СССР	СТРОИТЕЛЬНЫЙ КАТАЛОГ ЧАСТЬ 2 ТИПОВЫЕ ПРОЕКТЫ ПРЕДПРИЯТИЙ, ЗДАНИЙ И СООРУЖЕНИЙ	ТИПОВОЙ ПРОЕКТ 4I6-7-226с.85 УДК 658.588
ЦИТП	АВТОМОБИЛЬНЫЕ ВЕСЫ ГРУЗОПОДЪЕМНОСТЬЮ 30 ТОНН НА ДВА ПРОЕЗДА С ДЛИНОЙ ПЛАТФОРМЫ I5М	DFKB
МАРТ 1986		На 2-х листах На 3-х страницах Страница I

ФАСАД 4-I

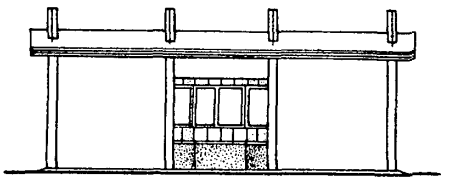

ФАСАД Б-А

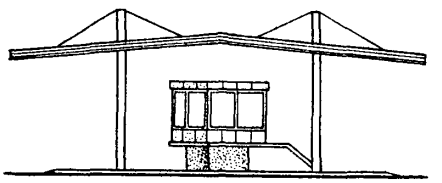

ПЛАН

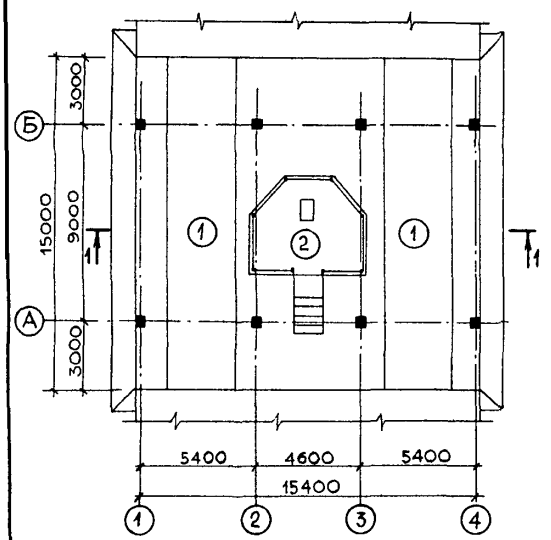

РАЗРЕЗ I-I

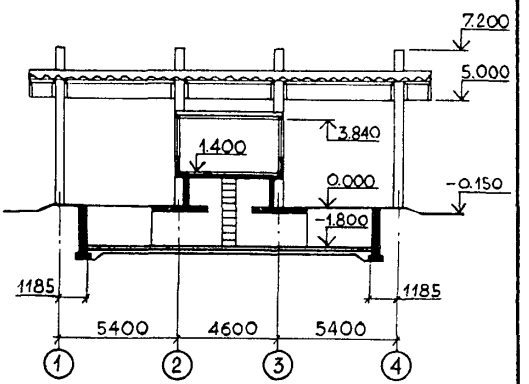

ЭКСПЛИКАЦИЯ ПОМЕЩЕНИЙ

Номер	Наименование	Площадь, м2
I	Площадка для платформы весов	I72,8
2	Диспетчерская весовщика	I6,7

gost.e-ecolog.ru

АВТОМОБИЛЬНЫЕ ВЕСЫ ГРУЗОПОДЪЕМНОСТЬЮ 30 ТОНН НА ДВА ПРОЕЗДА С ДЛИНОЙ ПЛАТФОРМЫ 15М	ТИПОВОЙ ПРОЕКТ 416-7-226с.85	Лист I Страница 2

D1AA ТЕХНИЧЕСКАЯ ХАРАКТЕРИСТИКА

Автомобильные весы состоят из весовой платформы с подземной частью и навесом, а также помещения диспетчерской (весовщика)

Типовой проект предназначен для использования при новом строительстве, реконструкции и расширении предприятий, перерабатывающих сельскохозяйственное сырье с сезонным характером работы, предприятий других отраслей промышленности и сельского хозяйства с таким же характером работы. Целесообразно применение его и для предприятий с круглогодичным режимом работы, расположенных в южных районах страны.

В связи с возможностью уборки отдельных видов сельхозсырья в холодное время (сентябрь-ноябрь) проектом предусмотрен вариант с электроотоплением помещения диспетчерской.

D2BA СТРОИТЕЛЬНЫЕ КОНСТРУКЦИИ И ИЗДЕЛИЯ

Фундаменты под колонны - сборные железобетонные стаканного типа индивидуальные. Типоразмер - I.

Колонны - сборные железобетонные по серии I.423-3, вып.I. Типоразмер - I

Перекрытия - сборные железобетонные по серии I.I4I-I, вып.60 одного типоразмера и монолитные железобетонные из бетона М 200

Стены и покрытия диспетчерской - плоские асбестоцементные листы по деревянным брускам, крепящимся к металлическому каркасу

Стены подземной части - сборные бетонные блоки по ГОСТ I3579-78 четырех типоразмеров из бетона М I00 с монолитными железобетонными шпонками из бетона М 200

Покрытие навеса - волнистые асбестоцементные листы унифицированного профиля ГОСТ I7233-77 по металлическим прогонам

Лестницы - металлические по серии I.450.3--3, вып.0,I

Ограждение - металлическое по серии I.450.3-3, вып.0,I

Полы - асфальтобетонные, бетонные и из керамической плитки

Окна - металлические по серии I.436.2-I5, вып.I. Типоразмеров - 2

Двери - из плоских асбестоцементных листов ГОСТ I8I24-75 по металлическому каркасу индивидуальные

Настил платформы - деревянный

Наибольшая масса монтажного элемента (фундамент) - 4,6 т

H5UA ОТДЕЛКА

НАРУЖНАЯ

Колонны навеса затираются и окрашиваются цементным раствором. Стены диспетчерской окрашиваются кремний органической краской.

ВНУТРЕННЯЯ

Окраска эмалью стен, потолка и металлических изделий

C3GA ИНЖЕНЕРНОЕ ОБОРУДОВАНИЕ

Вентиляция диспетчерской - естественная

Электроснабжение - от низковольтных сетей напряжением 380/220 вольт

Электроосвещение - лампами накаливания и люминесцентное

Слаботочные устройства - телефонная и радиотрансляционная связь

J3OB СКОРОСТНОЙ НАПОР ВЕТРА 45 кгс/м2 (0,44 кПа)

J3NB ВЕС СНЕГОВОГО ПОКРОВА 70 кгс/м2 (0,69 кПа)

R2CO СТЕПЕНЬ ОГНЕСТОЙКОСТИ - пятая

G2DD КЛИМАТИЧЕСКИЕ РАЙОНЫ И ПОДРАЙОНЫ СССР - II, III, I В

G2EE ИНЖЕНЕРНО-ГЕОЛОГИЧЕСКИЕ УСЛОВИЯ - - обычные

G2MQ СЕЙСМИЧНОСТЬ - 7 (основное решение), 8 баллов

АВТОМОБИЛЬНЫЕ ВЕСЫ ГРУЗОПОДЪЕМНОСТЬЮ 30 ТОНН НА ДВА ПРОЕЗДА С ДЛИНОЙ ПЛАТФОРМЫ I5 М

ТИПОВОЙ ПРОЕКТ 4I6-7-226с.85

Лист 2 Страница 3

	Наименование		Всего	Удельн. показатель
V1IA	СТОИМОСТЬ			
V1IB	Общая сметная стоимость	тыс. руб.	44,68	-
	в том числе:			
V1IL	Строительно-монтажных работ	"	22,28	-
V1IO	Оборудования	"	22,40	
V1IS	Стоимость строительно-монтажных работ Iм2 общей площади	руб	-	95,62
V1IR	Стоимость строительно-монтажных работ на Iм3 строительного объема	"	-	7I,4I
V1IV	Стоимость общая на расчетный показатель	тыс. руб.	-	0,74
V1JA	ТРУДОЕМКОСТЬ			
V1JF	Построечные трудовые затраты чел.-дн.		325	-
V1JR	То же,на Iм3 строительного объема	"	-	I,04
V1JV	То же,на расчетный показатель	"	-	5,42
V1KA	РАСХОДЫ			
V1KB	Расход строительных материалов			
	Цемент	т	38,I9	-
	Цемент приведенный к М 400	"	42,I0 (25,45)	-
	То же,на Iм2 общей площади	"	-	0,I8
	Сталь	"	6,39	(4,2I)
	Сталь приведенная к классам А-I и СВ8/23	"	9,64	-
	То же,на I м2 общей площади	"	-	0,04
	То же,на расчетный показатель	"	-	0,I6
	Бетон и железобетон	м3	I44,75	-
	в том числе:			
	монолитный	"	72,32	-
	сборный	"	72,43	-
	То же,на Iм2 общей площади	"	-	0,62
	Лесоматериалы	"	7,27	-
	Лесоматериалы,приведенные к круглому лесу	"	I0,79	(I0,79)

	Наименование		Всего	Удельн. показатель
V4KA	ЭКСПЛУАТАЦИОННЫЕ ПОКАЗАТЕЛИ			
V4KK	Потребная электрическая мощность	квт	2,5	-
	ТЕХНИЧЕСКИЕ ХАРАКТЕРИСТИКИ			
G3NB	Объем строительный	м3	3I2,0	-
	в том числе:			
	подземной части	"	266,4	-
V1NP	Объем строительный на расчетный показатель	"	-	5,2
G3OC	Площадь застройки	м2	237,0	-
G3OB	Общая площадь	"	233,0	-
	в том числе:			
	подземной части	"	I06,I	-
V1OK	Общая площадь на расчетный показатель	"	-	3,9

В скобках указывается потребность строительных материалов без учета расходов на изготовление сборных изделий ,конструкций.

ДОПОЛНИТЕЛЬНЫЕ ДАННЫЕ

За расчетный показатель принята I т грузоподъемности весов. Количество расчетных единиц 60. Сметная документация составлена в нормах и ценах I984 года.

В проекте предусмотрено 3 типа автовесов: 5002РС-30ц13Аб, РС-30ц24Аб и 5042РС-30Дц24Аб (основное решение).

B7EA СОСТАВ ПРОЕКТНОЙ ДОКУМЕНТАЦИИ

АЛЬБОМ I - Пояснительная записка. Архитектурно-строительные решения. Конструкции железобетонные. Конструкции металлические. Технология производства, Электрооборудование и электрообсвещение. Связь и сигнализация.

АЛЬБОМ II - Чертежи строительных изделий.

АЛЬБОМ III - Спецификации оборудования.

АЛЬБОМ IУ - Сметы. ведомости потребности в материалах.

АЛЬБОМ У - Расчеты показателей изменения сметной стоимости строительно-монтажных работ, затрат труда и расхода основных строительных материалов.

Объем проектных материалов, приведенных к формату А4-320 форматок

B7BA АВТОР ПРОЕКТА Гипроплодоовощпром, г. Кишинев, ул. Негруци, 2

B7HA УТВЕРЖДЕНИЕ Утвержден Минплодоовощхозом СССР письмо №06-32-5I/52I2 от I6.08.85г., введен в действие Гипроплодоовощпромом, приказ №I0 от I2.09.85 г.

Срок действия типового проекта - I989г.

B7KA ПОСТАВЩИК Киевский филиал ЦИТП, 252057, Киев-57, ул. Эжена Потье, I2

Инв. №

Катал. л. № 0532I0

gost.e-ecolog.ru