СССР	СТРОИТЕЛЬНЫЙ КАТАЛОГ ЧАСТЬ 2 ТИПОВЫЕ ПРОЕКТЫ ПРЕДПРИЯТИЙ, ЗДАНИЙ И СООРУЖЕНИЙ	ТИПОВОЙ ПРОЕКТ 416-7-223.85 УДК 658.588
ЦИТП	БЛОК ПРОИЗВОДСТВЕННО-ТЕХНИЧЕСКОГО ОБСЛУЖИВАНИЯ ЖИЛИЩНОГО ФОНДА ТИП 5,6 /СТЕНЫ КИРПИЧНЫЕ/	DQGD
МАРТ 1986		На 3-х листах На 6-и страницах Страница I

ФАСАД I-II

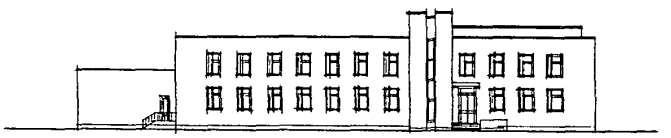

ПЛАН I ЭТАЖА

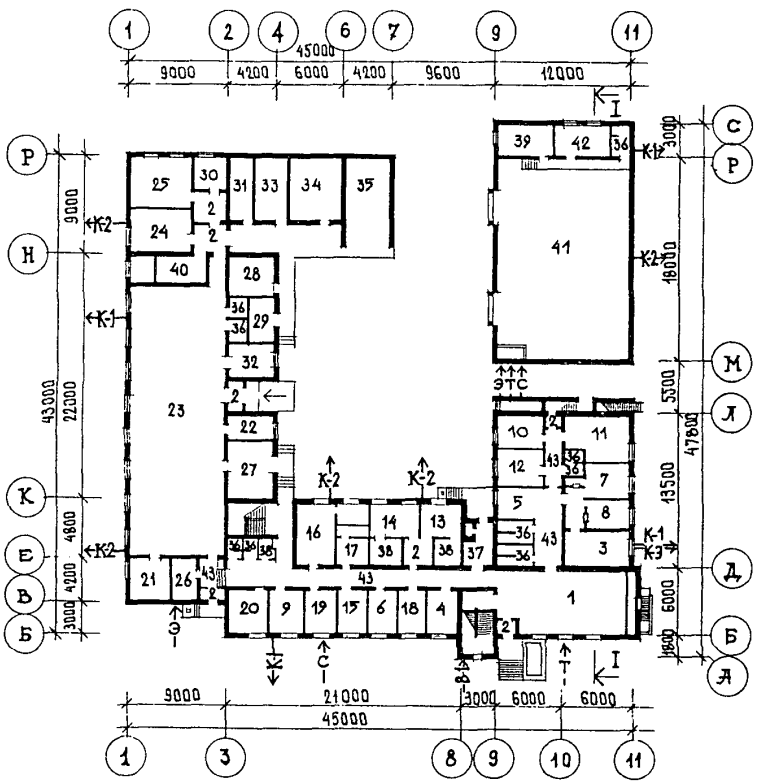

gost.e-ecolog.ru

БЛОК ПРОИЗВОДСТВЕННО-ТЕХНИЧЕСКОГО ОБСЛУЖИВАНИЯ ЖИЛИЩНОГО ФОНДА ТИП 5,6 /СТЕНЫ КИРПИЧНЫЕ/	ТИПОВОЙ ПРОЕКТ 416-7-223.85	Лист I Страница 2

ПЛАН 2 ЭТАЖА

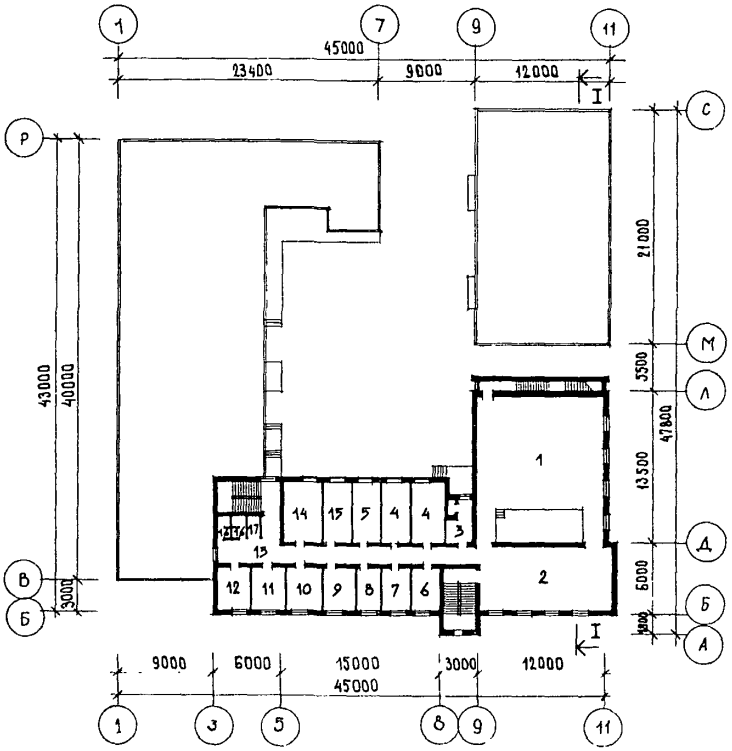

ПЛАН ПОДВАЛА

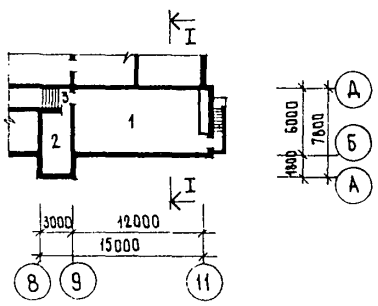

РАЗРЕЗ I-I

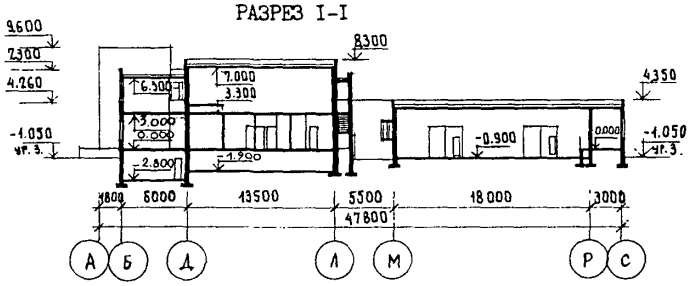

БЛОК ПРОИЗВОДСТВЕННО-ТЕХНИЧЕСКОГО ОБСЛУЖИВАНИЯ ЖИЛИЩНОГО ФОНДА ТИП 5,6 /СТЕНЫ КИРПИЧНЫЕ/	ТИПОВОЙ ПРОЕКТ 416-7-223.85	Лист 2 Страница 3

ЭКСПЛИКАЦИЯ ПОМЕЩЕНИЙ

Номер	Наименование	Площадь м2	Номер	Наименование	Площадь м2
	I ЭТАЖ				
I.	Вестибюль с гардеробом	60,5	34.	Склад цемента, извести, алебастра	25,7
2.	Тамбур	28,2	35.	Склад длинномерных материалов и пиломатериалов	28,7
3.	Кабинет начальника	I6,8	36.	Санузлы	25,I
4.	Кабинет главного инженера	II,8	37.	Загрузочная	8,9
5.	Приемная	I6,5	38.	Кладовые	I8,0
6.	Комната старшего диспетчера	I0,2	39.	Вахтер	I2,4
7.	Бухгалтерия и касса	I6,3	40.	Венткамера	I6,4
8.	Комната паспортиста	II,8	4I.	Помещение для хранения техники	I88,8
9.	Комната персонала	II,4	42.	Контора гаража	I4,8
I0.	Комната участкового милиционера	II,9	43.	Коридоры	65,9
II.	Комната добровольной народной дружины	I7,7			
I2.	Детская комната милиции	II,7			
I3.	Мастерская электриков	I0,5			
I4.	Мастерская сантехников	I3,4		II ЭТАЖ	
I5.	Мастерская механика по лифтам	I0,2	I.	Зал собраний с эстрадой	I52,0
I6.	Гардероб с душевыми для мужчин	22,8	2.	Кулуары	70,0
I7.	Гардероб с душевыми для женщин	II,I	3.	Буфет	8,9
I8.	Планово-производственный отдел	I0,2	4.	Кружковые	32,I
I9.	Комната мастера	II,0	5.	Библиотека	I5,8
20.	Контора	I3,8	6.	Комната профсоюзной организации	I0,5
2I.	Электросварочная мастерская	I5,I	7.	Комната партийной и комсомольской организаций	I0,6
22.	Электромеханическая мастерская	9,I	8.	Комната инструктора физкультуры	9,5
23.	Слесарная и деревообрабатывающая мастерская	207,7	9.	Аппаратная	I2,2
24.	Мастерская антисептирования	2I,3	I0.	Мастерская ремонта аппаратуры, комната радиста	I0,6
25.	Малярная и окрасочная мастерская	26,3	II.	Комната депутата	I0,2
26.	Электрощитовая	8,7	I2.	Комната домового комитета и товарищеского суда	I4,7
27.	Склад сантехнических и электротехнических деталей	I8,9	I3.	Коридоры	47,0
28.	Склад хозяйственного инвентаря	I3,3	I4.	Операторская	I7,5
29.	Хранение уборочных механизмов	9,9	I5.	Кабинет по технике безопасности и НОТ	I5,8
30.	Склад лаков и красок	8,3	I6.	Санузлы	5,0
3I.	Временное хранение макулатуры	I0,3	I7.	Кладовые	2,0
32.	Комната кладовщиков	9,I		ПОДВАЛ	
33.	Склад кровельных материалов	I8,2	I.	Венткамера	69,5
			2.	Водомерный узел	8,6
			3.	Коридор	I,7

БЛОК ПРОИЗВОДСТВЕННО-ТЕХНИЧЕСКОГО ОБСЛУЖИВАНИЯ ЖИЛИЩНОГО ФОНДА ТИП 5,6 /СТЕНЫ КИРПИЧНЫЕ/	ТИПОВОЙ ПРОЕКТ 4I6-7-223.85	Лист 2 Страница 4

D2BA СТРОИТЕЛЬНЫЕ КОНСТРУКЦИИ И ИЗДЕЛИЯ

Фундаменты - ленточные сборные железобетонные по серии I.II2-5 вып.I,2,4 Типоразмеров - I2.

Блоки бетонные для стен подвала по ГОСТ I3579-78. Типоразмеров - 7.

Железобетонные элементы канала по серии 3.006.I-2/82 вып.0. Типоразмеров - 4

Перекрытия (и покрытия) - сборные железобетонные плиты по серии I.I4I-I вып.63,60; I.24I-I вып.2I; I.243.I-4; I.238-I.вып.2; I.465.I-3/80 вып.I,5; I.I38-I0. вып.I,9. I.225-2 вып.II. Типоразмеров-20.

Стены наружные - сплошная кладка из глиняного пустотелого кирпича пластического формования ГОСТ 530-80.

Стены внутренние - сплошная кладка из глиняного полнотелого кирпича пластического формования ГОСТ 530-80

Перегородки - сборные гипсобетонные по серии I.23I.9-7 вып.I. Типоразмеров - 8

Кровля - рулонная, четырехслойный ковер с утеплителем из ячеистого бетона γ = 400 кг/м3.

Лестницы - сборные железобетонные по серии I.25I.I-4 вып.I; I.252.I-4 вып.I, I.055.I-I, I.255.I-I. Типоразмеров - 8.

Полы - паркет, линолеум, керамическая плитка, дощатые, мозаичные плиты, бетонные

Окна - деревянные по серии I.236-6 вып.I. Типоразмеров - 5. По серии I.236.5-9 вып.I (вариант). Типоразмеров - 5.

Фрамуги - по серии I.I36-I2 вып.I. Типоразмеров - 4.

Двери наружные - деревянные по серии I.I36.5-I9; I.236-5 вып.I; I.435.9-I7 вып.0. Типоразмеров - 7

Двери внутренние - деревянные по серии I.I36-I0. Типоразмеров - 4.

Наибольшая масса монтажного элемента (ребристая плита) - 7,400 т.

H5UA ОТДЕЛКА

НАРУЖНАЯ

Облицовка из пустотелого лицевого кирпича.

ВНУТРЕННЯЯ

Побелка, покраска, облицовка глазурованной плиткой.

C3GA ИНЖЕНЕРНОЕ ОБОРУДОВАНИЕ

Водопровод - объединенный: хозяйственно-противопожарный от внешних сетей. Напор на вводе на хоз.нужды - I2 м, на пожарные нужды - I9 м

Канализация - хозяйственно-бытовая в наружную сеть.

Отопление - центральное водяное от наружной теплосети, система горизонтальная однотрубная. Температура теплоносителя T_2 - 95°С; T_0 - 70°С.

Вентиляция - приточно-вытяжная с механическим побуждением и естественная

Горячее водоснабжение - центральное от внешней сети. Расчетный напор - I2 м

Электроснабжение - категория II; напряжение 380/220 В; освещение люминесцентное и лампами накаливания.

C2ED Связь и сигнализация - городская телефонная сеть, городское радиовещание, электрочасофикация, пожарно-охранная сигнализация.

ОСНАЩЕНИЕ ЗДАНИЯ

Оборудование санузлов - унитазы, душевые поддоны, умывальники, раковины

J3OB СКОРОСТНОЙ НАПОР ВЕТРА - 45 кгс/м2 (0,44 кПа)

R2CO СТЕПЕНЬ ОГНЕСТОЙКОСТИ - вторая

N1BD РАСЧЕТНАЯ ТЕМПЕРАТУРА НАРУЖНОГО ВОЗДУХА минус 20 , 30 (основное решение), 40°С

G2DD КЛИМАТИЧЕСКИЕ РАЙОНЫ И ПОДРАЙОН СССР - II и III районы, IВ подрайон

J3NB ВЕС СНЕГОВОГО ПОКРОВА - I00 кгс/м2 (0,98 кПа)

G2EE ИНЖЕНЕРНО-ГЕОЛОГИЧЕСКИЕ УСЛОВИЯ - обычные

БЛОК ПРОИЗВОДСТВЕННО-ТЕХНИЧЕСКОГО ОБСЛУЖИВАНИЯ ЖИЛИЩНОГО ФОНДА ТИП 5,6 (стены кирпичные)	ТИПОВОЙ ПРОЕКТ 4I6-7-223.85	Лист 3 Страница 5

	Наименование		Всего	Удельн. показатель
V1LA	СТОИМОСТЬ			
V1IB	Общая сметная стоимость	тыс. руб.	308,78	-
	в том числе:			
V1IL	строительно-монтажных работ	"	220,64	-
V1IO	оборудования и мебели	"	88,I4	-
V1IS	Стоимость строительно-монтажных работ I м2 полезной площади	руб.	-	I38,5I
V1IR	То же, на I м3 строительного объема здания	"	-	28.I0
V1IV	Стоимость общая на расчетный показатель	"	-	I65,II
V1IA	ТРУДОЕМКОСТЬ			
V1JF	Построечные трудовые затраты	чел.дн	4I85,3	-
	То же, на I м2 полезной площади	"	-	2,63
V1JV	То же, на расчетный показатель	"	-	2,24
V1JR	То же, на I м3 строительного объема здания	"	-	0,53
V1KA	РАСХОДЫ			
V1KB	Расход строительных материалов			
	Цемент	т	288,83	-
	Цемент, приведенный к марке М400	"	275,I4	(II0,45)
	То же, на I м2 полезной площади	"	-	0,I7
	То же, на расчетный показатель	"	-	0,I5
	Сталь	"	20,I9	(I,39)
	Сталь, приведенная к классам А-I и С38/23	"	32,02	-
	в том числе:			
	Сталь прокатная, приведенная к С38/23	"	I,I4	-
	Сталь, приведенная к классам А-I и С38/23 на I м2 полезной площади	"	-	0,020
	То же, на расчетный показатель	"	-	0,0I7
	Бетон и железобетон	м3	594,47	-
	В том числе:			
	Монолитный	"	87,89	-
	Сборный тяжелый	"	506,58	-
	Бетон и железобетон на I м2 полезной площади	"	-	0,37
	То же, на расчетный показатель	"	-	0,32
	Лесоматериалы	"	7I,43	-
	Лесоматериалы, приведенные к круглому лесу	"	I04,02	(23,09)
	То же, на расчетный показатель	"	-	0,06
	Кирпич	тыс.шт.	484,02	-

	Наименование		Всего	Удельн. показатель
V4KA	ЭКСПЛУАТАЦИОННЫЕ ПОКАЗАТЕЛИ			
V4KH	Расход воды холодной	м3/ч	4,3	-
	горячей	"	3,4	-
V4KI	Канализационные стоки	"	7,7	-
V4KN	Тепла	кВт	60I,0	-
		ккал/ч	5I6865	
	В том числе:			
	на отопление	"	I86,7	-
			I60565	
	на вентиляцию	"	25I,5	-
			2I6300	
	на горячее водоснабжение	"	I62,8	-
			I40000	
	Тепла на отопление на I м2 полезной площади	"	-	0,II7
				I00,8
	То же, на расчетный показатель	"	-	0,099
				85,86
V4KK	Потребная электрическая мощность	кВт	22	-
	ТЕХНИЧЕСКИЕ ХАРАКТЕРИСТИКИ			
G3NB	Объем строительный здания	м3	7853,0	-
	В том числе: подземной части здания	"	3I0,0	-
	Объем строительный на I м2 полезной площади	"	-	4,93
V1NP	То же, на расчетный показатель	"	-	4,20
	Площадь застройки	м2	I447,0	
G30C	Полезная	"	I593,0	-
G30B	Общая	"	I870,2	-
	В том числе:			
	Подземной части	"	93,2	-
	Полезная площадь на расчетный показатель	"	-	0,852
G30Q	Рабочая	"	I392,0	-
	То же, на расчетный показатель	"	-	0,744

В скобках указана потребность строительных материалов без учета расходов на изготовление сборных изделий конструкций.

БЛОК ПРОИЗВОДСТВЕННО-ТЕХНИЧЕСКОГО ОБСЛУЖИВАНИЯ ЖИЛИЩНОГО ФОНДА ТИП 5,6 (стены кирпичные)	ТИПОВОЙ ПРОЕКТ 416-7-223.85	Лист 3 Страница 6

Д О П О Л Н И Т Е Л Ь Н Ы Е Д А Н Н Ы Е

Блок производственно-технического обслуживания жилищного фонда, тип 5,6 предназначен для жилищно-эксплуатационного участка на самостоятельном балансе 2 или 3 категории (или другой аналогичной ЖЭО), обслуживающего от 35 до 70 тыс. кв.метров жилой площади в поселке городского типа (городе) либо в микрорайоне (квартале, группе жилых домов) с населением от 3 до 10 тыс. человек.

В целях охраны окружающей природной среды при привязке следует предусмотреть строительство очистных сооружений для сточных вод от мойки автомобилей по действующим типовым проектам.

Расчётный показатель принят 1 м2 общей площади (всего 1870,2 расчётных единицы).

Сметная документация составлена в нормах и ценах 1984 года.

В7БА СОСТАВ ПРОЕКТНОЙ ДОКУМЕНТАЦИИ

Альбом I Архитектурно-строительные и технологические чертежи.
Альбом II Санитарно-технические чертежи.
Альбом III Электротехнические чертежи.
Альбом IУ Спецификация оборудования.
Часть 1. Технологическое оборудование.
Часть 2. Санитарно-техническое оборудование.
Часть 3. Электротехническое оборудование.
Альбом У Ведомость потребности в материалах.
Альбом УI Сметы. Ч I,2

Объем проектных материалов, приведенных к формату А4 -822 Форматки.

В7ВА АВТОР ПРОЕКТА ЦНИИЭП учебных зданий, 127434, Москва, Дмитровское шоссе, дом 9.

В7НА УТВЕРЖДЕНИЕ Утвержден Госгражданстроем 01.08.84 г. Приказ № 208
Введен в действие ЦНИИЭП учебных зданий 26.11.85 г.
Приказ № 124. Срок действия 1990 г.

В7КА ПОСТАВЩИК Минский филиал ЦИТП
220600, Минск, ул. Карла Маркса, 32.

Инв. №20867 Катал.л№ 052880

gost.e-ecolog.ru