СССР	СТРОИТЕЛЬНЫЙ КАТАЛОГ ЧАСТЬ 2 ТИПОВЫЕ ПРОЕКТЫ ПРЕДПРИЯТИЙ, ЗДАНИЙ И СООРУЖЕНИЙ	ТИПОВОЕ ПРОЕКТНОЕ РЕШЕНИЕ 405-04-II3.85 УДК 661.5.001.2
ЦИТП	ТЕХНОЛОГИЧЕСКАЯ ЛИНИЯ КОМПРЕССИИ ВОЗДУХА ПРОИЗВОДИТЕЛЬНОСТЬЮ 250 м³/мин.	ОСКА
МАРТ 1986		На 1 листе На 2 страницах Страница 1

ПЛАН

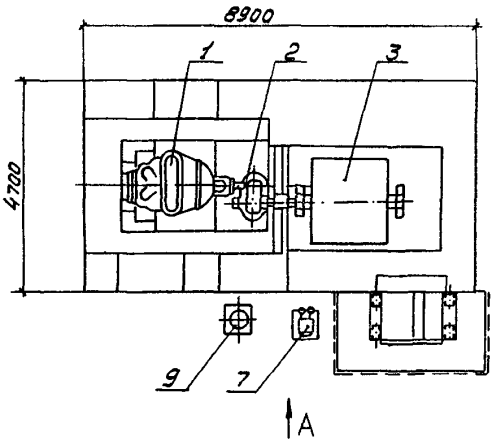

ВИД А

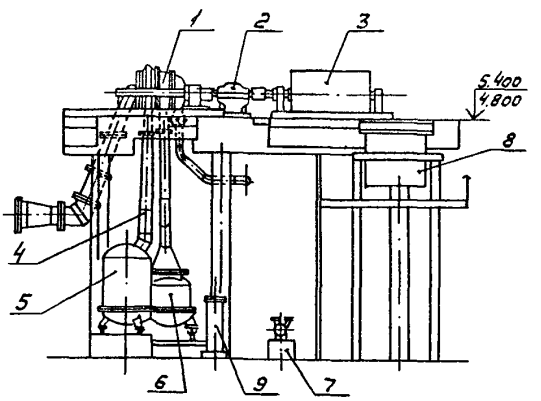

ЭКСПЛИКАЦИЯ ОБОРУДОВАНИЯ

Поз.	Наименование	Кол.	Поз.	Наименование	Кол.
1.	Компрессор К 250-61-5	1	6	Воздухоохладитель промежуточный 2ст.	1
2.	Редуктор	1	7	Маслонасос	1
3.	Электродвигатель СТД-1600-23УХЛ4	1	8	Бак масляный	1
4.	Патрубки	1 комп.	9	Маслоохладитель	1
5.	Воздухоохладитель промежуточный 1 ст.	1			

D1AA ТЕХНИЧЕСКАЯ ХАРАКТЕРИСТИКА

Типовое проектное решение разработано применительно к условиям кислородных станций средней производительности. Технологическая линия компрессии воздуха предназначается для сжатия атмосферного воздуха и подачи его в сеть потребления с параметрами, соответствующими техническим условиям завода-изготовителя. Комплект основного технологического оборудования: компрессор К 250-61-5 и дополнительное оборудование - Хабаровского завода "Энергомаш", электродвигатель СТД 1600-23 УХЛ4 - Лысьвенского турбогенераторного завода. Технологическая линия устанавливается в отапливаемых, вентилируемых производственных помещениях со снабжением электроэнергией и водой от основного производства.

Объем выполненной технологической обвязки ограничен внешним контуром фундаментов оборудования технологической линии. Технологические трубопроводы и оборудование вне пределов агрегата, а также электроснабжение, контроль и автоматику технологической линии проектирует организация, привязывающая типовой проект. Типовое проектное решение выполнено для двух отметок обслуживания - отм. 5400 и отм. 4800 от уровня чистого пола цеха с отм. 0.000. Минимальная высота подъема крюка крана от рабочей площадки - 2,5 м. Масса наиболее тяжелой части компрессора - 3,8 т. Масса наиболее тяжелой части электродвигателя - 3,4 т. Воздух, поступающий в компрессор, должен быть очищен от твердых частиц и примесей. Запыленность не должна быть более 1,0 мг/м³.

Компрессор К 250-61-5 редуктор и электродвигатель размещены на сборно-монолитном фундаменте. Габариты верхней рабочей площадки - плиты фундамента обеспечивают обслуживание компрессора при принятом бесплощадном (островном) расположении машин в здании цеха. Примыкание переходных площадок на отметках обслуживания и ограждения верхней плиты устанавливаются в проекте общестроительной части. Наибольшая масса монтажного элемента фундамента-колонны-2,5 т.

gost.e-ecolog.ru

ТЕХНОЛОГИЧЕСКАЯ ЛИНИЯ КОМПРЕССИИ ВОЗДУХА ПРОИЗВОДИТЕЛЬНОСТЬЮ 250 м³/мин	ТИПОВОЕ ПРОЕКТНОЕ РЕШЕНИЕ 405-04-II3.85	Лист I Страница 2

D2BA СТРОИТЕЛЬНЫЕ КОНСТРУКЦИИ И ИЗДЕЛИЯ

Верхняя и нижняя плиты фундамента - монолитный железобетон М 200

Колонны фундамента - сборные прямоугольные одного типоразмера 400х400х6580 из бетона М 200 индивидуального изготовления

Фундаменты под дополнительное оборудование - монолитные из железобетона М 200

Площадка под маслобак - металлическая из стали ВСт3кп2

G2EE ИНЖЕНЕРНО-ГЕОЛОГИЧЕСКИЕ УСЛОВИЯ - обычные

G3BD ПРОИЗВОДСТВЕННАЯ ПРОГРАММА

Воздух сжатый, производительность при абсолютном давлении		
I0,I3·I0⁴ (I,033) Па (кгс/см²)	м³/мин	245
	м³/ч	I4700
Конечное давление (абсолютное)	Па (кгс/см2)	8,82·I0⁵ (9,0)
Температура воздуха на выходе из нагнетательного патрубка	К(°С)	408(I35°)

ПОТРЕБНОСТЬ В СЫРЬЕ И РЕСУРСАХ

Воздух атмосферный	м³/ч	I4700
	м³/сут.	352800
Вода (в том числе на концевой воздухоохладитель)	м³/ч	I90
	м³/сут.	4560
Потребная электрическая мощность	кВт	I470

	Наименование		Кол.
V1IA	СТОИМОСТЬ		
V1IB	Общая сметная стоимость	тыс.руб.	63,36
	в том числе:		
V1IL	строительно-монтажных работ	-"-	I3,I6
V1IO	оборудования	-"-	50,2
V1IS	Стоимость строительно-монтажных работ на I м2 общей площади	руб.	I88,0
V1IV	Стоимость общая на расчетный показатель	-"-	4,3
V1JA	ТРУДОЕМКОСТЬ		
V1JP	Построечные трудовые затраты	чел.дн.	363,3
V1JS	То же, на I м² общей площади	-"-	5,I9
V1JV	То же, на расчетный показатель	-"-	0,0247
V4KA	ЭКСПЛУАТАЦИОННЫЕ ПОКАЗАТЕЛИ		
V4KH	Расход воды холодной	м³/ч	I90
V4KI	Канализационные стоки	-"-	40
V4KK	Потребная электрическая мощность	кВт	I470

	Наименование		Кол.
V1KA	РАСХОДЫ		
	Расход строительных материалов		
	Цемент, приведенный к марке М 400	т	I9,86
	То же, на I м² общей площади	"	0,283
	Сталь	"	I2,843
	Сталь, приведенная к классам A-I и C38/23	"	II,7
	в том числе:		
	сталь прокатная, приведенная к C38/23	"	5,4I
	Сталь, приведенная к классам A-I и C38/23 на I м2 общей площади	"	0,077
	То же, на расчетный показатель	"	0,0004
	Бетон и железобетон	"	I59,64
	в том числе:		
	монолитный	"	I43,8
	сборный	"	I5,84
	Бетон и железобетон на I м2 общей площади	"	2,05
	То же, на расчетный показатель	"	0,0I
	ТЕХНИЧЕСКИЕ ХАРАКТЕРИСТИКИ		
G3OB	Общая площадь	м²	70,0
V1OK	Общая площадь на расчетный показатель	"	0,0047

ДОПОЛНИТЕЛЬНЫЕ ДАННЫЕ

Все показатели приведены для отметки рабочего перекрытия 5.400 м.
За расчетный показатель принят I м³ компремируемого воздуха. Всего расчетных показателей I4700. Сметная документация составлена в нормах и ценах I984г.

B7EA СОСТАВ ПРОЕКТНОЙ ДОКУМЕНТАЦИИ

Альбом I - Общая пояснительная записка. Технология производства.
Альбом II - Нетиповые технологические конструкции. Рабочие чертежи.
Альбом III - Пояснительная записка. Фундамент компрессора К250-6I-5
Альбом IУ - Спецификация оборудования.
Альбом У - Ведомости потребности в материалах.
Альбом УI - Сметы.

Объем проектных материалов, приведенных к формату А4 - 4I9 форматок.

B7BA АВТОР ПРОЕКТА Институт Гипрокислород, Москва, I25315, 2-ой Амбулаторный проезд, дом 8.

B7HA УТВЕРЖДЕНИЕ Утвержден и введен в действие Минхимпромом Письмо № 42-I5I4 от 27 мая I985г. Срок действия I990г.

B7KA ПОСТАВЩИК Казахский филиал ЦИТПа 480010, г.Алма-Ата, 10, пр-т Абая, 50а.

Инв. № 20925
Катал.л. № 053075

gost.e-ecolog.ru