СССР	СТРОИТЕЛЬНЫЙ КАТАЛОГ ЧАСТЬ 2 ТИПОВЫЕ ПРОЕКТЫ ПРЕДПРИЯТИЙ, ЗДАНИЙ И СООРУЖЕНИЙ	ТИПОВОЕ ПРОЕКТНОЕ РЕШЕНИЕ 402-0II-I09.85 УДК 665.6.001.2
ЦИТП	БЛОК-БОКС НАСОСА ДЛЯ ПЕРЕКАЧКИ ОБВОДНЁННОЙ НЕФТИ БНо - 2Б	DEQC
МАРТ 1986		На 2-х листах На 3-х страницах Страница I

РАЗРЕЗ I-I

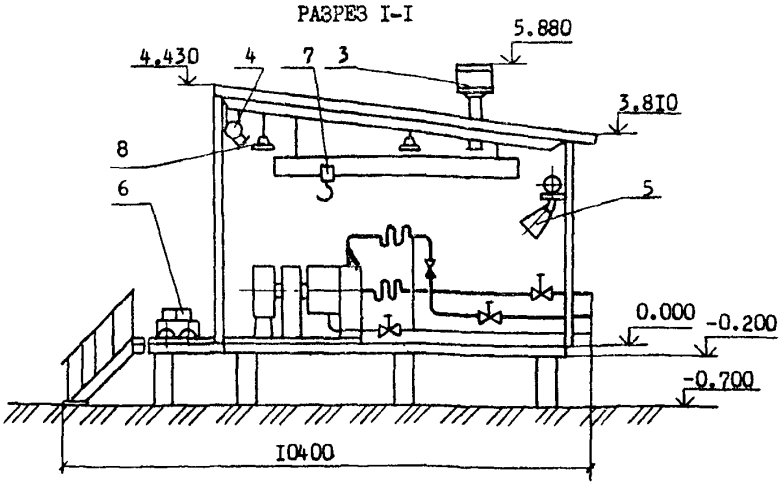

ПЛАН 0.000

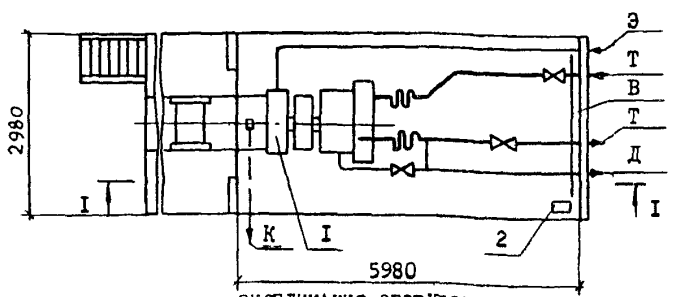

ЭКСПЛИКАЦИЯ ОБОРУДОВАНИЯ

Поз.	Наименование	Кол.	Поз.	Наименование	Кол
I.	Насос центробежный консольный НК 200/I20 Г1а СОНП	I	5.	Генератор высокократной пены	I
2.	Вентилятор центробежный Ц 4-70 №3,I5 исполнение И1-0I положение Про^{0}	I	6.	Устройство выкатное	I
3.	Дефлектор Д 00.000	I	7.	Таль ручная, грузоподъемностью 0,5т	I
4.	Приточный воздуховод	I	8.	Светильники ВЗГ-200 АМ	2

gost.e-ecolog.ru

БЛОК-БОКС НАСОСА ПЕРЕКАЧКИ ОБВОДНЕННОЙ НЕФТИ БНо-2Б	ТИПОВОЕ ПРОЕКТНОЕ РЕШЕНИЕ 402-0II-I09.85	Лист I Страница 2

D1AA ТЕХНИЧЕСКАЯ ХАРАКТЕРИСТИКА

Блок-бокс является изделием полной заводской готовности и предназначен для перекачки обводненной нефти. Категория и группа взрывоопасной смеси IIA-T3.

Блок-бокс оборудован выкатным устройством и площадкой обслуживания. Типовым проектным решением предусмотрено три варианта строительной конструкции блока по расположению его в насосно-компрессорном блоке (среднее, крайнее правое и крайнее левое).

Блок-боксы изготавливаются сборочно-комплектовочными предприятиями Миннефтегазстроя:

I. "Спецстроймонтаж", I09240, Москва, I-й Котельнический пер., 5.
2. "Северкомплектмонтаж", I69400, г. Ухта, ул. 30 лет Октября, 4.
3. "Таткомплектмонтаж", 423400, г. Альметьевск, ул. 40 лет Октября, 5.
4. "Сибкомплектмонтаж", 625014, г. Тюмень, ул. Воровского, 72.

J28A СТРОИТЕЛЬНЫЕ КОНСТРУКЦИИ И ИЗДЕЛИЯ

Фундаменты - свайные

Строительная конструкция - блок изменяющей высоты типа БИВ-6В

ЭКБ по железобетону.

Несущей конструкцией является стальной каркас с утепленным основанием.

Ограждающие конструкции - стеновые и кровельные панели трехслойные металлические с утеплением из минераловатных плит.

Наибольшая масса монтажного элемента (блок-бокса), - 8,74 т

J30B СКОРОСТНОЙ НАПОР ВЕТРА - 55 кгс/м^2 0,54 кПа

R2CO СТЕПЕНЬ ОГНЕСТОЙКОСТИ - вторая

N18D РАСЧЕТНАЯ ТЕМПЕРАТУРА НАРУЖНОГО ВОЗДУХА - минус 40 °С, - минус 50 °С

C3GA ИНЖЕНЕРНОЕ ОБОРУДОВАНИЕ

Водоснабжение - производственно-противопожарное, напор - до I6 м.

Канализация - производственная

Отопление - воздушное

Вентиляция - приточно-вытяжная с естественным и механическим побуждением

Электроснабжение - от сети напряжением 380/220 В

Электроосвещение - светильники ВЗГ-200АМ

Пожаротушение - генератором пены средней кратности ГПС - 200У

Связь - телефонизация

J3N8 ВЕС СНЕГОВОГО ПОКРОВА - 200 кгс/м^2 I,96 кПа

G2EE ИНЖЕНЕРНО-ГЕОЛОГИЧЕСКИЕ УСЛОВИЯ - обычные

63DT ТЕХНОЛОГИЧЕСКИЙ ПРОЦЕСС

Блок-бокс насоса перекачивает обводненную нефть с целью подачи ее в процесс обезвоживания с температурой 5÷30 °С, вязкостью до I00 сСт, плотностью 850÷I000 кг/м^3, обводненностью до 50 %, содержанием механических примесей не более 0,2 % по массе при размере твердых частиц не более 0,2 мм. Режим работы блок-бокса автоматический в соответствии со схемой автоматизации ЦПС. Управление работой блок-бокса осуществляется из центрального диспетчерского пункта. Обслуживание блок-бокса периодическое: на время пуска, остановки, регулирования приборов, арматуры и оборудования, связанных с изменением технологических параметров, осмотра оборудования, приборов контроля и автоматизации.

	Наименование		Всего	Удельный показатель
V1JA	СТОИМОСТЬ			
V1IB	Общая сметная стоимость	тыс. руб.	26,29	
V1IL	Стоимость строительно-монтажных работ	то же	I3,55	
	в том числе:			
	заводе-изготовителе	"	I2,24	
	на строительной площадке	"	I,3I	
V1IO	Стоимость оборудования	"	I2,74	

	Наименование		Всего	Удельный показатель
V1KA	РАСХОДЫ			
V1KB	Расход строительных материалов			
	Сталь	т	5,095	
	Сталь, приведенная к классу С38/23	т	5,808	
	То же, на расчетный показатель	"		0,029
V4KA	ЭКСПЛУАТАЦИОННЫЕ ПОКАЗАТЕЛИ			
V4KH	Расход воды	м^3/ч	I4,4	
V4KI	Канализационные стоки	м^3/ч	I4,4	
V4KN	Расход тепла	ккал/ч	5060	
		кВт	5,896	

БЛОК-БОКС НАСОСА ДЛЯ ПЕРЕКАЧКИ ОБВОДНЕННОЙ НЕФТИ БНо-2Б	ТИПОВОЕ ПРОЕКТНОЕ РЕШЕНИЕ 402-0II-I09.85	Лист 2 Страница 3

	Наименование		Всего	Удельный показатель
V1IV	Стоимость общая на расчетный показатель	тыс. руб.		0,I3I
V1JA	ТРУДОЕМКОСТЬ			
V1JF	Построечные трудовые затраты	чел-дн.	244,42	
	То же, на расчетный показатель			I,22

	Наименование		Всего	Удельный показатель
	В том числе:			
	на отопление	ккал/ч	5060	
V4KK	Потребная электрическая мощность	кВт	5,896	
		кВт	75,4	
	Производительность пеногенератора по пене на пожаротушение	л/с	200	
	ТЕХНИЧЕСКИЕ ХАРАКТЕРИСТИКИ			
G30C	Площадь застройки	$м^2$	3I	

Д О П О Л Н И Т Е Л Ь Н Ы Е Д А Н Н Ы Е

За расчетный показатель принят I $м^3$ перекачиваемой нефти (всего расчетных показателей 200 единиц). Основные показатели приведены для среднего положения блок-бокса без учета фундаментов, которые решаются при привязке типового проектного решения и для расчетной температуры наружного воздуха минус 40 °С.

Сметная документация составлена в нормах и ценах I984 г.

С О С Т А В П Р О Е К Т Н О Й Д О К У М Е Н Т А Ц И И

Альбом I	Пояснительная записка, технологические и архитектурно-строительные решения, отопление и вентиляция, водоснабжение, пожаротушение, электротехническая часть, автоматизация, связь.
Альбом II	Спецификация оборудования
Альбом III	Ведомости потребности в материалах
Альбом IУ	Сметы

Объем проектных материалов, приведенных к формату А4 - 250 форматок

B7BA	АВТОР ПРОЕКТА	СПКБ "Проектнефтегазспецмонтаж", I05264, IO-я Парковая, I8.
B7HA	УТВЕРЖДЕНИЕ	Утвержден и введен в действие Миннефтепромом Протокол от 20 августа I985 г. Срок действия - I988 г.
B7KA	ПОСТАВЩИК	СПКБ "Проектнефтегазспецмонтаж", I05264, Москва, IO-я Парковая, I8.

Инв. №
Катал.л. № 05294I

gost.e-ecolog.ru