СССР	СТРОИТЕЛЬНЫЙ КАТАЛОГ ЧАСТЬ 2 ТИПОВЫЕ ПРОЕКТЫ ПРЕДПРИЯТИЙ, ЗДАНИЙ И СООРУЖЕНИЙ	ТИПОВОЕ ПРОЕКТНОЕ РЕШЕНИЕ 402-0II-I08.85 УДК 665.6.001.2
ЦИТП	БЛОК НАСОСА ДЛЯ ПЕРЕКАЧКИ ОБВОДНЁННОЙ НЕФТИ БНо - I	DEQC
МАРТ 1986		На 2-х листах На 3-х страницах Страница I

РАЗРЕЗ I-I

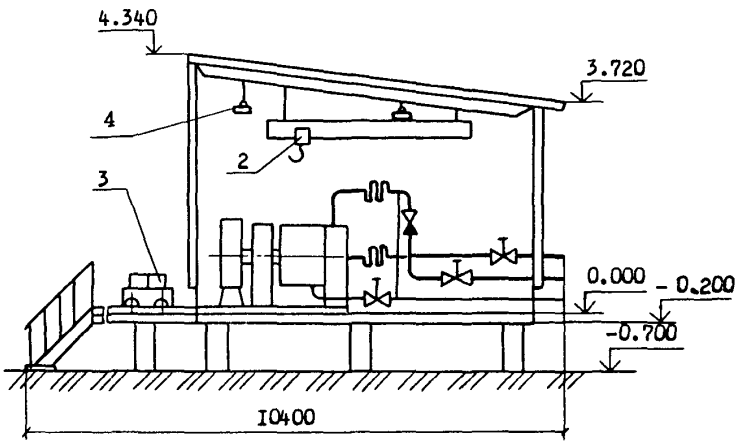

ПЛАН 0.000

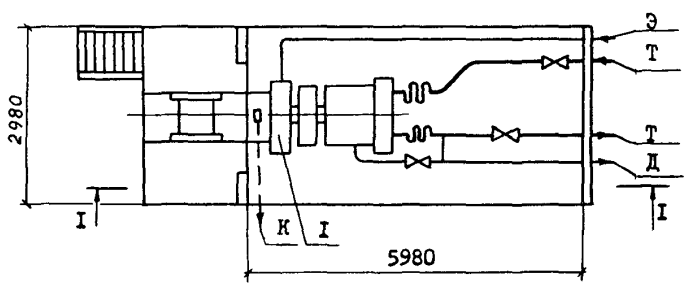

ЭКСПЛИКАЦИЯ ОБОРУДОВАНИЯ

Поз.	Наименование	Кол
I	Насос центробежный консольный НК 2I0/80 ГIа СОНП	I
2	Таль ручная, грузоподъемностью 0,5т	I
3.	Устройство выкатное	I
4.	Светильники ВЗГ-200 АМ	2

gost.e-ecolog.ru

БЛОК НАСОСА ДЛЯ ПЕРЕКАЧКИ ОБВОДНЕННОЙ НЕФТИ БНо-I	ТИПОВОЕ ПРОЕКТНОЕ РЕШЕНИЕ 402-0II-I08.85	Лист I Страница 2

D1AA ТЕХНИЧЕСКАЯ ХАРАКТЕРИСТИКА

Блок насоса является изделием полной заводской готовности и предназначен для перекачки обводненной нефти. Категория и группа взрывоопасной смеси IIA-T3. Типовым проектным решением предусмотрено три варианта строительной конструкции блока по расположению его в насосно-компрессорном блоке (среднее, крайнее правое и крайнее левое).

Блоки изготавливаются сборочно-комплектовочными предприятиями Миннефтегазстроя:

1. "Спецстроймонтаж", I09240, г. Москва, I-й Котельнический пер., 5.
2. "Северкомплектмонтаж", I69400, г. Ухта, ул. 30 лет Октября, 4.
3. "Таткомплектмонтаж", 423400, г. Альметьевск, ул. 40 лет Октября, 5.
4. "Сибкомплектмонтаж", 625014, г. Тюмень, ул. Воровского, 72.

D2BA СТРОИТЕЛЬНЫЕ КОНСТРУКЦИИ И ИЗДЕЛИЯ

Фундаменты - свайные

Строительная конструкция - блок изменяющейся высоты типа БИВ-6В-3 ЭКБ по железобетону

Несущей конструкцией является стальной каркас с обогреваемым полом.

Ограждающие конструкции - стеновые и кровельные панели из металлического листа толщиной 0,8 мм.

Наибольшая масса монтажного элемента (блок-боко), т - I4,26

J30B СКОРОСТНОЙ НАПОР ВЕТРА - 55 кгс/м^2 0,54 кПа

R2CO СТЕПЕНЬ ОГНЕСТОЙКОСТИ - вторая

N18D РАСЧЕТНАЯ ТЕМПЕРАТУРА НАРУЖНОГО ВОЗДУХА - минус 30 °С

C3GA ИНЖЕНЕРНОЕ ОБОРУДОВАНИЕ

Канализация - производственная

Отопление - водяное. Теплоноситель - вода с параметрами I50 - 70 °С

Электроснабжение - от сети напряжением 380/220 В,

Электроосвещение - светильники ВЗГ-200АМ

Слаботочные устройства - телефонизация

J3N8 ВЕС СНЕГОВОГО ПОКРОВА - I50 кгс/м^2 I,47 кПа

G2EE ИНЖЕНЕРНО-ГЕОЛОГИЧЕСКИЕ УСЛОВИЯ - обычные

G3DT ТЕХНОЛОГИЧЕСКИЙ ПРОЦЕСС

Блок насоса перекачивает обводненную нефть с целью подачи ее в процесс обезвоживания с температурой 5÷30 °С, вязкостью до I00 сСт, плотностью 850÷I000 кг/м^3, обводненностью до 50 %, содержанием механических примесей не более 0,2 % по массе при размере твердых частиц не более 0,2 мм. Режим работы блока автоматический в соответствии со схемой автоматизации ЦПС. Управление работой блока осуществляется от центрального диспетчерского пункта. Обслуживание блока периодическое: на время пуска, остановки, регулирования приборов, арматуры и оборудования, связанных с изменением технологических параметров, осмотра оборудования, приборов контроля и автоматизации.

	Наименование		Всего	Удельный показатель
V1IA	СТОИМОСТЬ			
V1IB	Общая сметная стоимость	тыс. руб.	I2,23	
V1IL	Стоимость строительно-монтажных работ	то же	5,I9	
	В том числе:			
	на заводе-изготовителе	"	3,56	
	на строительной площадке	"	I,63	
V1I0	Стоимость оборудования	"	7,04	
V1IV	Стоимость общая на расчетный показатель	"		0,06

	Наименование		Всего	Удельный показатель
V1KA	РАСХОДЫ			
V1KB	Расход строительных материалов			
	Сталь	т	5,045	
	Сталь, приведенная к классу С38/23	т	6,3	
	То же, на расчетный показатель	"		0,032
V4KA	ЭКСПЛУАТАЦИОННЫЕ ПОКАЗАТЕЛИ			
V4KI	Канализационные стоки			
V4KN	Расход тепла	ккал/ч кВт	4770 5,56	
	в том числе: на отопление	ккал/ч кВт	4770 5,55	

БЛОК НАСОСА ДЛЯ ПЕРЕКАЧКИ ОБВОДНЕННОЙ НЕФТИ БНо-I	ТИПОВОЕ ПРОЕКТНОЕ РЕШЕНИЕ 402-0II-I08.85	Лист 2 Страница 3

	Наименование		Всего	Удельный показатель
V1JA	ТРУДОЕМКОСТЬ			
V1SA	Построечные трудовые затраты	чел-дн.	3I9,2	
	То же, на расчетный показатель			I,6

	Наименование		Всего	Удельный показатель
V4KK	Потребная электрическая мощность	кВт	55,4	
	ТЕХНИЧЕСКИЕ ХАРАКТЕРИСТИКИ			
G30C	Площадь застройки	$м^2$	3I	

Д О П О Л Н И Т Е Л Ь Н Ы Е Д А Н Н Ы Е

За расчетный показатель принят I $м^3$ перекачиваемой нефти (всего расчетных показателей 200 единиц). Основные показатели приведены для среднего положения блока без учета фундаментов, которые решаются при привязке типового проектного решения.

Сметная документация составлена в нормах и ценах I984 г.

С О С Т А В П Р О Е К Т Н О Й Д О К У М Е Н Т А Ц И И

Альбом I	Пояснительная записка, технологические и архитектурно-строительные решения, отопление, электротехническая часть, автоматизация, канализация, связь.
Альбом II	Спецификации оборудования
Альбом III	Ведомости потребности в материалах
Альбом IУ	Сметы

Объем проектных материалов, приведенных к формату А4 - 205 форматок

B7BA	АВТОР ПРОЕКТА	СПКБ "Проектнефтегазспецмонтаж", I05264, Москва, I0-я Парковая, I8.
B7HA	УТВЕРЖДЕНИЕ	Утвержден и введен в действие Миннефтепромом протокол от 20 августа I985 г. Срок действия - I988 г.
B7KA	ПОСТАВЩИК	СПКБ "Проектнефтегазспецмонтаж", I05264, Москва, I0-я Парковая, I8

Инв. №

Катал.л. № 052940

gost.e-ecolog.ru