СССР	СТРОИТЕЛЬНЫЙ КАТАЛОГ ЧАСТЬ 2 ТИПОВЫЕ ПРОЕКТЫ ПРЕДПРИЯТИЙ, ЗДАНИЙ И СООРУЖЕНИЙ	ТИПОВОЙ ПРОЕКТ 416-7-216.85 УДК 621.878.3:629.114
ЦИТП	АВТОМОБИЛЬНЫЕ ВЕСЫ ГРУЗОПОДЪЕМНОСТЬЮ 30 ТОНН НА I ПРОЕЗД (ПОЛНОСБОРНОЕ ЗДАНИЕ)	DEKB
АПРЕЛЬ 1986		На 2-х листах На 4-х страницах Страница I

ФАСАД I-4

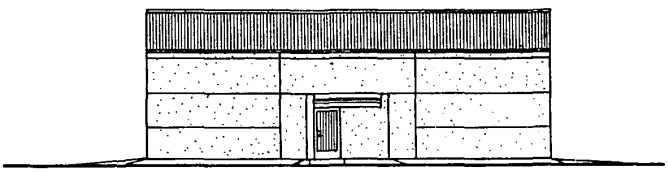

ПЛАН НА ОТМ. 0.000

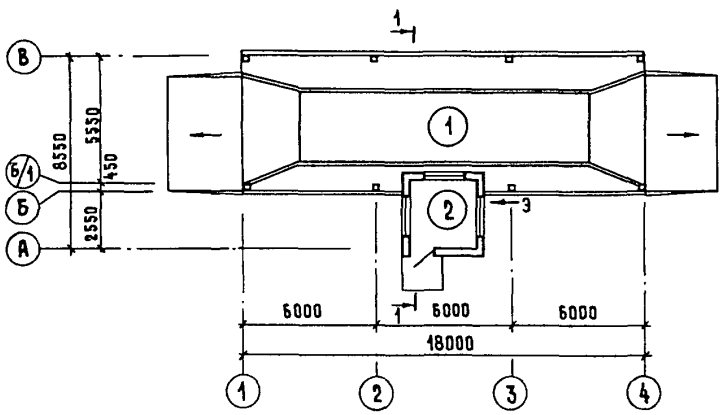

РАЗРЕЗ I-I

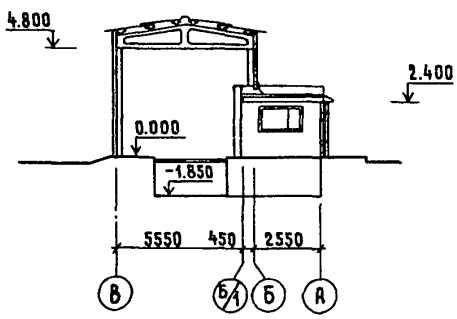

ЭКСПЛИКАЦИЯ ПОМЕЩЕНИЙ

Номер	Наименование	Площадь, м2
I	Навес над автовесами	I08,0
2	Помещение для весовщика	9,0

ЭКСПЛИКАЦИЯ ОБОРУДОВАНИЯ

Поз.	Наименование и марка	Кол.
I	Автомобильные весы стационарные рычажные циферблатные марки 5002РС 30ЦЗАС Армавирского приборостроительного завода	I

gost.e-ecolog.ru

АВТОМОБИЛЬНЫЕ ВЕСЫ ГРУЗОПОДЪЕМНОСТЬЮ 30 ТОНН НА I ПРОЕЗД (ПОЛНОСБОРНОЕ ЗДАНИЕ)	ТИПОВОЙ ПРОЕКТ 4I6-7-2I6.85	Лист I Страница 2

D2BA **СТРОИТЕЛЬНЫЕ КОНСТРУКЦИИ И ИЗДЕЛИЯ**

Фундаменты будки весовщика - (стены приямка под автовесы) из блоков для стен подвала по ГОСТ I3579-78 Типоразмеров - 3.

Фундаменты помещения над автовесами - сборные железобетонные по ГОСТ 24022-80. Типоразмеров-I;

Фундаменты под оборудование - монолитные бетонные М-I00

Балки фундаментные - сборные железобетонные серии I.4I5-I вып.I. Типоразмеров - I

Колонны - сборные железобетонные серии I.823-I вып.I. Типоразмеров -I

Прогоны - сборные железобетонные серии I.462-I4 вып.2. Типоразмеров - I

Стены - двухслойные керамзитобетонные панели серии I.832.I-9. Типоразмеров - 5 и индивидуальные двухслойные керамзитобетонные панели. Типоразмеров - 3

Стены приямка под автовесы - блоки бетонные для стен подвалов по ГОСТ I3579-78. Типоразмеров - 3

Перекрытие над приямком в будке весовщика - монолитное железобетонное М-200

Покрытие - фермы сборные железобетонные серии I.063.I-I. Типоразмеров - I; сборные железобетонные прогоны серии I.462-I4 вып.2. Типоразмеров - I; сборные железобетонные плиты серии I.I4I-I вып.I0. Типоразмеров - I

Кровля - волнистые асбестоцементные листы по железобетонным прогонам над будкой весовщика-рубероидная 4-х слойная на горячем битуме

Полы - асфальтобетонные, дощатые

Окна - деревянные по ГОСТ II2I4-78. Типоразмеров - I

Двери - деревянные по ГОСТ I7324-7I. Типоразмеров - I; по ГОСТ 24698-8I. Типоразмеров - I

Наибольшая масса монтажного элемента (панель стеновая) - I,78 т

H5UA **ОТДЕЛКА**

НАРУЖНАЯ

Известковая побелка с последующей гидрофобизацией

ВНУТРЕННЯЯ

Силикатная окраска

C3GA **ИНЖЕНЕРНОЕ ОБОРУДОВАНИЕ**

Вентиляция - естественная

Электроснабжение и отопление - от внутриплощадочных сетей напряжением 380/220 В

J3OB **СКОРОСТНОЙ НАПОР ВЕТРА** - 27 кгс/м2 (0,26 кПа)

J3NB **ВЕС СНЕГОВОГО ПОКРОВА** - I00 кгс/м2 (0,98 кПа)

R2CO **СТЕПЕНЬ ОГНЕСТОЙКОСТИ** - вторая

G2DD **КЛИМАТИЧЕСКИЕ ПОДРАЙОНЫ СССР** - IB, IA

N1BD **РАСЧЕТНАЯ ТЕМПЕРАТУРА НАРУЖНОГО ВОЗДУХА** - минус 20°С, 30°С (основное решение)

G2EE **ИНЖЕНЕРНО-ГЕОЛОГИЧЕСКИЕ УСЛОВИЯ** - обычные

АВТОМОБИЛЬНЫЕ ВЕСЫ ГРУЗОПОДЪЕМНОСТЬЮ 30 ТОНН НА I ПРОЕЗД (ПОЛНОСБОРНОЕ ЗДАНИЕ)	ТИПОВОЙ ПРОЕКТ 4I6-7-2I6.85	Лист 2 Страница 3

G3DT ТЕХНОЛОГИЧЕСКИЙ ПРОЦЕСС

Весы предназначены для взвешивания большегрузных автомобилей с грузами до 30 тонн

G3BD ПОТРЕБНОСТЬ В СЫРЬЕ И РЕСУРСАХ

Годовой расход электроэнергии 29,968 тыс.кВт.ч

	Наименование		Всего	Удельн. показатель
	СТОИМОСТЬ			
V1IB	Общая сметная стоимость	тыс. руб.	I6,5I	-
	в том числе:			
V1IL	строительно-монтажных работ	"	I4,44	-
V1IO	оборудования	"	2,07	-
V1IS	Стоимость строительно-монтажных работ I м2 общей площади здания	руб.	-	I26,89
V1IR	Стоимость строительно-монтажных работ I м3 строительного объема	"	-	I7,52
V1IV	Стоимость общая на расчетный показатель	"	-	550,33
V1JA	ТРУДОЕМКОСТЬ			
V1JF	Построечные трудовые затраты	чел.дн.	I74,2	-
V1JR	То же, на I м3 строительного объема	"	-	0,2I
V1JV	То же, на расчетный показатель	"	-	5,8I
V1KA	РАСХОДЫ			
V1KB	Расход строительных материалов			
	Цемент	т	4I,27	-
	Цемент, приведенный к М400	"	39,20	-
	То же, на I м2 общей площади	"	-	0,35
	То же, на расчетный показатель	"	-	I,3I
	Сталь	"	3,73	-
	Сталь, приведенная к классам А-I и С38/23	"	5,3I	-
	То же, на I м2 общей площади	"	-	0,05
	То же, на расчетный показатель	"	-	0,I8
	Бетон и железобетон	м3	I47,24	-
	в том числе:			
	монолитный	"	88,29	-
	сборный	"	58,95	-
	То же, на I м2 общей площади	"	-	I,29

	Наименование		Всего	Удельн. показатель
	Лесоматериалы	м3	3,48 (2,36)	-
	Лесоматериалы, приведенные к круглому лесу	"	5,40	-
	Кирпич	тыс. шт.	0,39	-
V4KA	ЭКСПЛУАТАЦИОННЫЕ ПОКАЗАТЕЛИ			
	Потребная электрическая мощность	кВт.	6,2	-
	ТЕХНИЧЕСКИЕ ХАРАКТЕРИСТИКИ			
G3NB	Объем строительный	м3	824,I	-
	в том числе:			
	подземной части	"	I2I,3	-
V1NP	Объем строительный на расчетный показатель	"	-	27,47
G3OC	Площадь застройки	м2	I2I,4	-
G3OB	Общая площадь	"	II3,8	-
V1OK	Общая площадь на расчетный показатель	"	-	3,80

АВТОМОБИЛЬНЫЕ ВЕСЫ ГРУЗОПОДЪЕМНОСТЬЮ 30 ТОНН НА I ПРОЕЗД (ПОЛНОСБОРНОЕ ЗДАНИЕ)	ТИПОВОЙ ПРОЕКТ 4I6-7-2I6.85	Лист 2 Страница 4

Д О П О Л Н И Т Е Л Ь Н Ы Е Д А Н Н Ы Е

Настоящий типовой проект разработан как конструктивный вариант т.п.8I7-I70.

За расчетный показатель принята одна тонна (количество расчетных единиц - 30).

Сметная документация составлена в нормах и ценах I984 г.

В проекте(для помещения над автовесами) предусмотрен вариант сборных ж.б. свай-колонн по ГОСТ I9804-7-83 Типоразмеров -I

B7EA С О С Т А В П Р О Е К Т Н О Й Д О К У М Е Н Т А Ц И И

Альбом I - Пояснительная записка. Архитектурно-строительные решения. Электротехнические чертежи. Связь и сигнализация. Спецификации оборудования

Альбом II - Изделия индустриального изготовления

Альбом III - Ведомости потребности в материалах

Альбом IУ - С м е т ы

Объем проектных материалов, приведенных к формату А4 - 220 форматок

B7BA АВТОР ПРОЕКТА Гипронисельхоз, I2I002, Москва, М.Могильцевский пер.,3

B7HA УТВЕРЖДЕНИЕ Утвержден Главсельстройпроектом Минсельхоза СССР, сводное заключение от I9.04.83г. № 33. Введен в действие Гипронисельхозом, приказ от I9.07.84г. № I02-П. Срок действия типового проекта ~~-I988-~~г.

B7KA ПОСТАВЩИК Минский филиал ЦИТП- 220600,Минск, ул.Карла Маркса,32

Инв. № 20484

Катал.л.№05I803

gost.e-ecolog.ru