СССР	СТРОИТЕЛЬНЫЙ КАТАЛОГ ЧАСТЬ 2 ТИПОВЫЕ ПРОЕКТЫ ПРЕДПРИЯТИЙ, ЗДАНИЙ И СООРУЖЕНИЙ	ТИПОВОЙ ПРОЕКТ 403-I-58.85 УДК 669.1
ЦИТП	РЕЗЕРВУАР С ПЕРЕМЕШИВАЮЩИМ УСТРОЙСТВОМ ДЛЯ ПУЛЬПЫ ОБЪЕМОМ 2 ТЫС.КУБ.М	ОЕРВ
АПРЕЛЬ 1986		На 2-х листах На 3-х страницах Страница I

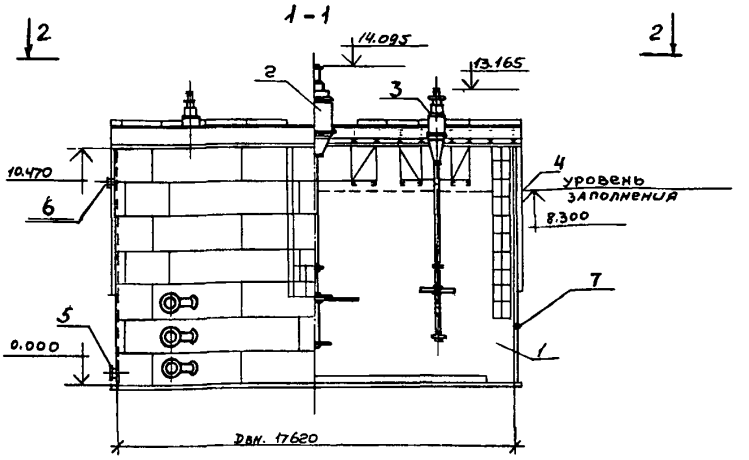

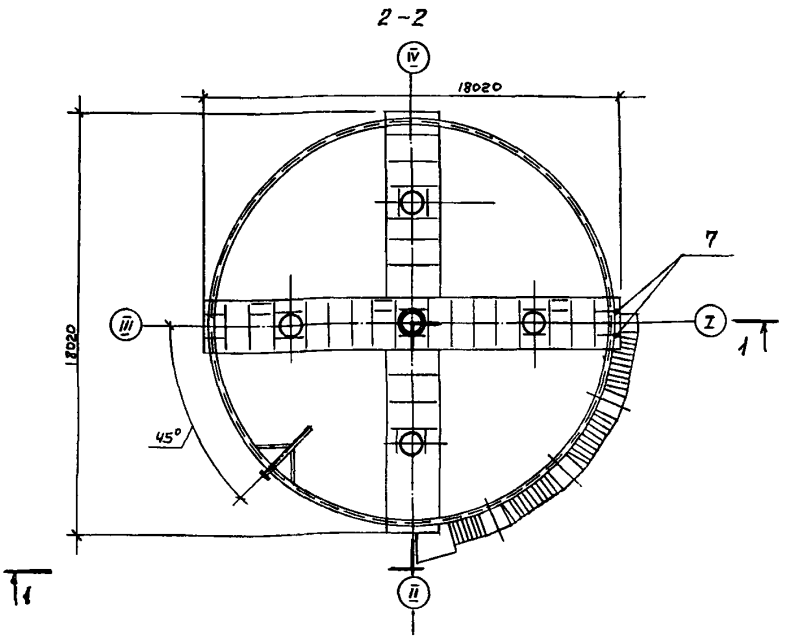

ЭКСПЛИКАЦИЯ ОБОРУДОВАНИЯ

поз	Наименование	кол.	поз	Наименование	кол.
I	Резервуар V= 2000 м^3	I	5	Штуцер для слива пульпы Ду=350	I
2	Перемешивающее устройство ПУ-I32-7	I	6	Штуцер для перелива пульпы Ду=400	I
3	Перемешивающее устройство ПУ-75-6	I	7	Ртутный термометр сопротивления	I
4	Датчик уровня	I			

gost.e-ecolog.ru

РЕЗЕРВУАР С ПЕРЕМЕШИВАЮЩИМ УСТРОЙСТВОМ ДЛЯ ПУЛЬПЫ ОБЪЕМОМ 2 ТЫС. КУБ. М	ТИПОВОЙ ПРОЕКТ 403-I-58.85	ЛИСТ I СТРАНИЦА 2

D1AA ТЕХНИЧЕСКАЯ ХАРАКТЕРИСТИКА

Резервуар с перемешивающими устройствами предоставляет собой открытый сверху, вертикально расположенный металлический цилиндр, который устанавливается в закрытом помещении.
Перемешивающие устройства монтируются на опорной конструкции в верхней части резервуара.
Основные показатели:
диаметр резервуара - I7,62 м
высота - I0,44 м
плотность пульпы - 2600 кг/м^3
температура пульпы от 2^{0}С до 25^{0}С

D2BA СТРОИТЕЛЬНЫЕ КОНСТРУКЦИИ И ИЗДЕЛИЯ
Материал конструкций корпуса резервуара - сталь марки БСт3сп5 по ГОСТ 380-7I*.
Материал балок опорной конструкции мешалок - сталь 09Г2-I2 по ГОСТ I9282-73
Фундаменты - монолитный железобетон М-400.
Наибольшая масса монтажного элемента - 702 кг.

R2C0 СТЕПЕНЬ ОГНЕСТОЙКОСТИ -
- вторая

G2DD КЛИМАТИЧЕСКИЕ РАЙОНЫ
СССР - I, II

G3DT ТЕХНОЛОГИЧЕСКИЙ ПРОЦЕСС

Резервуар с перемешивающими устройствами служит для перемешивания пульпы рудного концентрата, регулирования ее плотности и подготовки пульпы к гидротранспортированию.
В стенках резервуара предусматриваются патрубки для присоединения трубной обвязки с целью обеспечения заполнения, слива пульпы и ее рециркуляции.

H5UA ОТДЕЛКА

НАРУЖНАЯ
Наружная поверхность окрашивается за два раза лаком МФ-I70 по ГОСТ I5907-70* с добавлением I5% алюминиевой пудры по ГОСТ 5494-7I*.

ВНУТРЕННЯЯ
Для предотвращения абразивного износа днища предусмотрена футеровка днища металлическими плитами.
На лопасти верхней мешалки наносится гуммированное покрытие.

C3GA ИНЖЕНЕРНОЕ ОБОРУДОВАНИЕ
Резервуар комплектуется одним центральным перемешивающим устройством марки ПУ-I32 и четырьмя периферийными перемешивающими устройствами марки ПУ-75.
Уровень и температура пульпы контролируются приборами КИП и А.
Потребная электрическая мощность кВт - 432
Напряжение В - 380

G2EE ИНЖЕНЕРНО-ГЕОЛОГИЧЕСКИЕ УСЛОВИЯ - обычные

РЕЗЕРВУАР С ПЕРЕМЕШИВАЮЩИМ УСТРОЙСТВОМ ДЛЯ ПУЛЬПЫ ОБЪЕМОМ 2 ТЫС.КУБ.М	ТИПОВОЙ ПРОЕКТ 403-I-58.85	ЛИСТ 2 СТРАНИЦА 3

	Наименование		Всего	Удельный показатель
VIIA	СТОИМОСТЬ			
IIB	Общая сметная стоимость	тыс. руб.	207,8	
	в том числе:			
VIIL	строительно-монтажных работ	то же	65,27	
VIIO	оборудования	"	I42,53	
VIIR	Стоимость строительно-монтажных работ на I м^3 строительного объема	руб.		26
	Стоимость общая на расчетный показатель	"		I03
VIJA	ТРУДОЕМКОСТЬ			
VIJB	Построечные трудовые затраты	чел. дн.	373	
VIJR	То же, на I м^3 строительного объема	то же		0,I5
VIJV	То же, на расчетный показатель	"		0,I8
VIKA	РАСХОДЫ			
VIKB	Расход строительных материалов			
	Цемент	тонн	I9,5	
	Цемент, приведенный к М-400	"	I9,5	
	Сталь	кг	III00	
	Сталь, приведенная к классам А-I и С38/23	"	III00	
	То же, на I м^3 строительного объема	"		4,3
	То же, на расчетный показатель	"		55

	Наименование		Всего
V4KA	ЭКСПЛУАТАЦИОННЫЕ ПОКАЗАТЕЛИ		
V4KK	Потребная электрическая мощность	кВт	345
	ТЕХНИЧЕСКАЯ ХАРАКТЕРИСТИКА		
G3NB	Объем строительный	м^3	2546
	Полезная емкость резервуара	м^3	2024
G30C	Площадь застройки	м^2	245

ДОПОЛНИТЕЛЬНЫЕ ДАННЫЕ

За расчетный показатель принята единица полезной емкости – I м^3 (Всего 2024 м^3)

Сметная документация составлена в нормах и ценах I984 г.

B7EA СОСТАВ ПРОЕКТНОЙ ДОКУМЕНТАЦИИ

Альбом I. Конструкции металлические. Основание и фундаменты.
Альбом II. Оборудование резервуаров.
Альбом III. Проект производства работ. Технология монтажа.
Альбом IУ. Проект производства работ. Приспособления для монтажа.
Альбом У. Сметы.
Альбом УI. Спецификации оборудования.
Альбом УII. Ведомости потребности в материалах.

Объем проектных материалов, приведенных к формату II – 38I форматок.

B7BA АВТОР ПРОЕКТА ВНИИПИгидротрубопровод, I2II65, Москва, Кутузовский проспект, 3IA.

B7HA УТВЕРЖДЕНИЕ Утвержден и введен в действие Миннефтегазстроем, протокол от 28.I2.I984 г.
Срок действия – I988 г.

B7KA ПОСТАВЩИК ВНИИПИгидротрубопровод, I2II65, Москва, Кутузовский проспект, 3IA.

gost.e-ecolog.ru