СССР	СТРОИТЕЛЬНЫЙ КАТАЛОГ ЧАСТЬ 2 ТИПОВЫЕ ПРОЕКТЫ ПРЕДПРИЯТИЙ, ЗДАНИЙ И СООРУЖЕНИЙ	ТИПОВОЙ ПРОЕКТ 403-I-57.85 УДК 669.1
ЦИТП	РЕЗЕРВУАР С ПЕРЕМЕШИВАЮЩИМ УСТРОЙСТВОМ ДЛЯ ПУЛЬПЫ ОБЪЕМОМ 0,70 ТЫС.КУБ.М	DEPB
АПРЕЛЬ 1986		На 2-х листах На 3-х страницах Страница I

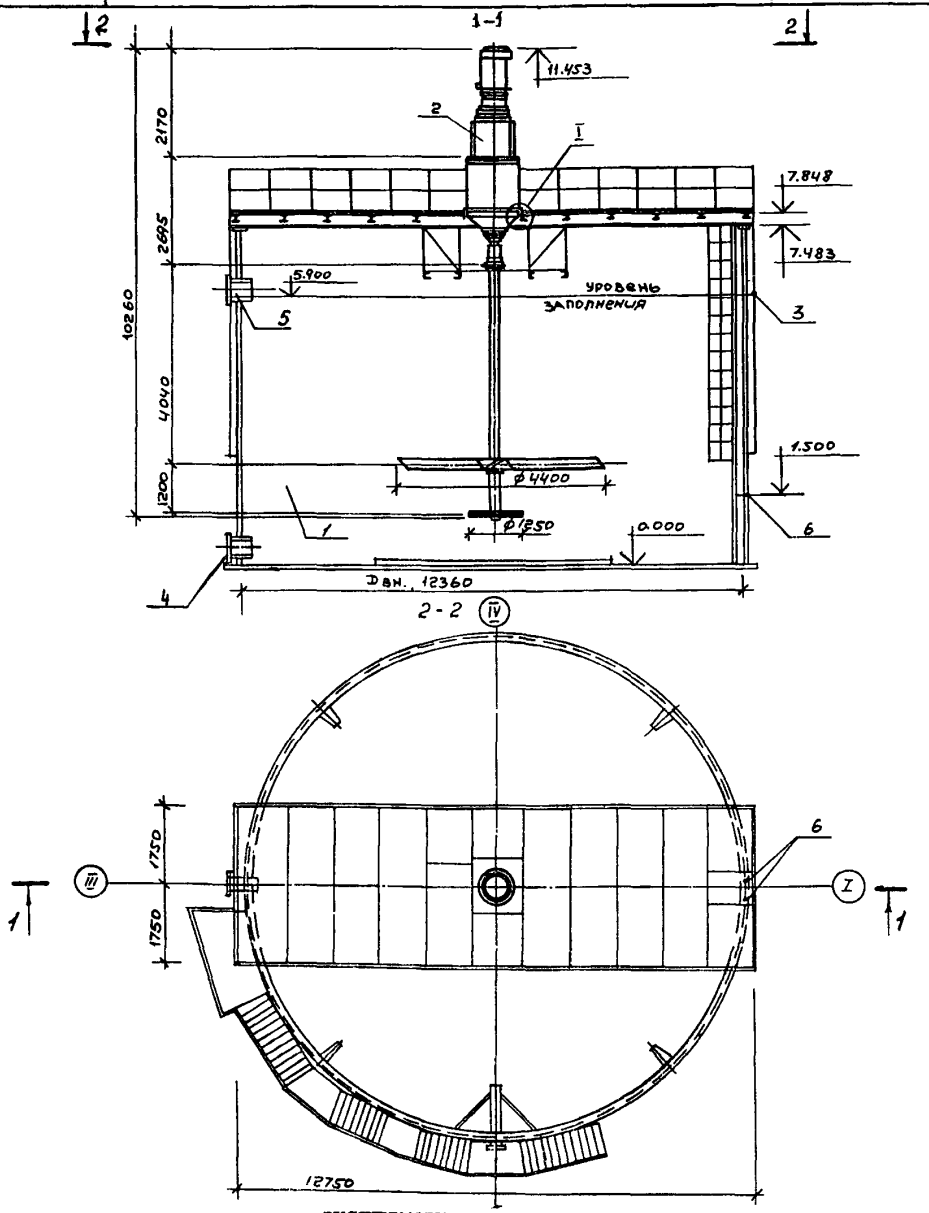

ЭКСПЛИКАЦИЯ ОБОРУДОВАНИЯ

поз	Наименование	кол.	поз	Наименование	кол.
I	Резервуар V = 700 м3	I	4	Штуцер для слива пульпы Ду=350	I
2	Перемешивающее устройство ПУ-Т32-5	I	5	Штуцер для перелива пульпы Ду=400	I
3	Датчик уровня	I	6	Ртутный термометр сопротивления	I

gost.e-ecolog.ru

РЕЗЕРВУАР С ПЕРЕМЕШИВАЮЩИМ УСТРОЙСТВОМ ДЛЯ ПУЛЬПЫ ОБЪЕМОМ 0,7 ТЫС.КУБ.М	ТИПОВОЙ ПРОЕКТ 403-I-57.85	ЛИСТ I СТРАНИЦА 2

D1AA ТЕХНИЧЕСКАЯ ХАРАКТЕРИСТИКА

Резервуар с перемешивающим устройством представляет собой открытый сверху вертикально расположенный металлический цилиндр, который устанавливается в закрытом помещении. Перемешивающее устройство монтируется на опорной конструкции в верхней части резервуара.

Основные показатели:

диаметр резервуара	- I2,36 м
высота	- 7,46 м
плотность пульпы	- 2600 кг/м^3
температура пульпы от 2°С до 25°С.	

D2BA СТРОИТЕЛЬНЫЕ КОНСТРУКЦИИ И ИЗДЕЛИЯ

Материал конструкций корпуса резервуара - сталь марки БСт3п5 по ГОСТ 380-7I*

Материал балок опорной конструкции мешалок - сталь 09Г2-I2 по ГОСТ I928I-73

Фундаменты - монолитный железобетон М-400

Наибольшая масса монтажного элемента - 702 кг

R2CO СТЕПЕНЬ ОГНЕСТОЙКОСТИ - - вторая

G2DD КЛИМАТИЧЕСКИЕ РАЙОНЫ СССР - I, II

G3DT ТЕХНОЛОГИЧЕСКИЙ ПРОЦЕСС

Резервуар с перемешивающим устройством служит для перемешивания пульпы рудного концентрата, регулирования ее плотности и подготовки пульпы к гидротранспортированию.

В стенках резервуара предусматриваются патрубки для присоединения трубной обвязки с целью обеспечения заполнения, слива пульпы и ее рециркуляции.

H5UA ОТДЕЛКА

НАРУЖНАЯ

Наружная поверхность окрашивается за два раза лаком ПФ-I70 по ГОСТ I5907-70* с добавлением I5% алюминиевой пудры по ГОСТ 5494-7I *

ВНУТРЕННЯЯ

Для предотвращения износа днища предусмотрена футеровка днища металлическими плитами. На лопасти верхней мешалки наносится гуммированное покрытие

C36A ИНЖЕНЕРНОЕ ОБОРУДОВАНИЕ

Резервуар комплектуется одним центральным перемешивающим устройством марки ПУ-I32-5.

Уровень и температура пульпы контролируется приборами КИП и А.

Потребная электрическая мощность	кВт	- I32
Напряжение	В	- 380

G2EE ИНЖЕНЕРНО-ГЕОЛОГИЧЕСКИЕ УСЛОВИЯ - обычные

РЕЗЕРВУАР С ПЕРЕМЕШИВАЮЩИМ УСТРОЙСТВОМ ДЛЯ ПУЛЬПЫ ОБЪЕМОМ 0,7 ТЫС.КУБ.М	ТИПОВОЙ ПРОЕКТ 403-I-57.85	ЛИСТ 2 СТРАНИЦА 3

	Наименование		Всего	Удельный показатель
VIIA	СТОИМОСТЬ			
VIIB	Общая сметная стоимость	тыс. руб.	90,63	
	в том числе:			
VIIL	строительно-монтажных работ	то же	20,50	
VIIO	оборудования	"	70,I3	
VIIR	Стоимость строительно-монтажных работ на I м³ строительного объема	руб.		23
	Стоимость общая на расчетный показатель	"		I29
VIJA	ТРУДОЕМКОСТЬ			
	Построечные трудовые затраты	чел. дн.	I5I	
	То же, на I м³ строительного объема	то же		0,I7
	То же, на расчетный показатель	то же		0,2I
	РАСХОДЫ			
	Расход строительных материалов			
	Цемент	тонн	I0,0	
	Цемент, приведенный к М-400	"	I0,0	
	Сталь	кг	5730	
	Сталь, приведенная к классам А-I и С38/23	"	5730	
	То же, на I м³ строительного объема	"		6,4
	То же, на расчетный показатель	"		8,I

Наименование		Всего	Удельный показатель
V4KA	ЭКСПЛУАТАЦИОННЫЕ ПОКАЗАТЕЛИ		
V4KK	Потребная электрическая мощность	кВт	I06
	ТЕХНИЧЕСКАЯ ХАРАКТЕРИСТИКА		
G0NB	Объем строительный	м³	895
	Полезная емкость резервуара	м³	708
G30C	Площадь застройки	м²	I20

ДОПОЛНИТЕЛЬНЫЕ ДАННЫЕ

За расчетный показатель принята единица полезной емкости - I куб.м (Всего 708 м³)

Сметная документация составлена в нормах и ценах I984 г.

B7EA СОСТАВ ПРОЕКТНОЙ ДОКУМЕНТАЦИИ

Альбом I. Конструкции металлические. Основание и фундаменты.
Альбом II. Оборудование резервуаров.
Альбом III. Проект производства работ. Технология монтажа.
Альбом IУ. Проект производства работ. Приспособления для монтажа (из т.п.403-I-58.85)
Альбом У. Сметы.
Альбом УI. Спецификации оборудования.
Альбом УII. Ведомости потребности в материалах.

Объем проектных материалов, приведенных к формату II- 36I форматка.

B7BA АВТОР ПРОЕКТА ВНИИПИгидротрубопровод, I2II65, Москва, Кутузовский пр., 3IA.

B7HA УТВЕРЖДЕНИЕ Утвержден и введен в действие Миннефтегазстроем, протокол от 28.I2.84г.

Срок действия - I988г.

B7KA ПОСТАВЩИК ВНИИПИгидротрубопровод, I2II65, Москва, Кутузовский пр.,3IA.

gost.e-ecolog.ru