СССР	СТРОИТЕЛЬНЫЙ КАТАЛОГ ЧАСТЬ 2 ТИПОВЫЕ ПРОЕКТЫ ПРЕДПРИЯТИЙ, ЗДАНИЙ И СООРУЖЕНИЙ	ТИПОВОЙ ПРОЕКТ 403-I-55.85 УДК 669.1
ЦИТП	РЕЗЕРВУАР С ПЕРЕМЕШИВАЮЩИМ УСТРОЙСТВОМ ДЛЯ ПУЛЬПЫ ОБЪЕМОМ 0,I5 ТЫС.КУБ.М	ОЕРВ
АПРЕЛЬ 1986		На 2-х листах На 3-х страницах Страница I

1 - 1

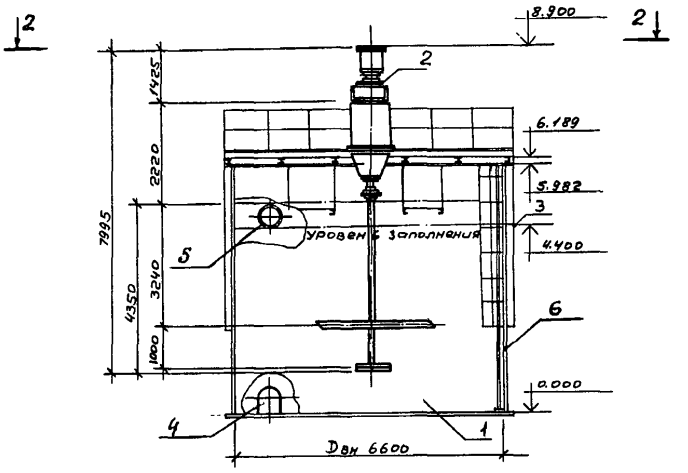

2-2

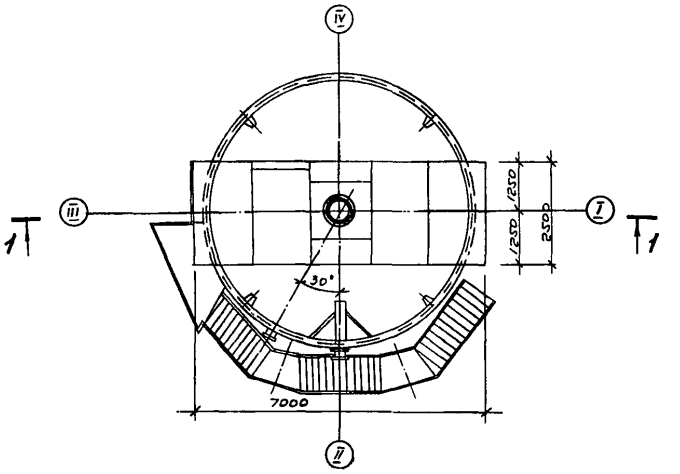

ЭКСПЛИКАЦИЯ ОБОРУДОВАНИЯ

поз	Наименование	кол.	поз	Наименование	кол.
I	Резервуар V = I50 м3	I	4	Штуцер для слива пульпы Ду=350	I
2	Перемешивающее устройство ПУ-75-4	I	5	Штуцер для перелива пульпы Ду=400	I
3	Датчик уровня	I	6	Ртутный термометр сопротивления	I

gost.e-ecolog.ru

РЕЗЕРВУАР С ПЕРЕМЕШИВАЮЩИМ УСТРОЙСТВОМ ДЛЯ ПУЛЬПЫ ОБЪЕМОМ 0,I5 ТЫС.КУБ.М	ТИПОВОЙ ПРОЕКТ 403-I-55.85	ЛИСТ I СТРАНИЦА 2

D1AA ТЕХНИЧЕСКАЯ ХАРАКТЕРИСТИКА

Резервуар с перемешивающим устройством представляет собой открытый сверху вертикально расположенный металлический цилиндр, который устанавливается в закрытом помещении. Перемешивающее устройство монтируется на опорной конструкции в верхней части резервуара.

Основные показатели:

диаметр резервуара	- 6,6 м
высота	- 5,97 м
плотность пульпы	- 2600 кг/м^3
температура пульпы от 2^{0}С до 25^{0}С.	

D2BA СТРОИТЕЛЬНЫЕ КОНСТРУКЦИИ И ИЗДЕЛИЯ

Материал конструкций корпуса резервуара - сталь марки БСтЗпЗ по ГОСТ 380-7I*
Материал балок опорной конструкции мешалок - сталь - 09Г2-I2 по ГОСТ I928I-73
Фундаменты - монолитный железобетон М-400
Наибольшая масса монтажного элемента - 702 кг.

R2C0 СТЕПЕНЬ ОГНЕСТОЙКОСТИ - вторая

G2DD КЛИМАТИЧЕСКИЕ РАЙОНЫ СССР I, II

G3DT ТЕХНОЛОГИЧЕСКИЙ ПРОЦЕСС

Резервуар с перемешивающим устройством служит для перемешивания пульпы рудного концентрата, регулирования ее плотности и подготовки пульпы к гидротранспортированию.
В стенках резервуара предусматриваются патрубки для присоединения трубной обвязки с целью обеспечения заполнения, слива пульпы и ее рециркуляции.

H5UA ОТДЕЛКА

НАРУЖНАЯ

Наружная поверхность окрашивается за два раза лаком ПВ-I70 по ГОСТ I5907-70* с добавлением I5% алюминиевой пудры по ГОСТ 5494-7I*

ВНУТРЕННЯЯ

Для предотвращения износа днища предусмотрена футеровка днища металлическими плитами. На лопасти верхней мешалки наносится гуммированное покрытие.

C3GA ИНЖЕНЕРНОЕ ОБОРУДОВАНИЕ

Резервуар комплектуется одним центральным перемешивающим устройством марки ПУ-75-4.
Уровень и температура пульпы контролируется приборами КИП и А
Потребная электрическая мощность кВт - 75
Напряжение В - 380

G2EE ИНЖЕНЕРНО-ГЕОЛОГИЧЕСКИЕ УСЛОВИЯ - обычные

РЕЗЕРВУАР С ПЕРЕМЕШИВАЮЩИМ УСТРОЙСТВОМ ДЛЯ ПУЛЬПЫ ОБЪЕМОМ 0,I5 ТЫС.КУБ.М	ТИПОВОЙ ПРОЕКТ 403-I-55.85	ЛИСТ 2 СТРАНИЦА 3

	Наименование		Всего	Удельный показатель
VIIA	СТОИМОСТЬ			
VIIB	Общая сметная стоимость	тыс. руб.	36,38	
	в том числе:			
VIIL	строительно-монтажных работ	то же	9,05	
VIIO	оборудования	-"-	27,33	
VIIR	Строительно-монтажных работ на I м^3 строительного объема	руб.		44
	Стоимость общая на расчетный показатель	-"-		243
VIJA	ТРУДОЕМКОСТЬ			
VIJB	Построечные трудовые затраты	чел. дн.	64	
VIJR	То же, на I м^3 строительного объема	то же		0,3
VIJV	То же, на расчетный показатель	-"-		0,42
VIKA	РАСХОД			
VIKB	Расход строительных материалов			
	Цемент	тонн	3,2	
	Цемент, приведенный к М-400	тонн	3,2	
	Сталь	кг	I780	
	Сталь, приведенная к классам А-I и С 38/23	-"-	I780	
	То же, на I м^3 строительного объема	-"-		8,7
	То же, на расчетный показатель	-"-		II,8

	Наименование		Всего	Удельный показатель
V4KA	ЭКСПЛУАТАЦИОННЫЕ ПОКАЗАТЕЛИ			
V4KK	Потребная электрическая мощность	кВт		60
	ТЕХНИЧЕСКИЕ ХАРАКТЕРИСТИКИ			
G3NB	Объем строительный	м^3		204
	Полезная емкость резервуара	м^3		I50
G30C	Площадь застройки	м^2		34,4

ДОПОЛНИТЕЛЬНЫЕ ДАННЫЕ

За расчетный показатель принята единица полезной емкости - I м^3 (Всего I50 м^3)

Сметная документация составлена в нормах и ценах I984 г.

B7EA СОСТАВ ПРОЕКТНОЙ ДОКУМЕНТАЦИИ

Альбом I. Конструкции металлические. Основание и фундаменты.
Альбом II. Оборудование резервуаров.
Альбом III. Проект производства работ. Технология монтажа.
Альбом IУ. Проект производства работ. Приспособления для монтажа (из т.п. 403-I-58.85)
Альбом У. Сметы.
Альбом УI. Спецификации оборудования.
Альбом УII. Ведомости потребности в материалах.

Объем проектных материалов, приведенных к формату II - 357 форматок.

B7BA АВТОР ПРОЕКТА ВНИИСПгидротрубопровод, I2II65, Москва, Кутузовский проспект, 3Iа

B7HA УТВЕРЖДЕНИЕ Утвержден и введен в действие Миннефтегазстроем, протокол от 28.I2.I984г.
Срок действия - I988 год.

B7KA ПОСТАВЩИК ВНИИСПгидротрубопровод, I2II65, Москва, Кутузовский проспект, 3Iа

gost.e-ecolog.ru