СССР	СТРОИТЕЛЬНЫЙ КАТАЛОГ ЧАСТЬ 2 ТИПОВЫЕ ПРОЕКТЫ ПРЕДПРИЯТИЙ, ЗДАНИЙ И СООРУЖЕНИЙ	ТИПОВОЙ ПРОЕКТ 4II-I- I26.85 УДК 712.27
ЦИТП	ОДНОКВАРТИРНЫЙ ДВУХКОМНАТНЫЙ КОРДОН СТЕНЫ КИРПИЧНЫЕ	ОХГВ
ЯНВАРЬ 1986		На 2 листах На 3 страницах Страница I

Ф А С А Д I-2

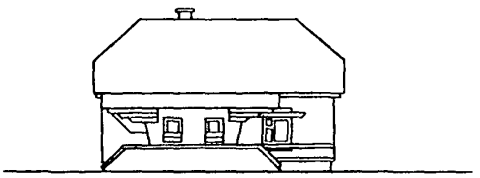

ПЛАН НА ОТМ.0.000

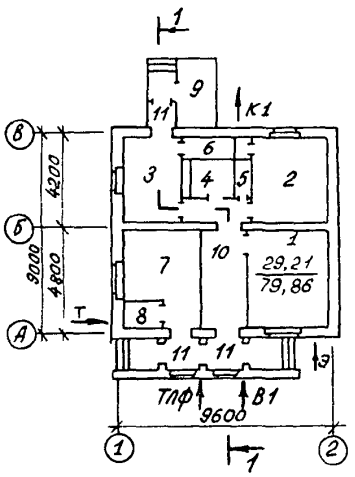

Р А З Р Е З I-I

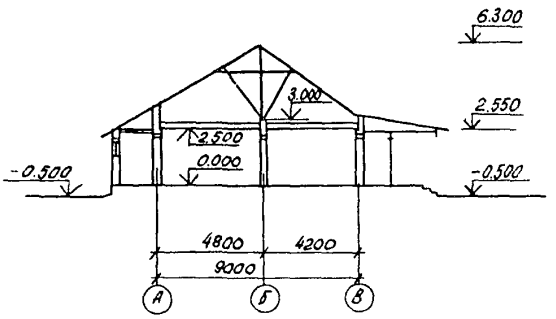

ЭКСПЛИКАЦИЯ ПОМЕЩЕНИЙ

Номер	Наименование	Площадь
I	Общая комната	I6,23
2	Спальня со встроенным шкафом	I3,67
3	Кухня	I0,20
4	Ванная комната	3,3I
5	Уборная	I,34
6	Кладовая	I,97
7	Комната работника лесной охраны	I2,7
8	Тепловой узел	2,30
9	Терраса	6,8
I0	Коридоры со встроенными шкафами	I2,20
II	Тамбуры	5,94

gost.e-ecolog.ru

ОДНОКВАРТИРНЫЙ ДВУХКОМНАТНЫЙ КОРДОН СТЕНЫ КИРПИЧНЫЕ	ТИПОВОЙ ПРОЕКТ 4II-I-I26.85	Лист I Страница 2

D2BA СТРОИТЕЛЬНЫЕ КОНСТРУКЦИИ И ИЗДЕЛИЯ

Конструктивная схема с поперечными несущими стенами

Фундаменты-ленточные бутобетонные

Стены наружные и внутренние – кирпичные из силикатного модульного кирпича

Перекрытие-щитовой накат по деревянным балкам. Утеплитель: минераловатные полужесткие плиты γ =300 кг/м^3

Перегородки – из керамического кирпича.

Крыша- с холодным чердаком.

Кровля- из асбестоцементных волнистых листов по деревянной обрешетке и стропилам.

Двери наружные- деревянные по серии I.I36.5-I9; типоразмеров-I

Двери внутренние – деревянные по серии I.I36-I0; типоразмеров – 3.

Окна – деревянные с двойным остеклением по серии I.I36.5-I6; типоразмеров-4.

Встроенное оборудование- кладовые, шкафы, антресоли – по серии I.I72-4.

Полы – дощатые, керамическая плитка.

Наибольшая масса монтажного элемента (стропильная нога-0,I т)

H5UA ОТДЕЛКА

НАРУЖНАЯ

Кирпичная облегченная кладка с утеплителем с расшивкой швов. Цоколь оштукатуривается цементным раствором.

ВНУТРЕННЯЯ

В комнатах и коридорах – оклейка обоями в кухнях и уборных – масляная покраска панелей на высоту I,8м, облицовка стен над кухонным рядом глазурованной плиткой на высоту 60 см, в ванной комнате-панель из глазурованной плитки высотой I,8 м, выше клеевая окраска.

C3GA ИНЖЕНЕРНОЕ ОБОРУДОВАНИЕ

Водопровод – хозяйственно-питьевой напор на вводе I0м

Канализация – хозяйственно-фекальная в наружную сеть

Отопление – водяное система двухтрубная со стальными радиаторами типа РСВ.
Температура теплоносителя 95-70°С.

Вентиляция -естественная

Горячее водоснабжение – от газовой колонки ВПГ-I8.

Газоснабжение – от индивидуальных баллонных установок сжиженного газа.

Электроснабжение – от низковольтных сетей напряжением 380/220вольт ввод от воздушных сетей.

Освещение – лампами накаливания

Устройства связи – телефонизация, радиофикация

C2ED ОСНАЩЕНИЕ ЗДАНИЯ

Оборудование кухонь и санузлов – газовые плиты, мойки, унитазы, ванны, умывальники.

J3OB СКОРОСТНОЙ НАПОР ВЕТРА – $\frac{27\ кгс/м^2}{0,26\ кПа}$

J3NB ВЕС СНЕГОВОГО ПОКРОВА – $\frac{I00 кгс/м^2}{0,98\ кПа}$

R2CO СТЕПЕНЬ ОГНЕСТОЙКОСТИ – вторая

G1BF ОРИЕНТАЦИЯ – свободная

N1BD РАСЧЕТНАЯ ТЕМПЕРАТУРА НАРУЖНОГО ВОЗДУХА – минус 20,30,40°С

G2EE ИНЖЕНЕРНО-ГЕОЛОГИЧЕСКИЕ УСЛОВИЯ – обычные

G2DD КЛИМАТИЧЕСКИЕ РАЙОНЫ И ПОДРАЙОНЫ СССР – IB,II,III

ОДНОКВАРТИРНЫЙ ДВУХКОМНАТНЫЙ КОРДОН СТЕНЫ КИРПИЧНЫЕ	ТИПОВОЙ ПРОЕКТ 4II-I-I26.85	Лист 2 Страница 3

	Наименование		Всего	На $1м^2$ привед. общ.пл.
V1IA	СТОИМОСТЬ			
V1IB	Общая сметная стоимость	тыс.руб.	I4,62	0,I7
	в том числе:			
V1IL	строительно-монтажных работ	то же	I4,57	0,I7
V1IO	оборудование	"	0,05	0,00I
V1JA	ТРУДОЁМКОСТЬ			
V1JF	Построечные трудовые затраты	чел.дн.	320,I9	3,74
V1KA	РАСХОДЫ			
V1KB	Расход строительных материалов			
	Цемент	т	9,32	0,II
	Цемент,приведённый к марке М 400	т	8,83(8,6)	0,I0
	в том числе:			
	на сборные изделия	т	0,23	0,003
	Сталь	т	0,33(0,26)	0,004
	Сталь,приведённая к классам A-I и C38/23	т	0,37	0,004
	в том числе:			
	на сборные изделия	т	0,06	-
	Бетон и железобетон	$м^3$	2I,90	0.26
	в том числе:			
	монолитный:			
	тяжёлый	"	2I,I5	-
	сборный:			
	тяжёлый	"	0,75	-
	Лесоматериалы	"	3I,43	0,37
	Лесоматериалы приведённые к круглому лесу	"	47,2I(37,7)	0,55
	Кирпич	тыс.шт	36,34	-
	Масса конструкций и материалов	т	276	3,22
	Масса надземной части (от низа перекрытия технического подполья)	т	226	2,64

	Наименование		Всего	На $1м^2$ привед. общ.пл.
V4KA	ЭКСПЛУАТАЦИОННЫЕ ПОКАЗАТЕЛИ			
V4KH	Расход воды холодной	л/с	0,95	-
V4KI	Канализационные стоки	"	2,55	-
V4KN	Тепла	ккал/ч кВт	II440 I3,30	-
	в том числе: на отопление	то же	II440 I3,30	
	Тепла на отопление Iм2 общей площади	"		I43,3 0,I67
V4KJ	Газа	$нм^3/ч$	I,2I	-
V4KK	Потребная электрическая мощность	кВт	7,34	-
	Эксплуатационные затраты	руб/год	I220	I4,25
	ТЕХНИЧЕСКАЯ ХАРАКТЕРИСТИКА			
G3NB	Об"ём строительный	$м^3$	269,77	3,I5
G30C	Площадь застройки	$м^2$	II8,20	-
G30B	Приведённая общая	$м^2$	85,60	-
	Общая	$м^2$	79.86	-
	Жилая	$м^2$	29,2I	0.34
	Летних помещений	$м^2$	6,80	-
	Площадь внеквартирных помещений	$м^2$	I7,25	-

В скобках указывается потребность строительных материалов без учёта расходов на изготовление сборных изделий,конструкций.

Д О П О Л Н И Т Е Л Ь Н Ы Е Д А Н Н Ы Е

В проекте предусмотрены варианты: отопление - от котлов КЧМ, горячего водоснабжения - от водогрейной колонки, работающей на твёрдом топливе, оборудование кухни- плиты на твердом топливе.
Расчётный показатель $1м^2$ приведённой общей площади. Показатели приведены для основного варианта: температура - 30^0С.
Проект разработан взамен типового проекта 4II-I-I8/74 (А.I,Ш)
Сметы составлены в ценах и нормах I984 г.

B7FA

С О С Т А В П Р О Е К Т Н О Й Д О К У М Е Н Т А Ц И И

Альбом I - Пояснительная записка. Архитектурно-строительная, санитарно-техническая части, газоснабжение, электрическая часть, слаботочные устройства.
Альбом II- Спецификация оборудования.
Альбом Ш- Сметы. Ведомости потребности в материалах.

Об"ём проектных материалов, приведённых к формату А4. 325 форматок.

B7BA АВТОР ПРОЕКТА Воронежский филиал " Союзгипролесхоз ", 394086 г. Воронеж,ул.Острогожская,83

B7HA УТВЕРЖДЕНИЕ Утверждён Гослесхозом СССР, *протокол № 9 от 3I июля* I984 г.
Введён в действие Воронежским филиалом "Союзгипролесхоз", приказ № I от 9 января I985 г. Срок действия - I990 г.

B7KA ПОСТАВЩИК Киевский филиал ЦИТП, 252057, г. Киев, ул. Эжена Потье, I2.

Инв. №

Катал. № 052662

gost.e-ecolog.ru