СССР	СТРОИТЕЛЬНЫЙ КАТАЛОГ ЧАСТЬ 2 ТИПОВЫЕ ПРОЕКТЫ ПРЕДПРИЯТИЙ, ЗДАНИЙ И СООРУЖЕНИЙ	ТИПОВОЙ ПРОЕКТ 224-9-192.86 УДК 727.059:691.421
ЦИТП	УЧЕБНО-ХОЗЯЙСТВЕННЫЙ БЛОК С ТЕПЛИЦЕЙ	DSKB
СЕНТЯБРЬ 1986		На 2-х листах На 3-х страницах Страница I

ФАСАД 1-4

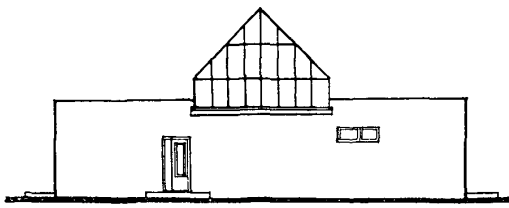

ФАСАД А-Б

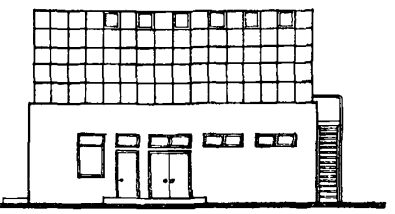

ПЛАН НА ОТМ. 0.000

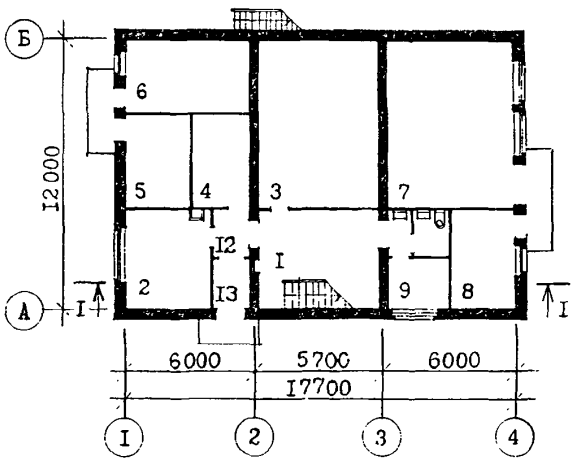

ПЛАН НА ОТМ. 3.300

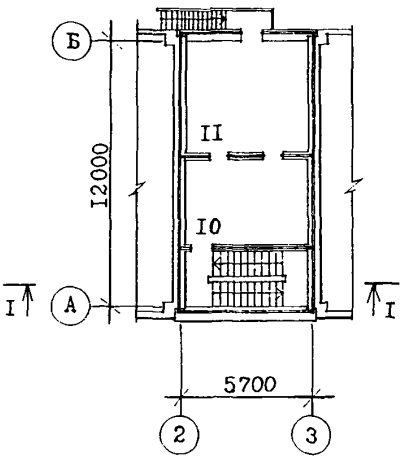

РАЗРЕЗ I-I

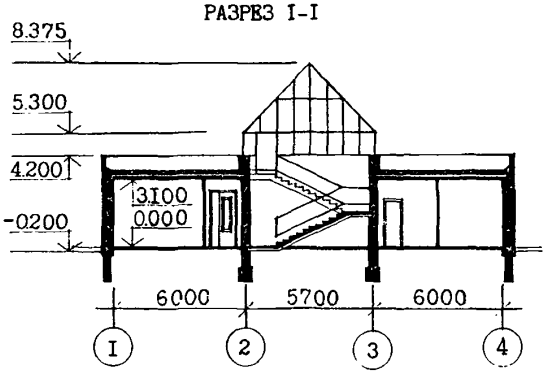

ЭКСПЛИКАЦИЯ ПОМЕЩЕНИЙ

№	Наименование	Площадь м2
I	Рекреация	I7,74
2	Зооуголок	I7,74
3	Зимовник для растений	40,65
4	Кладовая кормов для животных	I0,95
5	Кладовая удобрений	I2,54
6	Кладовая хозинвентаря	I9,86
7	Хранение спортоборудования	43,05
8	Пункт обслуживания площадок для обучения правилам дорожного движения	I2,87
9	Сантехническое помещение	6,4
I0	Теплица с +24°С, +28°С	2I,40
II	Теплица с +I0°С, +I2°С	27,50
I2,I3	Коридор. Тамбур	6,68

gost.e-ecolog.ru

УЧЕБНО-ХОЗЯЙСТВЕННЫЙ БЛОК С ТЕПЛИЦЕЙ	ТИПОВОЙ ПРОЕКТ 224-9-I92.86	Лист I Страница 2

D2BA СТРОИТЕЛЬНЫЕ КОНСТРУКЦИИ И ИЗДЕЛИЯ

Фундаменты и подземная часть стен - из монолитного бетона марки М-I50 (вариант - из бетонных блоков по ГОСТ I3579-78)

Стены наружные - из полнотелого керамического кирпича по ГОСТ 530-80

Стены внутренние - из полнотелого керамического кирпича по ГОСТ 530-80

Перегородки - кирпичные

Перекрытия и покрытия - сборные железобетонные панели по сериям:
I.04I.I-2 вып.I Типоразмеров - 2,
I.465-7, вып.3 Типоразмеров - 2

Опорные плиты - сборные железобетонные по серии I.225-2, вып.4 Типоразмеров - I

Перемычки - сборные железобетонные по серии I.I38-I0, вып.I Типоразмеров - I0

Лестницы - сборные железобетонные марши по серии I.050.I-2 вып.I Типоразмеров - 2
металлическая лестница по серии I.450.3-3 вып. 0,I Типоразмеров - I

Крыльца - железобетонные монолитные из бетона марки М-200

Крыша - плоская совмещенная невентилируемая

Кровля - рулонная из 4-х слоев наплавляемого рубероида марки РМ-420

Полы - бетонные, из керамической плитки по серии 2.244-I выпуск 4

Окна - с раздельными переплетами по ГОСТ II2I4-78 Типоразмеров - 2

Двери наружные - по ГОСТ 24698-8I Типоразмеров - 4

Двери внутренние - по ГОСТ 6629-74 Типоразмеров - 3

Наибольшая масса монтажного элемента (лестничный марш) - 2,29 т

H5UA ОТДЕЛКА

НАРУЖНАЯ

Облицовка лицевым керамическим кирпичом по ГОСТ 7484-78 с расшивкой швов

ВНУТРЕННЯЯ

Штукатурка, затирка, известковая, масляная окраска, облицовка керамической плиткой

C3GA ИНЖЕНЕРНОЕ ОБОРУДОВАНИЕ

Водопровод - хозяйственно-питьевой от внутренних сетей школы напор на вводе I2 м

Канализация - хозяйственно-бытовая, ливневая в наружную сеть

Отопление - центральное, водяное от внешнего источника

Горячее водоснабжение - от внутренних сетей школы

Вентиляция - естественная

Электроснабжение - от внешней сети напряжением 380/220 В. Освещение лампами накаливания и люминисцентными, досветка растений - лампами ДРЛФ-400

C2ED ОСНАЩЕНИЕ ЗДАНИЯ

Учебно-наглядные пособия и учебное оборудование выполняются предприятиями Главучтехпрома Минпроса СССР

J3OB СКОРОСТНОЙ НАПОР ВЕТРА - 27 кгс/м2 / 0,26 кПа

J3NB ВЕС СНЕГОВОГО ПОКРОВА - I00 кгс/м2 / 0,98 кПа

R2CO СТЕПЕНЬ ОГНЕСТОЙКОСТИ - вторая

G2EE ИНЖЕНЕРНО-ГЕОЛОГИЧЕСКИЕ УСЛОВИЯ - обычные

N1BD РАСЧЕТНАЯ ТЕМПЕРАТУРА НАРУЖНОГО ВОЗДУХА - минус 20,25,30°С (основное решение)

G2DD КЛИМАТИЧЕСКИЙ ПОДРАЙОН СССР - ПВ

УЧЕБНО-ХОЗЯЙСТВЕННЫЙ БЛОК С ТЕПЛИЦЕЙ	ТИПОВОЙ ПРОЕКТ 224-9-I92.86	Лист 2 Страница 3

	Наименование		Всего	Удельный показатель
V1IA	СТОИМОСТЬ			
V1IB	Общая сметная стоимость	тыс. руб.	33,78	-
	в том числе:			
V1II	строительно-монтажных работ	то же	32,53	-
V1IO	оборудования и мебели	"	I,25	-
V1IS	Стоимость строительно-монтажных работ I м2 полезной площади	руб.	-	I34,33
V1IR	То же, I м3 строительного объема здания	"	-	29,38
V1JA	ТРУДОЕМКОСТЬ			
V1JF	Построечные трудовые затраты	чел.-дн.	680,94	-
V1JS	То же, на I м2 полезной площади	"	-	2,8I2
V1JR	То же, на I м3 строительного объема	"	-	0,6I5
V1KA	РАСХОДЫ			
V1KB	Расход строительных материалов			
	Цемент	т	44,46	-
	Цемент, приведенный к марке М-400	"	42,I0	-
	Сталь	"	3,08	-
	Сталь, приведенная к классам А-I и С38/23	"	4,26	-
	в том числе:			
	сталь прокатная приведенная к С38/23	"	I,I3	-
	Сталь, приведенная к классам А-I и С38/23	"	3,I3	-
	Сталь, приведенная к классам А-I и С38/23 на I м2 полезной площади	"	-	0,0I3
	Бетон и железобетон	м3	I29,85	-
	в том числе:			
	монолитный тяжелый	"	73,32	-
	сборный тяжелый	"	56,53	-
	Бетон и железобетон на I м2 полезной площади	"	-	0,536

	Наименование		Всего	Удельный показатель
	Лесоматериалы	м3	6,7	-
	Лесоматериалы, приведенные к круглому лесу	"	I0,5	-
	Кирпич	тыс.шт.	76,94	-
V4KA	ЭКСПЛУАТАЦИОННЫЕ ПОКАЗАТЕЛИ			
V4KH	Расход воды холодной	м3/сут.	0,35	-
	горячей	"	0,I6	-
V4KI	Канализационные стоки	"	0,5I	-
V4KN	тепла	ккал/ч	85400	-
		кВт	99,06	
	в том числе:			
	на отопление	"	77380	-
			89,76	
	на вентиляцию	"		-
	на горячее водоснабжение	"	8020	-
			9,3	
	тепла на отопление I м2 полезной площади	"	-	3I9,5 / 0,37
V4KK	Потребная электрическая мощность	кВт	II,I	-
	ТЕХНИЧЕСКИЕ ХАРАКТЕРИСТИКИ			
G3NB	Объем строительный здания	м3	II07,27	-
V1NN	Объем строительный на I м2 полезной площ.	"	-	4,57
G3OC	Площадь застройки	м2	243,2I	-
	полезная площадь	"	242,I6	-
G3OQ	Рабочая площадь	"	224,30	-

Д О П О Л Н И Т Е Л Ь Н Ы Е Д А Н Н Ы Е

Показатели приведены для условий строительства при расчетной температуре минус 30°С. Сметная документация составлена в базисных ценах I984 г. Расчетный показатель - I м2 полезной площади. Количество расчетных единиц - 242,I6.

B7EA

С О С Т А В П Р О Е К Т Н О Й Д О К У М Е Н Т А Ц И И

Альбом I	Архитектурно-строительная часть. Водоснабжение и канализация. Отопление и вентиляция. Электрооборудование.
Альбом II	Сметы. Часть I (в базисных ценах). Часть 2 (в местных ценах)
Альбом III	Ведомости потребности в материалах

Объем проектных материалов, приведенных к формату А4 - 404

B7BA АВТОР ПРОЕКТА — Белгоспроект, 220746, Минск-4, проспект Машерова, 23

B7HA УТВЕРЖДЕНИЕ — Утвержден Госстроем БССР 02.04.86 г., приказ № 56
Введен в действие институтом "Белгоспроект 03.04.86 г., приказ № 67

B7KA ПОСТАВЩИК — Минский филиал ЦИТП, 220600, Минск-34, ул.К.Маркса, 32

gost.e-ecolog.ru

Инв.№
Катал.л.№ 054869