СТРОИТЕЛЬНЫЙ КАТАЛОГ
Часть 2
ТИПОВЫЕ ПРОЕКТЫ ПРЕДПРИЯТИЙ, ЗДАНИЙ И СООРУЖЕНИЙ

8I2-3-9.89

СССР
ЦИТП
МАРТ 1990

УДК 725.4.055:631.243.36

ЦЕХ ПРЕДВАРИТЕЛЬНОЙ ОБРАБОТКИ СЕМЯН ТРАВ ПРОИЗВОДИТЕЛЬНОСТЬЮ IO ТОНН В ЧАС ЗАВОДА ОБРАБОТКИ И ХРАНЕНИЯ СЕМЯН ТРАВ МОЩНОСТЬЮ I ТЫС.ТОНН В СЕЗОН (НА БАЗЕ ДВУХ ЛИНИЙ КОС-0,5М)

ТИПОВОЙ ПРОЕКТ

На 8 страницах
Страница 1

ФАСАД I-II

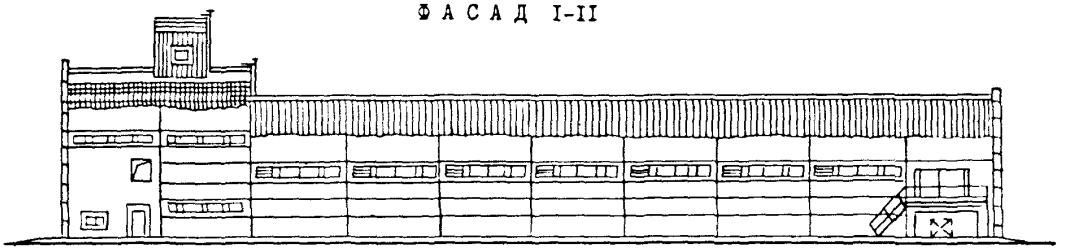

ПЛАН НА ОТМ. 0,000

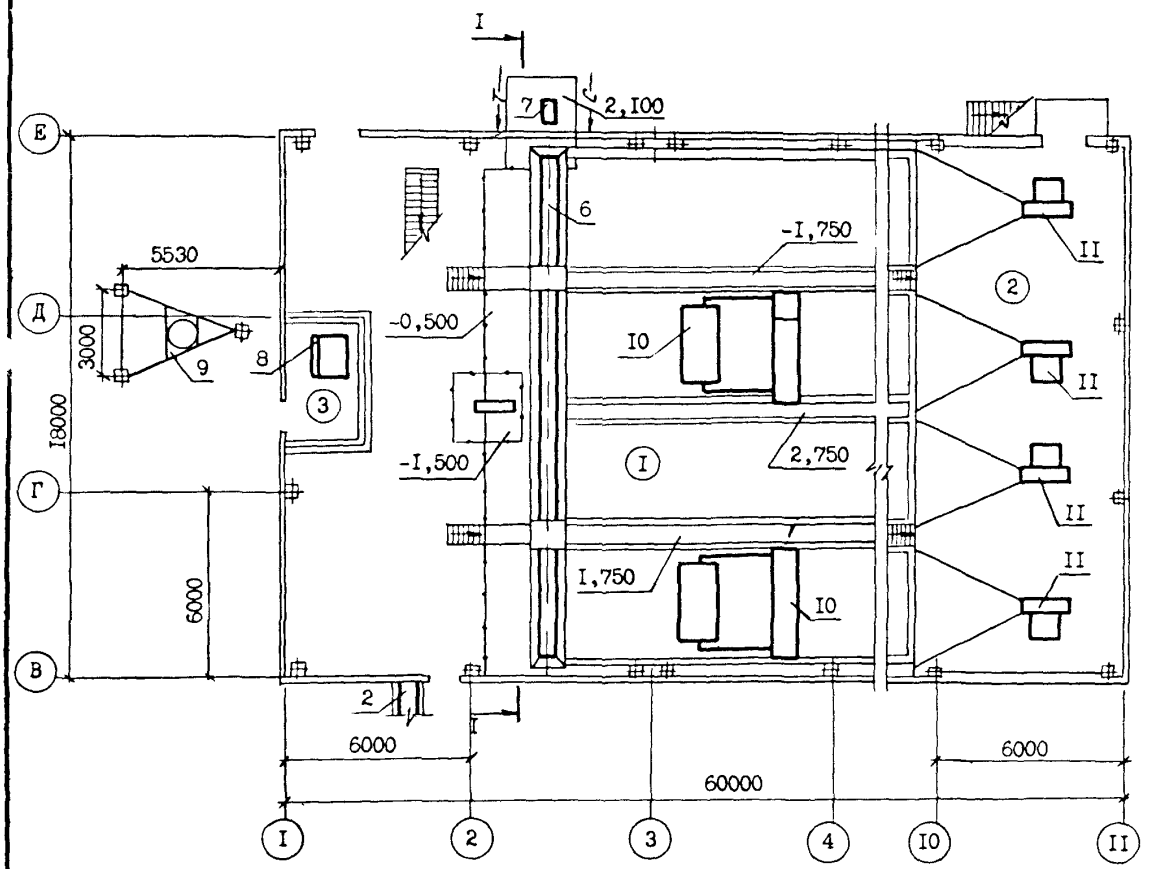

gost.e-ecolog.ru

ЦЕХ ПРЕДВАРИТЕЛЬНОЙ ОБРАБОТКИ СЕМЯН ТРАВ ПРОИЗВОДИТЕЛЬНОСТЬЮ IO ТОНН В ЧАС ЗАВОДА ОБРАБОТКИ И ХРАНЕНИЯ СЕМЯН ТРАВ МОЩНОСТЬЮ I ТЫС.ТОНН В СЕЗОН (НА БАЗЕ ДВУХ ЛИНИЙ КОС-0,5М)	ТИПОВОЙ ПРОЕКТ 8I2-3-9.89	Страница 2

ПЛАН ПЛОЩАДКИ НА ОТМ. 4,200

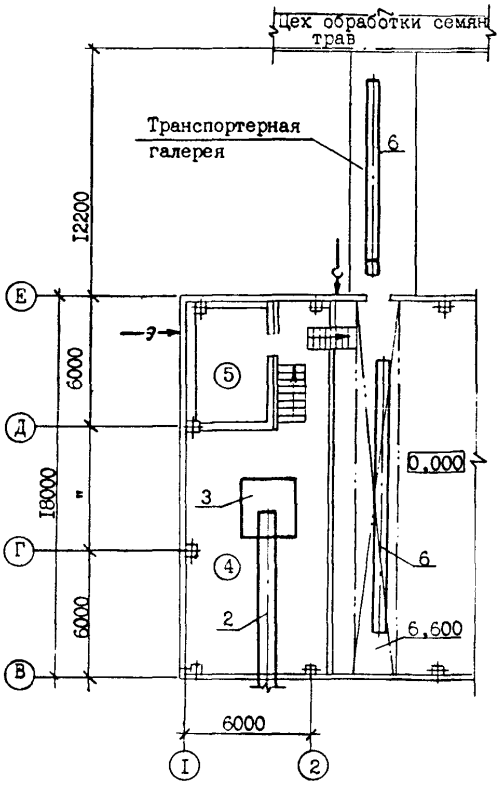

ПЛАН ПЛОЩАДКИ НА ОТМ.2,3IO

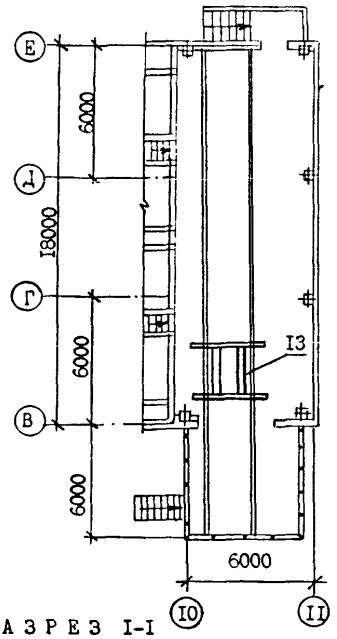

РАЗРЕЗ I-I

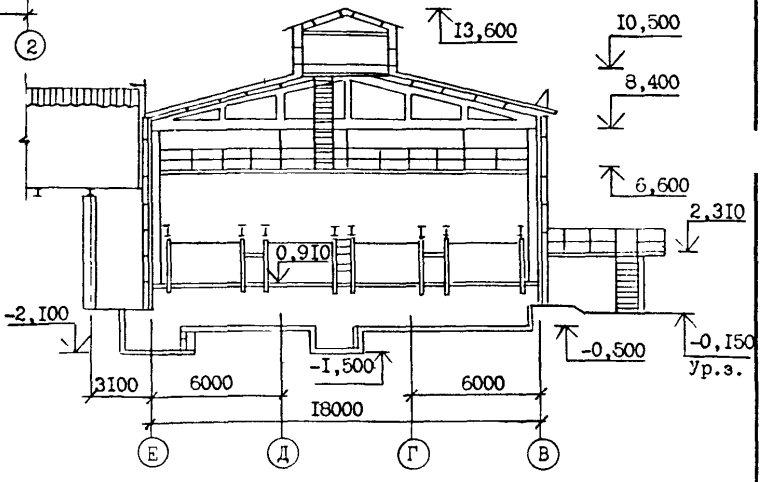

ЭКСПЛИКАЦИЯ ПОМЕЩЕНИЙ

Номер	Наименование	Площадь, м2	Номер	Наименование	Площадь, м2
①	Отделение временного хранения	788,I0	④	Отделение предварительной очистки	97,00
②	Помещение вентиляторов	I08,00	⑤	Помещение оператора	20,80
③	Вентиляторная	I0,40			

ЦЕХ ПРЕДВАРИТЕЛЬНОЙ ОБРАБОТКИ СЕМЯН ТРАВ ПРОИЗВОДИТЕЛЬНОСТЬЮ 10 ТОНН В ЧАС ЗАВОДА ОБРАБОТКИ И ХРАНЕНИЯ СЕМЯН ТРАВ МОЩНОСТЬЮ 1 ТЫС.ТОНН В СЕЗОН (НА БАЗЕ ДВУХ ЛИНИЙ КОС-0,5М)	ТИПОВОЙ ПРОЕКТ 812-3-9.89	Страница 3

О Т Д Е Л Е Н И Е П Р И Е М А

Ф А С А Д I - 5/I

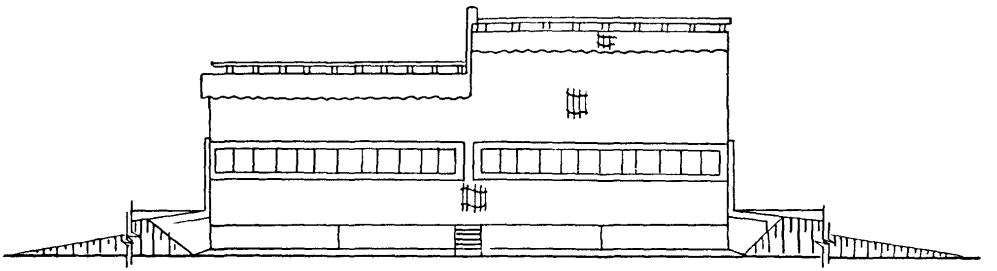

ПЛАН НА ОТМ. 0,000

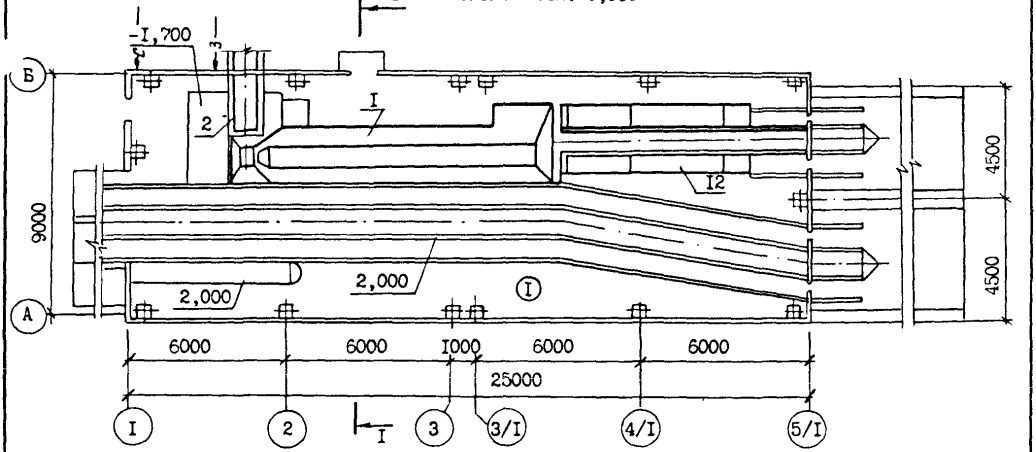

Р А З Р Е З I-I

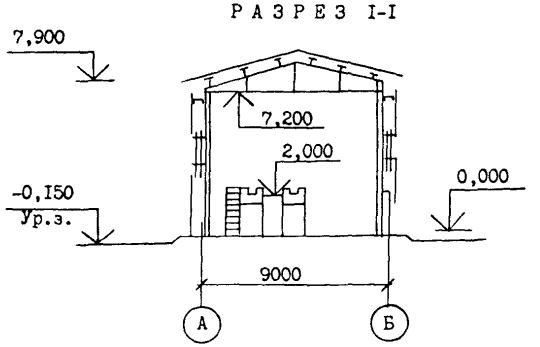

ЭКСПЛИКАЦИЯ ПОМЕЩЕНИЙ

Номер	Наименование	Площадь, м2
(I)	Отделение приема	I53,00

ЦЕХ ПРЕДВАРИТЕЛЬНОЙ ОБРАБОТКИ СЕМЯН ТРАВ ПРОИЗВОДИТЕЛЬНОСТЬЮ IO ТОНН В ЧАС ЗАВОДА ОБРАБОТКИ И ХРАНЕНИЯ СЕМЯН ТРАВ МОЩНОСТЬЮ I ТЫС. ТОНН В СЕЗОН (НА БАЗЕ ДВУХ ЛИНИЙ КОС-0,5М)	ТИПОВОЙ ПРОЕКТ 8I2-3-9.89	Страница 4

ЭКСПЛИКАЦИЯ ОБОРУДОВАНИЯ

Поз	Наименование и марка	Кол	Поз	Наименование и марка	Кол
I	Бункер-транспортер Т-236	I	8	Вентилятор пневмоотходов МЕ 35	I
2	Конвейер ленточный Т-430 В=650 мм	I	9	Циклон Су 3I	I
3	Машина предварительной очистки воздушно-решетная К-524А	I	I0	Машина передвижная для обслуживания траншей	2
4	Циклоны левый Ре № 48307; правый Ре № 48308	2	II	Вентилятор	4
5	Нория ВУС-I0I	I	I2	Автомобилеразгрузчик универсальный гидравлический ГУАР-I5Н(П)	I
6	Конвейер ленточный Т-430 В=500 мм	3	I3	Тележка для перевозки машин	I
7	Нория Т-208	I	I4	Воронка	I

D2BA СТРОИТЕЛЬНЫЕ КОНСТРУКЦИИ И ИЗДЕЛИЯ

Фундаменты - столбчатые монолитные железобетонные по серии I.4I2.I-6, вып.0,I,2,типоразмеров -I0

Фундаментные балки - сборные железобетонные по серии I.4I5.I-2,вып.I,типоразмеров -8

Колонны - сборные железобетонные по серии I.423.I-3/88,вып.0-I,I,2,типоразмеров -8

Прогоны - сборные железобетонные по серии I.462-I4,вып.I,типоразмеров -2; металлические,индивидуального изготовления

Перекрытия - сборные железобетонные по серии I.442.I-2,вып.I, типоразмеров -I

Стены - асбестоцементные волнистые листы унифицированного профиля по ГОСТ I6233-77* по металлическим прогонам; сборные железобетонные панели по серии I.432-I5,вып.I, типоразмеров -8; кирпичные

Фермы - сборные железобетонные по серии I.063.I-I,вып.I, типоразмеров -4;металлические,индивидуального изготовления

Покрытия - сборные железобетонные плиты по ГОСТ 22701.I-77*, типоразмеров -4

Кровля - асбестоцементные волнистые листы унифицированного профиля по ГОСТ I6233-77* по железобетонным и металлическим прогонам

Лестницы - металлические по серии I.450.3-3,вып.0,I ч.I,2; 2 ч.I,2,типоразмеров -3

Площадки - металлические,индивидуального изготовления; сборные железобетонные по серии 3.006.I-2/87,вып.0,2,типоразмеров-3

Полы - асфальтобетонные,цементно-песчаные, линолеумные

Окна - деревянные по ГОСТ I2506-8I, типоразмеров -4

Двери - деревянные по ГОСТ I4624-84, типоразмеров -3; по серии 2.435-6, вып.I,5, типоразмеров -I

Ворота - деревянные по серии I.435.9-I7, вып.3, типоразмеров -I

Наибольшая масса монтажного элемента - - (ферма) - 6,40 т

H5UA ОТДЕЛКА

НАРУЖНАЯ

Кладка стен с расшивкой швов

ВНУТРЕННЯЯ

Кладка стен в подрезку.Известковая и клеевая окраска

C3GA ИНЖЕНЕРНОЕ ОБОРУДОВАНИЕ

Отопление - водяное, вода с параметрами 95-70°С от внутриплощадочных сетей

Вентиляция - приточно-вытяжная с естественным и механическим побуждением

Электроснабжение - напряжение 380/220 В от внутриплощадочных сетей

Электроосвещение - лампы накаливания и люминесцентное

Слаботочные устройства - громкоговорящая диспетчерская связь и пожарная сигнализация

J30B НОРМАТИВНОЕ ЗНАЧЕНИЕ ВЕТРОВОГО ДАВЛЕНИЯ - 0,23 кПа (23 кгс/м2)

J3NB НОРМАТИВНОЕ ЗНАЧЕНИЕ ВЕСА СНЕГОВОГО ПОКРОВА - I,00 кПа (I00 кгс/м2)

R2CO СТЕПЕНЬ ОГНЕСТОЙКОСТИ - вторая

G2DD КЛИМАТИЧЕСКИЕ РАЙОНЫ СССР - I,Ш

N1BD РАСЧЕТНАЯ ТЕМПЕРАТУРА НАРУЖНОГО ВОЗДУХА - - минус 30°С

G2EE ИНЖЕНЕРНО-ГЕОЛОГИЧЕСКИЕ УСЛОВИЯ -обычные

G3DT ТЕХНОЛОГИЧЕСКИЙ ПРОЦЕСС

Цех предварительной обработки семян трав производительностью IO тонн в час (по предварительной очистке на клевере с объемной массой 0,78 т/м3) предназначен для приема, предварительной очистки, временного хранения и подсушки семян трав до влажности 20 % с уборочной влажностью, достигающей 45 %.

В цехе предварительной обработки семян трав (модуль левый) предусмотрено проведение всех операций обработки семян трав в соответствии с требованиями современной технологии:

- прием вороха семян трав;
- предварительная очистка семян трав;
- временное хранение в траншеях-закромах с активным вентилированием;
- отпуск семян трав по транспортерной галерее в цех обработки семян трав.

В цехе размещены отделения : приема, предварительной очистки, временного хранения, помещения вентилятров и оператора.

В цехе предусмотрена обработка семян трав на одной технологической линии производительностью IO тонн в час (по клеверу) на предварительной очистке. Для удаления отходов запроектирована одна пневмотранспортная сеть ПТI.

Отделение приема предназначено для разгрузки семян трав из бортовых машин грузоподъемностью 5 т на тупиковом автомобилеразгрузчике ГУАР-I5Н(П) и саморазгружающихся тракторных тележек. Из автотранспорта ворох семян поступает непосредственно в бункер-транспортер Т-236, вместимостью I5 м3, а затем по ленточному конвейеру Т-430 В=650 мм ворох поступает в отделение предварительной очистки. Сбор налипших семян и отходов с ленты конвейера производится в инвентарную емкость, установленную под конвейером отделения предварительной очистки семян.

На машине предварительной очистки К-524А ворох очищается от крупных и мелких примесей. После удаления отходов ворох семян направляется норией ВУС-I0I, конвейером Т-430 В=500 мм на временное хранение и подсушку в траншеи-закрома общей вместимостью I000 м3. При необходимости семенной материал по галерее конвейером Т-430 В=500 мм может быть направлен непосредственно на окончательную очистку в цех обработки семян.

Отделение временного хранения состоит из четырех траншей-закромов шириной 3,5 м, длиной 44 м. Вместимость одной траншеи при высоте слоя семян I,6 м составляет 250 м3 или 85 т при объемной массе вороха семян 350 кг/м3. Общая вместимость отделения временного хранения 350 т. Пол вентилируемых траншей-закромов перекрыт решетчатым настилом, а для более мелких семян пол перекрывается сверху сетчатой тканью. Под днищем каждой траншеи по всей длине проходит воздушный канал, который подсоединен к вентилятору активного вентилирования.

В зависимости от влажности вороха семян трав, высота загрузки траншей и интенсивность съема влаги будут изменяться.

При превышении влажности наружного воздуха свыше 80 % необходимо временно прекратить процесс подсушки вороха семян.

Для забора свежего воздуха предусмотрены жалюзийные решетки 42 СТД 30I. При расчетной влажности вороха 30 % средний съем влаги за сутки - 2 %.

Отработанный воздух в отделении временного хранения отсасывается осевыми вентиляторами в атмосферу.

Для загрузки, разравнивания вороха и выгрузки из траншей-закромов предусмотрены машины для обслуживания траншей.

Транспортировка машин с одной траншеи на другую производится специальной тележкой, которая перемещается по рельсам перпендикулярно к траншеям со стороны, противоположной приему. Передвижными машинами управляет оператор из кабины оператора.

При разгрузке траншей семенной материал забирается лопастями барабана машины и подается на конвейер Т-430 В=500 мм, который оборудован приемной воронкой.

После подсушки семенной материал направляется на окончательную очистку в цех обработки семян трав.

Отходы после машины К-524А и циклонов удаляются из цеха системой пневмотранспорта ПТI. От циклона-разгрузителя отходы подаются в тракторную тележку и отгружаются с территории завода. Вентилятор пневмоотходов МЕ-35 размещен в отдельном помещении.

Аспирационная сеть удаляет пыль и мелкие примеси от машины К-524А к загрузочной воронке. Очистка воздуха от пыли производится в циклонах Ре № 40307 и Ре № 40308.

Технологические операции в цехе можно выполнять только с одной партией семян одновременно.

При переходе на обработку другой партии семян трав все технологическое оборудование тщательно очищается. Для очистки оборудования предусмотрено испольэование пылесоса ГЛ II0 (ГДР) и инвентарные средства (щетки, веники и т.п.).

Контроль за ведением технологического процесса и состоянием семян в процессе их обработки и временного хранения осуществляет лаборант завода, в состав которого входит цех.

Коэффициент использования сменного времени технологического оборудования - 0,8.

Уровень механизации производственного процесса - 80 %.

Уровень автоматизации производственного процесса - 25 %.

ЦЕХ ПРЕДВАРИТЕЛЬНОЙ ОБРАБОТКИ СЕМЯН ТРАВ ПРОИЗВОДИТЕЛЬНОСТЬЮ 10 ТОНН В ЧАС ЗАВОДА ОБРАБОТКИ И ХРАНЕНИЯ СЕМЯН ТРАВ МОЩНОСТЬЮ 1 ТЫС. ТОНН В СЕЗОН (НА БАЗЕ ДВУХ ЛИНИЙ КОС-0,5М)

ТИПОВОЙ ПРОЕКТ 812-3-9.89

Страница 6

V1MA

ТЕХНИКО-ЭКОНОМИЧЕСКИЕ ДАННЫЕ И ПОКАЗАТЕЛИ

Наименование показателей	Код	Типовая проектная документация: Всего	Удельные показатели: на 1 м² общей площади / на 1 м³ строительного объема	Удельные показатели: на расчетную единицу	Удельные показатели: на 1 млн. руб. СМР	Примечание*
Производственная программа — Мощность предприятия — Расчетные единицы — Производительность, т/ч	EA05	1				
G3DB — Единица годового объема товарной продукции — в натуральном выражении т	EA07	1				
— в оптовых ценах, тыс. руб.	EA08					
Количество расчетных единиц — Производительность т/ч	ЕД06	10				
Годовой объем товарной продукции — в натуральном выражении, т	ЕД09	500				
— в оптовых ценах, тыс. руб.	ЕД10					
Затраты на обработку, тыс. руб.	СП02	76,25		7625,0		
Прибыль (годовая), тыс. руб. (удельные показатели на 1 руб. товарной продукции, коп.)	СП07					
Уровень рентабельности (прибыль к себестоимости), %	СП03					
Срок окупаемости капиталовложений (сметной стоимости), год	СП04					
Приведенные затраты, тыс. руб. (удельные показатели, руб.)	СП06	121,42		12142,0		
Уровень механизации и автоматизации производственных процессов, %	ШТ11	80				
Удельный вес рабочих, занятых ручным трудом, %	ЮА62	20				
Трудоемкость производства (годовая), чел.-ч. работ	ТР07	5600				
Режим работы и штаты — Производительность труда — годовой выпуск продукции на одного работающего, тыс. руб.	ШТ06					
— то же, в натуральном выражении	ШТ07	125,00				
G3DD — Численность работающих чел. — общая	ШТ02	4				
в том числе — рабочих	ШТ03	4				
— в наиболее многочисленную смену	ШТ04	2				
количество рабочих дней в году	ШТ08	80				
количество смен в сутки	ШТ01	3				
продолжительность смены, ч.	ШТ09	8				
коэффициент сменности по рабочим	ШТ05	3				
коэффициент загрузки оборудования	ШТ10	0,8				
Техническая характеристика — G3OC — площадь, м² — застройки	ХП01	1695,00		169,50		
G3OB — общая	ХП02	1538,30		153,83		
в том числе — подземной части	ХП03					
— встроенных (бытовых) помещений	ХП09					
G3NB — объем строительный, м³ — общий	ХБ01	11887,80		1188,78		
в том числе — подземной части	ХБ02					
— встроенных (бытовых) помещений	ХБ03					

* для заполнения данных проекта привязки

ЦЕХ ПРЕДВАРИТЕЛЬНОЙ ОБРАБОТКИ СЕМЯН ТРАВ ПРОИЗВОДИТЕЛЬНОСТЬЮ 10 ТОНН В ЧАС ЗАВОДА ОБРАБОТКИ И ХРАНЕНИЯ СЕМЯН ТРАВ МОЩНОСТЬЮ 1 ТЫС. ТОНН В СЕЗОН (НА БАЗЕ ДВУХ ЛИНИЙ КОС-0,5М)

ТИПОВОЙ ПРОЕКТ 812-3-9.89

Страница 7

	Наименование показателей					Код	Типовая проектная документация: Всего	Удельные показатели: на 1 м² общей площади / на 1 м³ строительного объема	Удельные показатели: на расчетную единицу	Удельные показатели: на 1 млн. руб. СМР	Примечание
V11A	Стоимость	Сметная стоимость, тыс. руб. (удельные показатели, руб.)	общая			CC01	386,50		38650,0		
V11B			в том числе	строительно-монтажных работ		CC02	183,61	119,36 15,44			
V11L				оборудования		CC03	202,89				
V11O			общая с учетом условной привязки			CC10	451,72		45172,0		
	Трудоемкость	нормативная трудоемкость, чел.-ч				TP08	27901,0		2790,10		
V1JF		трудозатраты построечные, чел.-ч				TP06	21981,8	14,29 1,85	2198,2	119720	
V1KB	Материалоемкость	Цемент, т (удельные показатели, кг)	всего			PЦ01	280,74	182,50 23,62	28074,0	1529001	
			приведенный к М400			PЦ02	276,42	179,69 23,25	27642,0	1505473	
			в том числе на индустриальные изделия			PЦ03	104,18	67,72 8,76	10418,0	567398	
		Сталь, т (удельные показатели, кг)	всего			PC01	144,30	93,80 12,14	14430,0	785905	
			приведенная к классу А-1 и Ст3			PC02	162,82	105,84 13,70	16282,0	886771	
			в том числе на индустриальные изделия			PC03	54,91	35,70 4,62	5491,0	299058	
		Бетон и железобетон, м³	всего			PБ01	994,50	0,65 0,08	99,45	5416,4	
			в том числе	монолитный		PБ02	721,80	0,47 0,06	72,18		
				сборный тяжелый		PБ04	272,70	0,18 0,023	27,27	1485,2	
				сборный легкий		PБ05					
		Лесоматериалы, м³, м	всего			PЛ01	51,52	0,03 0,004	5,15	280,60	
			приведенные к круглому лесу			PЛ02	77,40	0,05 0,01	7,74	421,60	
		Кирпич, тыс. шт.				PK01	29,87	0,02 0,003	2,99	162,70	
		Стекло строительное, м²				PД01	146,73	0,095 0,012	14,67	799,10	
		Асбестоцемент, м²				PД02	2946,15	1,92 0,25	294,62	16045,7	
		Рулонные кровельные и гидроизоляционные материалы, м²				PГ03	156,02	0,101 0,013	15,60	849,70	
V1LN	Ресурсы на производственные и эксплуатационные нужды	Расход тепла	всего	расчетный,	кВт	ЭТ01	46,50	0,03 0,004	4,65		
					ккал/ч	ЭТ14	4000	2,60 0,34	400,0		
				годовой, (удельные показатели, ГДж)	ГДж	ЭТ21	46,90	0,03 0,04	4,69		
					Гкал	ЭТ25	11,20				
			на отопление	расчетный,	кВт	ЭТ02	46,50	0,03 0,004	4,65		
					ккал/ч	ЭТ15	4000	2,60 0,34	400,0		
				годовой, (удельные показатели, ГДж)	ГДж	ЭТ22	46,90	0,03 0,04	4,69		
					Гкал	ЭТ26	11,20				
V1LL		Расход электроэнергии, годовой, МВт·ч (удельные показатели, кВт·ч)				ПС08	171,18	111,27 24,39	17118		
V1LK		Потребная электрическая мощность, кВт				ЭМ01	94,30		9,43		

ЦЕХ ПРЕДВАРИТЕЛЬНОЙ ОБРАБОТКИ СЕМЯН ТРАВ ПРОИЗВОДИТЕЛЬНОСТЬЮ IO ТОНН В ЧАС ЗАВОДА ОБРАБОТКИ И ХРАНЕНИЯ СЕМЯН ТРАВ МОЩНОСТЬЮ I ТЫС. ТОНН В СЕЗОН (НА БАЗЕ ДВУХ ЛИНИЙ КОС-0,5М)	ТИПОВОЙ ПРОЕКТ 8I2-3-9.89	Страница 8

Д О П О Л Н И Т Е Л Ь Н Ы Е Д А Н Н Ы Е

За расчетный показатель принята производительность цеха - I тонна в час. Расчетных единиц IO. Сметная документация составлена в нормах и ценах I984 года

B7EA С О С Т А В П Р О Е К Т Н О Й Д О К У М Е Н Т А Ц И И

Альбом	I	ПЗ	Пояснительная записка.
		ТХ	Технология производства.
		АР	Архитектурные решения.
		КЖ	Конструкции железобетонные.
		КМ	Конструкции металлические.
		ОВ	Отопление и вентиляция
Альбом	2	АС.И.	Строительные изделия
Альбом	3	ЭЛ	Электроснабжение,электрическое освещение и силовое электрооборудование.
		СС	Связь и сигнализация.
		АТХ	Автоматизация технологии производства
Альбом	4	СО	Спецификации оборудования
Альбом	5	ВМ	Ведомости потребности в материалах
Альбом	6	С	Сметы

Объем проектных материалов,приведенных к формату А4 - 750 форматок

B7BA АВТОР ПРОЕКТА Гипросельхоззерно, 350720, г.Краснодар, ул.Северная,324

B7HA УТВЕРЖДЕНИЕ Утвержден и введен в действие Гипросельхоззерно, приказ от 25.08.89. № I37. Срок действия I994 год

B7KA ПОСТАВЩИК Гипросельхоззерно, 350720, г.Краснодар, ул.Северная,324

gost.e-ecolog.ru

Инв.№ Катал.л.№ 06399I

Подписано в печать 26.0I.90. Тираж 5890 экз. Заказ 806. ЦИТП Госстроя СССР