К-2	СТРОИТЕЛЬНЫЙ КАТАЛОГ Часть 2 ТИПОВЫЕ ПРОЕКТЫ ПРЕДПРИЯТИЙ, ЗДАНИЙ И СООРУЖЕНИЙ	8I2-I-II7.89
СССР ЦИТП	ЦЕХ ОБРАБОТКИ СЕМЯН ПРОИЗВОДИТЕЛЬНОСТЬЮ 20 ТОНН В ЧАС НА 2 ЛИНИИ С СЕМЕНОХРАНИЛИЩЕМ СИЛОСНОГО ТИПА ВМЕСТИМОСТЬЮ 2500 ТОНН ЗАВОДА ОБРАБОТКИ И ХРАНЕНИЯ СЕМЯН ЗЕРНОВЫХ КУЛЬТУР МОЩНОСТЬЮ 5000 ТОНН В СЕЗОН НА 2 ЛИНИИ (ДЛЯ ЗОН С РАСЧЕТНОЙ ВЛАЖНОСТЬЮ СЕМЯН I4 %)	УДК 725.4.055:63I.243.36
МАРТ 1990	ТИПОВОЙ ПРОЕКТ	На 9 страницах Страница 1

ФАСАД I-I0

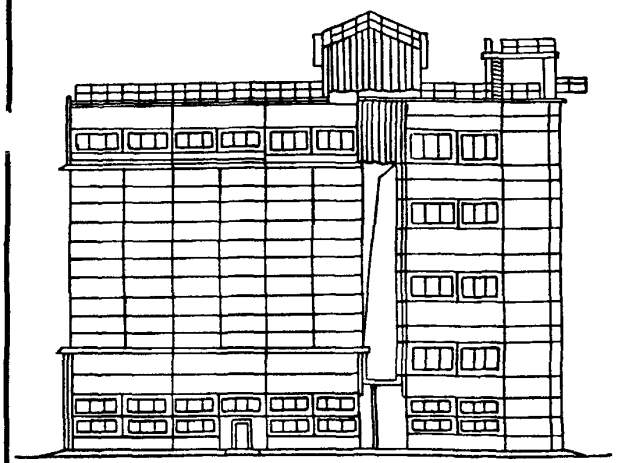

РАЗРЕЗ I-I

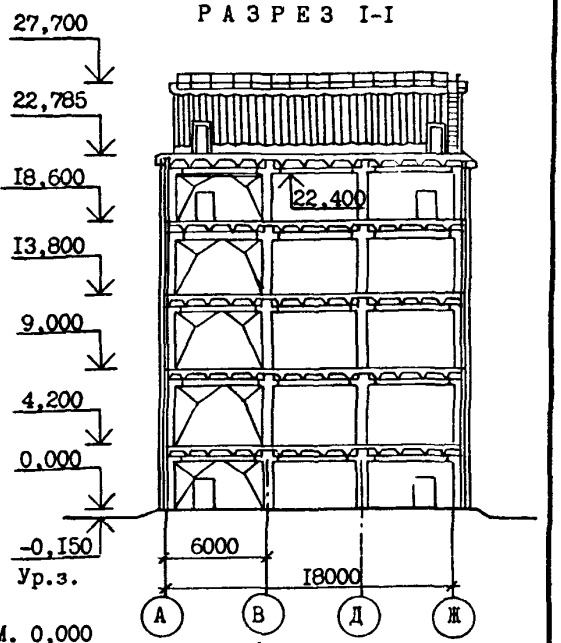

ПЛАН НА ОТМ. 0,000

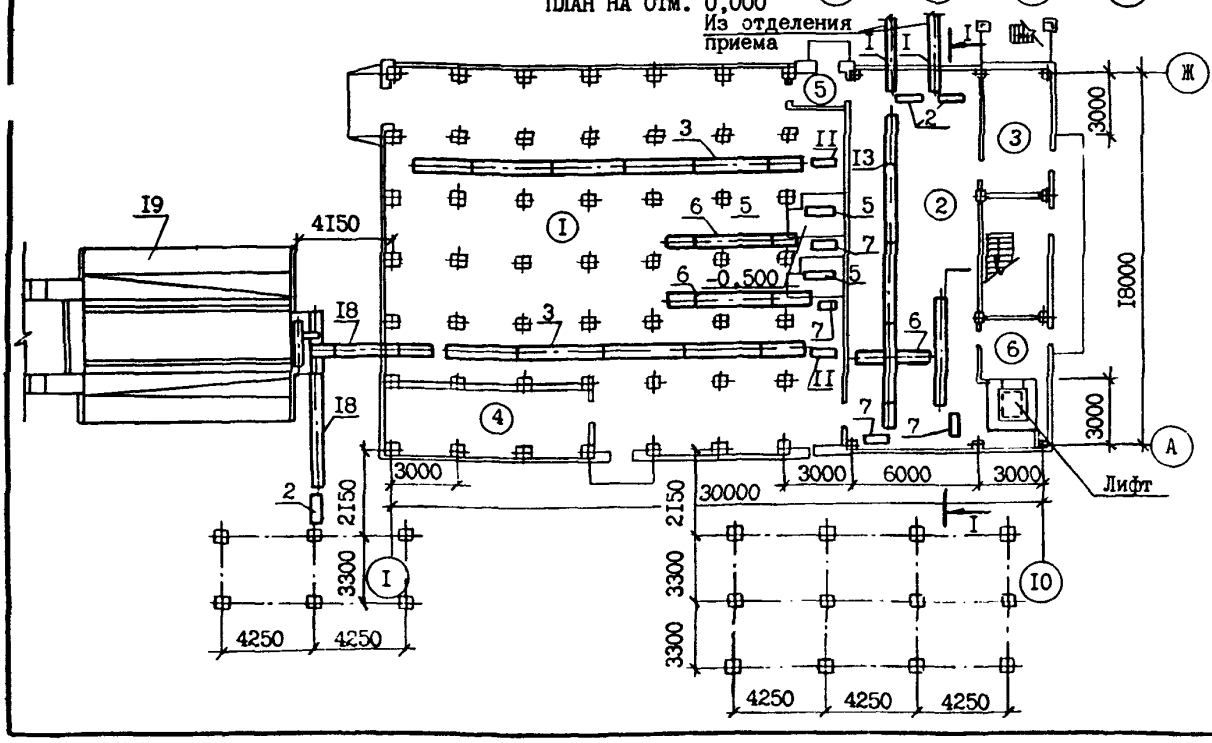

gost.e-ecolog.ru

ЦЕХ ОБРАБОТКИ СЕМЯН ПРОИЗВОДИТЕЛЬНОСТЬЮ 20 ТОНН В ЧАС НА 2 ЛИНИИ С СЕМЕНОХРАНИЛИЩЕМ СИЛОСНОГО ТИПА ВМЕСТИМОСТЬЮ 2500 ТОНН ЗАВОДА ОБРАБОТКИ И ХРАНЕНИЯ СЕМЯН ЗЕРНОВЫХ КУЛЬТУР МОЩНОСТЬЮ 5000 ТОНН В СЕЗОН НА 2 ЛИНИИ (ДЛЯ ЗОН С РАСЧЕТНОЙ ВЛАЖНОСТЬЮ СЕМЯН I4 %)	ТИПОВОЙ ПРОЕКТ 8I2-I-II7.89	Страница 2

ПЛАН НА ОТМ. 4,200

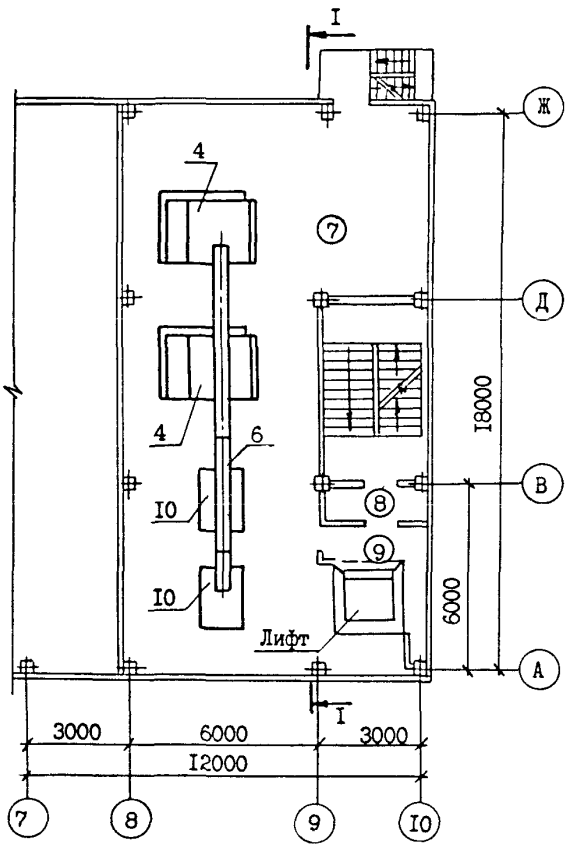

ПЛАН НА ОТМ. 9,000

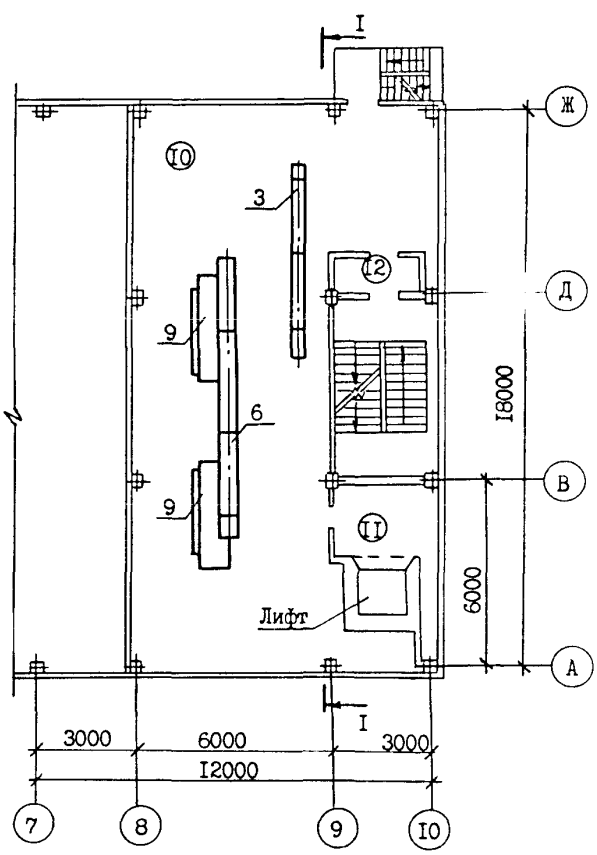

ПЛАН НА ОТМ.I3,800

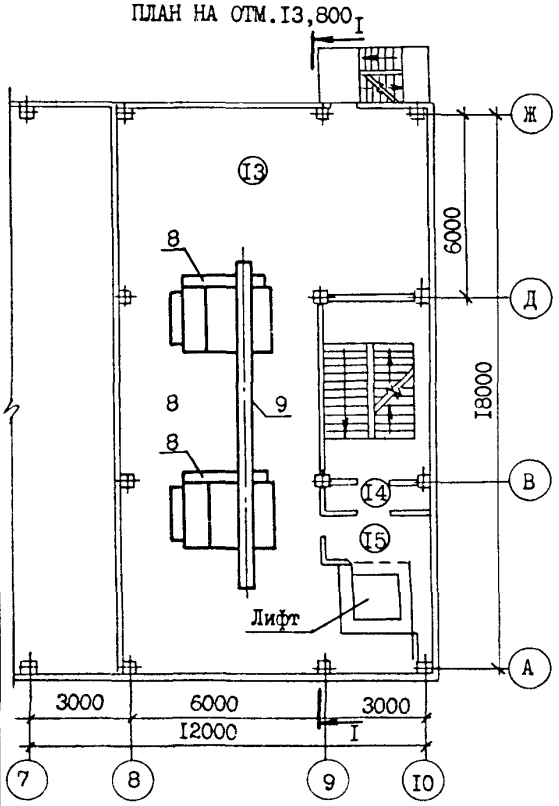

ПЛАН НА ОТМ. 22,800

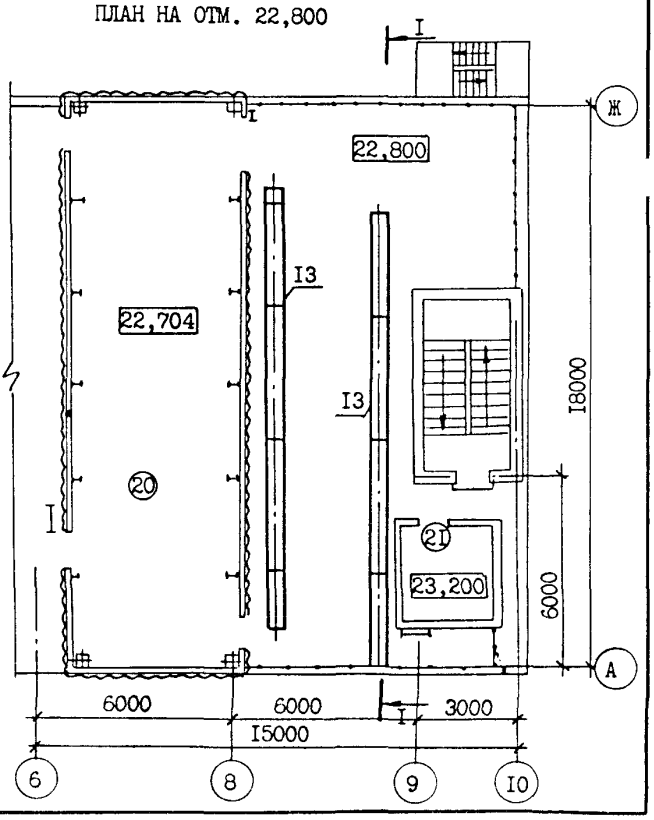

ЦЕХ ОБРАБОТКИ СЕМЯН ПРОИЗВОДИТЕЛЬНОСТЬЮ 20 ТОНН В ЧАС НА 2 ЛИНИИ С СЕМЕНОХРАНИЛИЩЕМ СИЛОСНОГО ТИПА ВМЕСТИМОСТЬЮ 2500 ТОНН ЗАВОДА ОБРАБОТКИ И ХРАНЕНИЯ СЕМЯН ЗЕРНОВЫХ КУЛЬТУР МОЩНОСТЬЮ 5000 ТОНН В СЕЗОН НА 2 ЛИНИИ (ДЛЯ ЗОН С РАСЧЕТНОЙ ВЛАЖНОСТЬЮ СЕМЯН I4 %)	ТИПОВОЙ ПРОЕКТ 8I2-I-II7.89	Страница 3

ПЛАН НА ОТМ. I8,600

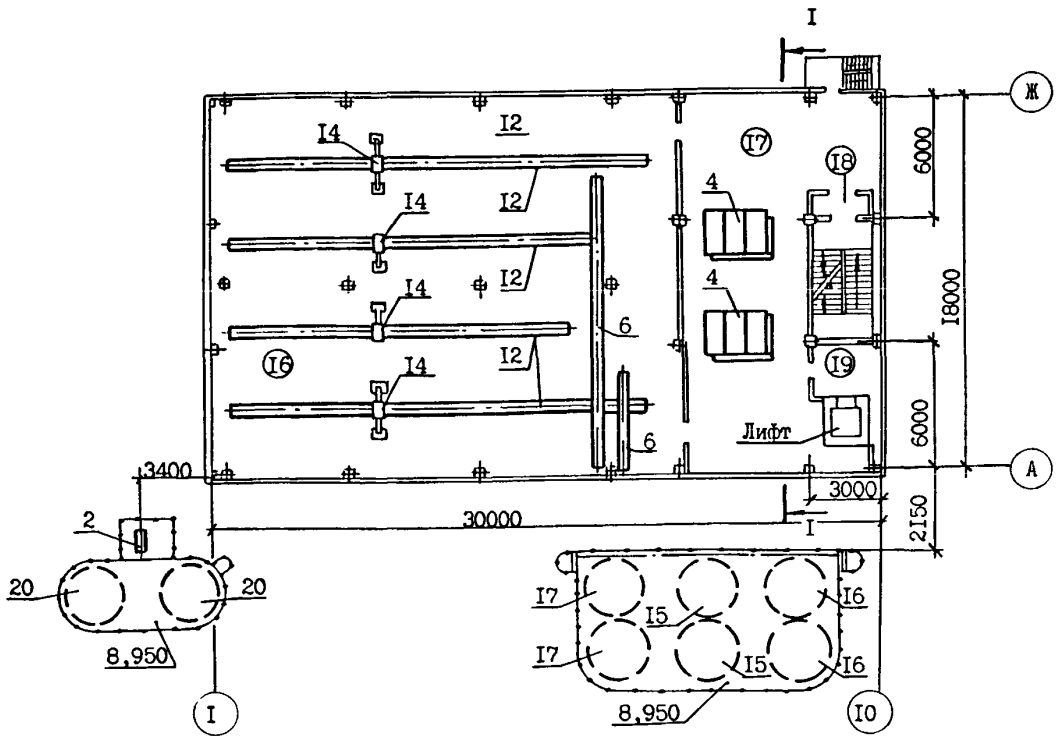

ЭКСПЛИКАЦИЯ ПОМЕЩЕНИЙ

Номер	Наименование	Площадь м2
①	Подсилосный этаж	336,00
②	Технический этаж	II7,50
③	Лаборатория	I9,30
④	Диспетчерская	I7,20
⑤	Тамбур	4,70
⑥	Лифтовый холл	8,30
⑦	Отделение предварительной очистки	I30,70
⑧	Тамбур-шлюз	3,70
⑨	Лифтовый холл	3,70
⑩	Отделение триерования	I26,90
⑪	Лифтовый холл	8,00
⑫	Тамбур-шлюз	3,I0
⑬	Отделение вторичной очистки	I30,70
⑭	Тамбур-шлюз	3,70
⑮	Лифтовый холл	3,70
⑯	Надсилосный этаж	377,40
⑰	Отделение первичной очистки	I25,70
⑱	Тамбур-шлюз	3,I0
⑲	Лифтовый холл	8,00
⑳	Помещение головок норий	83,60
㉑	Машинное помещение	8,80

ЭКСПЛИКАЦИЯ ОБОРУДОВАНИЯ

Поз.	Наименование и марка	Кол
I	Конвейер У9-УКБ-50	2
2	Нория НПЗ-50	3
3	Конвейер У9-УКБ-40	5
4	Семеочистительная машина К-527А	4
5	Нория П-50	2
6	Конвейер У9-УКБ-30	9
7	Нория I-I0	4
8	Семеочистительная машина К-547А	2
9	Триер К-236А	2
I0	Стол пневмосортировальный СПС-5	2
II	Нория УI6-I-20	2
I2	Конвейер ленточный	4
I3	Конвейер винтовой УI-БКВ-32.32	3
I4	Тележка разгрузочная	4
I5	Бункера негодных отходов	2
I6	Бункера фуража	2
I7	Бункера готовой продукции	2
I8	Сушилка М-839	I
I9	Бункера	2

ЦЕХ ОБРАБОТКИ СЕМЯН ПРОИЗВОДИТЕЛЬНОСТЬЮ 20 ТОНН В ЧАС НА 2 ЛИНИИ С СЕМЕНОХРАНИЛИЩЕМ СИЛОСНОГО ТИПА ВМЕСТИМОСТЬЮ 2500 ТОНН ЗАВОДА ОБРАБОТКИ И ХРАНЕНИЯ СЕМЯН ЗЕРНОВЫХ КУЛЬТУР МОЩНОСТЬЮ 5000 ТОНН В СЕЗОН НА 2 ЛИНИИ (ДЛЯ ЗОН С РАСЧЕТНОЙ ВЛАЖНОСТЬЮ СЕМЯН I4 %)	ТИПОВОЙ ПРОЕКТ 8I2-I-II7.89	Страница 4

Ф А С А Д Г/I -Б/I

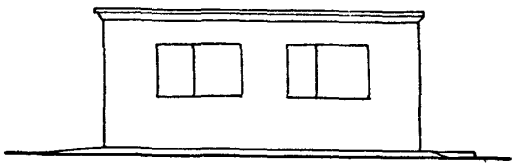

Ф А С А Д 0/2 -0/I

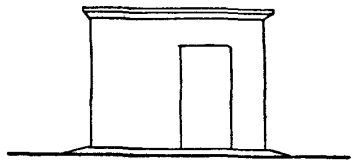

ПЛАН НА ОТМ. 0,000

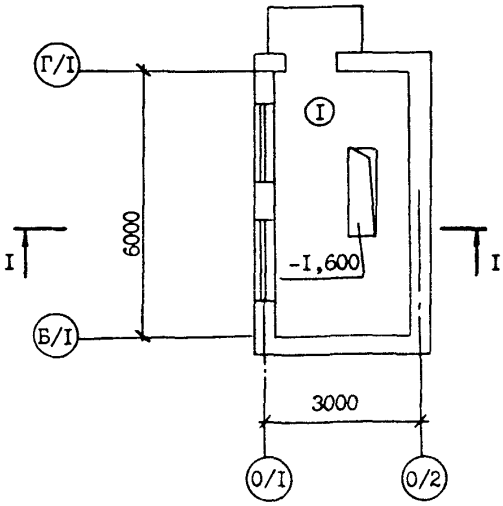

Р А З Р Е З I-I

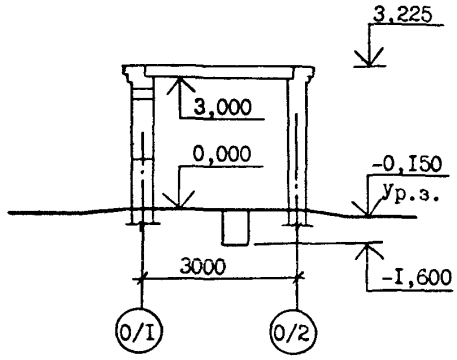

ЭКСПЛИКАЦИЯ ПОМЕЩЕНИЙ

Номер	Наименование	Площадь, м2
(I)	Операторская	I6,40

ЦЕХ ОБРАБОТКИ СЕМЯН ПРОИЗВОДИТЕЛЬНОСТЬЮ 20 ТОНН В ЧАС НА 2 ЛИНИИ С СЕМЕНОХРАНИЛИЩЕМ СИЛОСНОГО ТИПА ВМЕСТИМОСТЬЮ 2500 ТОНН ЗАВОДА ОБРАБОТКИ И ХРАНЕНИЯ СЕМЯН ЗЕРНОВЫХ КУЛЬТУР МОЩНОСТЬЮ 5000 ТОНН В СЕЗОН НА 2 ЛИНИИ (ДЛЯ ЗОН С РАСЧЕТНОЙ ВЛАЖНОСТЬЮ СЕМЯН I4 %)	ТИПОВОЙ ПРОЕКТ 8I2-I-II7.89	Страница 5

D2BA СТРОИТЕЛЬНЫЕ КОНСТРУКЦИИ И ИЗДЕЛИЯ

Фундаменты - монолитные железобетонные,бетон класса BI2,5;BI5;Г50;сборные железобетонные блоки по ГОСТ I3579-78*,типоразмеров -5

Фундаментные плиты - монолитные железобетонные,бетон класса BI5,Г50

Фундаментные балки - сборные железобетонные по серии I.4I5.I-2, вып.2, типоразмеров -2

Колонны - сборные железобетонные по серии I.020-I/83,вып.2-9,2-II,типоразмеров -8; по серии 3.702.I-4,вып.I,типоразмеров -3

Балки - сборные железобетонные по серии I.462.I-I0/80,вып.I, типоразмеров -I

Ригели - сборные железобетонные по серии I.020-I/83,вып.3-I,3-4, типоразмеров -6

Связи - стальные по серии I.020-I/83,вып.5-I, типоразмеров -5;по серии 3.702.I-4, вып.7, типоразмеров -I

Воронки - сборные железобетонные по серии 3.702.I-4,вып.2,типоразмеров -3; металлические,индивидуального изготовления

Перекрытия - монолитные железобетонные,бетон класса BI5,Г50;сборные железобетонные плиты по серии I.042.I-4,вып.I,типоразмеров -3

Стены - сборные железобетонные панели по серии I.432-I5,вып.I,2,типоразмеров -I2; кирпичные

Перегородки - кирпичные

Силосы - сборные железобетонные блоки по серии 3.702.I-4,вып.4,типоразмеров -4

Надсилосные плиты - сборные железобетонные по серии 3.702.I-4,вып.3,типоразмеров -3

Покрытия - монолитные железобетонные,бетон класса BI5,Г50;сборные железобетонные по серии I.465.I-7/84,вып.I,типоразмеров -I; по ГОСТ 22701.0-77*,типоразмеров -I; по серии I.042.I-4,вып.I,типоразмеров-3;по серии I.I4I-I,вып.63, типоразмеров -I

Кровля - рулонная,трехслойная и четырехслойная,рубероид марки РКП-350А по ГОСТ I0923-82, асбестоцементные волнистые листы унифициро - ванного профиля по ГОСТ I6233-77*

Бункера - металлические,индивидуального изготовления

Лестницы - сборные железобетонные по серии I.050.I-2,вып.I,2,типоразмеров -2; металли - ческие по серии I.450.3-3,вып.I ч.I,типоразмеров -2

Площадки - сборные железобетонные по серии I.050.I-2,вып.I,2,типоразмеров -2; металли - ческие по серии I.450.3-3,вып.I ч.2, типо - размеров -2

Полы - асфальтобетонные,бетонные,поливинилхлоридные плиты,цементно-песчаные

Окна - деревянные по шифр 2I8-80,типораз - меров -2

Двери - деревянные по ГОСТ 24698-8I,типо - размеров -2;по ГОСТ 6629-86,типоразмеров -I; по серии 2.435-6,вып.I,типоразмеров -2

Наибольшая масса монтажного элемента -(плита надсилосная) - 6,80 т

J3OB НОРМАТИВНОЕ ЗНАЧЕНИЕ ВЕТРОВОГО ДАВЛЕНИЯ - 0,38 кПа 38 кгс/м2

R2CO СТЕПЕНЬ ОГНЕСТОЙКОСТИ - вторая

N1BD РАСЧЕТНАЯ ТЕМПЕРАТУРА НАРУЖНОГО ВОЗДУХА -

- минус 30°С

H5UA ОТДЕЛКА

НАРУЖНАЯ

Кладка стен с расшивкой швов.Окраска силикатными красками светлых тонов

ВНУТРЕННЯЯ

Кладка стен в подрезку. Силикатная, клеевая,известковая и эмалевая окраска

C3GA ИНЖЕНЕРНОЕ ОБОРУДОВАНИЕ

Водопровод - хозяйственно-питьевой, напор на вводе I0 м от внутриплощадочных сетей

Канализация - бытовая во внутриплощадочные сети

Вентиляция - естественная,через открывающиеся фрамуги окон

Электроснабжение - напряжение 380/220 В от внутриплощадочных сетей

Электроосвещение - лампы накаливания и люминесцентное

Слаботочные устройства - телефонизация, громкоговорящая диспетчерская связь и радиофикация

Лифт - пассажирский, грузоподъемностью 320 кг

J3NB НОРМАТИВНОЕ ЗНАЧЕНИЕ ВЕСА СНЕГОВОГО ПОКРОВА - 0,70 кПа 70 кгс/м2

G2DD КЛИМАТИЧЕСКИЕ РАЙОНЫ СССР - I,Ш

G2EE ИНЖЕНЕРНО-ГЕОЛОГИЧЕСКИЕ УСЛОВИЯ -

- обычные

ЦЕХ ОБРАБОТКИ СЕМЯН ПРОИЗВОДИТЕЛЬНОСТЬЮ 20 ТОНН В ЧАС НА 2 ЛИНИИ С СЕМЕНОХРАНИЛИЩЕМ СИЛОСНОГО ТИПА ВМЕСТИМОСТЬЮ 2500 ТОНН ЗАВОДА ОБРАБОТКИ И ХРАНЕНИЯ СЕМЯН ЗЕРНОВЫХ КУЛЬТУР МОЩНОСТЬЮ 5000 ТОНН В СЕЗОН НА 2 ЛИНИИ (ДЛЯ ЗОН С РАСЧЕТНОЙ ВЛАЖНОСТЬЮ СЕМЯН I4 %)	ТИПОВОЙ ПРОЕКТ 8I2-I-II7.89	Страница 6

G3DT ТЕХНОЛОГИЧЕСКИЙ ПРОЦЕСС

Цех обработки семян производительностью 20 тонн в час (по вторичной очистке) на 2 линии предназначен для послеуборочной обработки семян зерновых культур с доведением их до I и 2 классов посевного стандарта и обработки зерна кукурузы продовольственного назначения.

Технологическая схема и установленное оборудование позволяют производить в цехе обработки семян предварительную очистку, первичную и вторичную очистку, сортирование семян зерновых культур на двух автономных технологических линиях,предварительную очистку и сушку зерна продовольственной кукурузы на одной из двух линий, а также длительное хранение в семенохранилище силосного типа.

Ворох семян зерновых культур поступает в цех обработки семян из отделения приема двумя потоками. Последовательность обработки семенного материала приведена на примере одной технологической линии.

Ворох семян по конвейеру У9-УКБ-50 поступает в норию НПЗ-50 отделения предварительной очистки, затем ворох от нории НПЗ-50 конвейером У9-УКБ-40 доставляется к машине предварительной очистки К-527А.(Во второй линии ворох семян норией НПЗ-50 подается непосредственно на машину К-527А,минуя конвейер У9-УКБ-40).

Семенной материал,прошедший предварительную очистку,от машины К-527А самотеком поступает в норию П-50 и далее в оперативные силосы для временного хранения. Силосы оборудованы системой аэрации.Силосы временного хранения семенного материала обеспечивают равномерную загрузку машин во вторую и третью смены.

Из силосов зерно конвейером У9-УКБ-30 и норией I-I0 подается в отделение первичной очистки на машину К-527А,затем семена самотеком из машины К-527А поступают несредственнно на машину вторичной очистки К-547А.После вторичной очистки семена поступают в триерный блок К-236А отделения триерования и далее на пневмосортировальный стол СПС-5 отделения пневмосортирования.

После очистки кондиционные семена направляют на отгрузку или длительное хранение в семенохранилище силосного типа.

Ворох зерна кукурузы поступает в цех обработки семян из отделения приема.Предварительно кукуруза в початках обрабатывается на технологической линии ПМУ-I5 в отделении приема и обмолота кукурузы в початках,где зерно кукурузы продовольственного назначения сортируется, подсушивается до влажности 30 % и обмолачивается на молотилке МКП-4. Зерно кукурузы конвейером У9-УКБ-50 подается в норию НПЗ-50 отделения предварительной очистки и далее конвейером У9-УКБ-40 на машину предварительной очистки К-527А.

Зерно кукурузы,прошедшее предварительную очистку на машине К-527А самотеком поступает в норию НПЗ-50 и конвейером ленточным загружается в силосы влажного зерна,оборудованные системой аэрации.Силосы обеспечивают работу сушилки М-839 в ночное время.Зерно кукурузы сушат в сушилке М-839 до влажности I5 % и отгружают через бункера автотранспортом.

Отходы от машины К-527А конвейером винтовым УI-БКВ 32.32, общим для обеих линий,подают в бункер отходов.

В блоке с цехом очистки семян размещено семенохранилище силосного типа для хранения семян яровых культур.

Семенохранилище состоит из 36 силосов, по I8 силосов на каждую линию.Емкость каждого силоса по семенам пшеницы с насыпной массой 750 кг/м3 составляет 73 тонны.

В хранилище предусмотрена возможность проведения следующих технологических операций:
- прием семян на временную передержку после предварительной очистки;
- прием зерна кукурузы на временную передержку до сушки;
- прием семян из отделения вторичной очистки на длительное хранение или отгрузку;
- перемещение семян с целью проветривания;
- аэрация семян в силосах;
- отпуск семян на автотранспорт.

Технологические операции проводятся одновременно с двумя партиями семян.

Загрузка семян в семенохранилище предусмотрена двумя нориями УI6-I-20,четырьмя ленточными конвейерами, разгрузка - двумя конвейерами У9-УКБ-40.

Хранение семян производится раздельно по сортам,категориям сортовой чистоты,классам посевных качеств.

Для накопления, временного хранения и отпуска на автотранспорт семян зерновых культур, кукурузы в зерне,зернофуражных и негодных отходов предусмотрено 8 бункеров, рассчитанных на хранение сменного запаса. Емкость каждого бункера - 38 м3.

При переходе на приём и обработку другой партии семян всё технологическое оборудование цеха тщательно очищается от семян предыдущей партии.Для очистки оборудования проектом предумотрено использование промышленных пылесосов и других инвентарных средств (щетки,веники и т.п.).

Управление работой механизмов дистанционное,централизованное,осуществляется из диспетчерской,расположенной в подсилосном этаже семенохранилища.Контроль за состоянием семян в процессе хранения и за ведением технологического процесса осуществляет цеховая лаборатория, расположенная на первом этаже цеха обработки семян.

Уровень механизации производственного процесса -I00 %.

Уровень автоматизации производственного процесса - 25 %.

Коэффициент использования сменного времени технологического оборудования - 0,8.

ЦЕХ ОБРАБОТКИ СЕМЯН ПРОИЗВОДИТЕЛЬНОСТЬЮ 20 ТОНН В ЧАС НА 2 ЛИНИИ С СЕМЕНОХРАНИЛИЩЕМ СИЛОСНОГО ТИПА ВМЕСТИМОСТЬЮ 2500 ТОНН ЗАВОДА ОБРАБОТКИ И ХРАНЕНИЯ СЕМЯН ЗЕРНОВЫХ КУЛЬТУР МОЩНОСТЬЮ 5000 ТОНН В СЕЗОН НА 2 ЛИНИИ (ДЛЯ ЗОН С РАСЧЕТНОЙ ВЛАЖНОСТЬЮ СЕМЯН I4 %)	ТИПОВОЙ ПРОЕКТ 8I2-I-II7.89	Страница 7

V1MA

ТЕХНИКО-ЭКОНОМИЧЕСКИЕ ДАННЫЕ И ПОКАЗАТЕЛИ

Наименование показателей						Код	Типовая проектная документация				Примечание*
							Всего	Удельные показатели			
								на 1 м² общей площади на 1 м³ строительного объема	на расчетную единицу	на 1 млн. руб. СМР	
Производственная программа	Мощность предприятия	Расчетные единицы	Производительность, т/ч			EA05	I				
			Единица годового объема товарной продукции	в натуральном выражении, т		EA07	I				
				в оптовых ценах, тыс. руб.		EA08					
		Количество расчетных единиц	Производительность			ЕД06	20				
			Годовой объем товарной продукции	в натуральном выражении		ЕД09	5000				
				в оптовых ценах, тыс. руб.		ЕД10					
	Затраты на обработку, тыс. руб. (Уд.показ.на 1т годовой продукции, руб)					СП02	I02,99		20,60		
	Прибыль (годовая), тыс. руб. (удельные показатели на 1 руб. товарной продукции, коп.)					СП07					
	Уровень рентабельности (прибыль к себестоимости), %					СП03					
	Срок окупаемости капиталовложений (сметной стоимости), год					СП04					
	Приведенные затраты, тыс. руб. (удельные показатели, руб.)					СП06	I68,40		33,68		
	Уровень механизации и автоматизации производственных процессов, %					ШТ11	I00				
	Удельный вес рабочих, занятых ручным трудом, %					ЮА62					
	Трудоемкость производства работ (годовая), чел.-ч.					ТР07	I2700				
	Производительность труда	годовой выпуск продукции на одного работающего, тыс. руб.				ШТ06					
		то же, в натуральном выражении				ШТ07	384,62				
Режим работы и штаты	Численность работающих чел.	общая				ШТ02	I3				
		в том числе	рабочих			ШТ03	I3				
			в наиболее многочисленную смену			ШТ04	5				
	количество рабочих дней в году					ШТ08	25				
	количество смен в сутки					ШТ01	3				
	продолжительность смены, ч.					ШТ09	8				
	коэффициент сменности по рабочим					ШТ05	2,6				
	коэффициент загрузки оборудования					ШТ10	0,8				
Технические характеристики	Площадь, м²	застройки				ХП01	902,20		45,II		
		общая				ХП02	I647,80		82,39		
		в том числе	операторской			ХП03	I6,40		0,82		
			встроенных (бытовых) помещений			ХП09					
	Объем строительный, м³	общий				ХБ01	I2574,0		628,70		
		в том числе	операторской			ХБ02	77,00		3,85		
			встроенных (бытовых) помещений			ХБ03					

G3DB — G3DD — G3OC — G3OB — G3NB

* для заполнения данных проекта привязки

ЦЕХ ОБРАБОТКИ СЕМЯН ПРОИЗВОДИТЕЛЬНОСТЬЮ 20 ТОНН В ЧАС НА 2 ЛИНИИ С СЕМЕНОХРАНИЛИЩЕМ СИЛОСНОГО ТИПА ВМЕСТИМОСТЬЮ 2500 ТОНН ЗАВОДА ОБРАБОТКИ И ХРАНЕНИЯ СЕМЯН ЗЕРНОВЫХ КУЛЬТУР МОЩНОСТЬЮ 5000 ТОНН В СЕЗОН НА 2 ЛИНИИ (ДЛЯ ЗОН С РАСЧЕТНОЙ ВЛАЖНОСТЬЮ СЕМЯН I4 %)

ТИПОВОЙ ПРОЕКТ 8I2-I-II7.89

Страница 8

	Наименование показателей	Код	Типовая проектная документация: Всего	Удельные показатели: на 1 м² общей площади / на 1 м³ строительного объема	Удельные показатели: на расчетную единицу	Удельные показатели: на 1 млн. руб. СМР	Примечание
V1IA	Стоимость. Сметная стоимость, тыс. руб. (удельные показатели, руб.). общая	CC01	54I,52		27076,0		
V1IB	в том числе: строительно-монтажных работ	CC02	339,52	206,04 / 26,84	I6976,0		
V1IL	в том числе: оборудования	CC03	200,76	I2I,84 / I5,97	I0038,0		
V1IO	общая с учетом условной привязки	CC10	653,79		32689,5		
	Трудоемкость. нормативная трудоемкость, чел.-ч	TP08	52872,0		2643,60		
V1JF	трудозатраты построечные, чел.-ч	TP06	42279,6	25,66 / 3,36	2II3,98	I24527	
V1KB	Материалоемкость. Цемент, т (удельные показатели, кг): всего	PЦ01	534,II	324,I4 / 42,47	26705,5	I573I33	
	приведенный к М400	PЦ02	539,30	327,29 / 42,89	26965,0	I5884I9	
	в том числе на индустриальные изделия	PЦ03	324,72	I97,06 / 25,82	I6236,0	956409	
	Сталь, т (удельные показатели, кг): всего	PC01	262,77	I59,47 / 20,90	I3I38,5	773946	
	приведенная к классу А-1 и Ст3	PC02	3I4,24	I90,70 / 24,99	I57I2,0	925542	
	в том числе на индустриальные изделия	PC03	I26,36	76,68 / I0,05	63I8,0	372I7I	
	Бетон и железобетон, м³: всего	PБ01	I558,69	0,95 / 0,I2	77,94	4590,86	
	в том числе: монолитный	PБ02	729,43	0,44 / 0,05	36,47		
	в том числе: сборный тяжелый	PБ04	829,26	0,50 / 0,07	4I,46	2442,45	
	в том числе: сборный легкий	PБ05					
	Лесоматериалы, м³: всего	PЛ01	49,82	0,03 / 0,004	2,49	I46,74	
	приведенные к круглому лесу	PЛ02	77,09	0,05 / 0,006	3,86	227,06	
	Кирпич, тыс. шт.	PK01	90,52	0,06 / 0,007	4,53	266,6I	
	Стекло строительное, м²	PД01	3I4,79	0,I9 / 0,025	I5,74	927,I6	
	Асбестоцемент, м²	PД02	362,64	0,22 / 0,03	I8,I3	I068,I0	
	Рулонные кровельные и гидроизоляционные материалы, м²	PГ03	3254,77	I,98 / 0,26	I62,74	9586,39	
	Трубы пластмассовые, м	PД04	I97,50	0,I2 / 0,0I6	9,88	58I,70	
	Трубы пластмассовые, т	PД05	0,04		0,002		
	Трубы стеклянные, м	PД06					
V1LH	Ресурсы на производственные и эксплуатационные нужды. Расход воды, л/с: холодной, расчетный	ЭВ11	0,I5		0,0075		
	Расход воды, м³/сут: холодной, расчетный	ЭВ13	0,075		0,004		
	Расход воды: холодной, годовой, м³	ЭВ14	I,90		0,0004		
V1LJ	Канализационные стоки, расчетный, м³/сут.	ЭК01	0,075		0,004		
V1LL	Расход электроэнергии, годовой, МВт·ч (удельные показатели, кВт·ч)	ПС08	233,67	I4I,8I / I8,58	46,73		
V1LK	Потребная электрическая мощность, кВт	ЭМ01	3I6,78		I5,84		
V1GB	Продолжительность строительства, мес.	ПС01	I2				

ЦЕХ ОБРАБОТКИ СЕМЯН ПРОИЗВОДИТЕЛЬНОСТЬЮ 20 ТОНН В ЧАС НА 2 ЛИНИИ С СЕМЕНОХРАНИЛИЩЕМ СИЛОСНОГО ТИПА ВМЕСТИМОСТЬЮ 2500 ТОНН ЗАВОДА ОБРАБОТКИ И ХРАНЕНИЯ СЕМЯН ЗЕРНОВЫХ КУЛЬТУР МОЩНОСТЬЮ 5000 ТОНН В СЕЗОН НА 2 ЛИНИИ (ДЛЯ ЗОН С РАСЧЕТНОЙ ВЛАЖНОСТЬЮ СЕМЯН I4 %)	ТИПОВОЙ ПРОЕКТ 8I2-I-II7.89	Страница 9

Д О П О Л Н И Т Е Л Ь Н Ы Е Д А Н Н Ы Е

За расчетный показатель принята производительность цеха обработки семян - I тонна в час. Расчетных единиц 20. Сметная документация составлена в нормах и ценах I984 года

B7EA С О С Т А В П Р О Е К Т Н О Й Д О К У М Е Н Т А Ц И И

Альбом	I	ПЗ	Пояснительная записка.
		ТХ	Технология производства
Альбом	2	АР	Архитектурные решения.
		ЮЖ	Конструкции железобетонные.
		ЮМ	Конструкции металлические.
		ОВ	Отопление и вентиляция.
		ВК	Внутренние водопровод и канализация
Альбом	3	АС.И.	Строительные изделия
Альбом	4	ЭЛ	Электроснабжение,электрическое освещение и силовое электрооборудование.
		СС	Связь и сигнализация.
		АТХ	Автоматизация технологии производства
Альбом	5	АТХ.И.	Чертежи задания заводу-изготовителю по автоматизации технологии производства
Альбом	6	СО	Спецификации оборудования
Альбом	7	ВМ	Ведомости потребности в материалах
Альбом	8	С	Сметы

Объем проектных материалов,приведенных к формату А4 - I830 форматок

B7BA АВТОР ПРОЕКТА Гипросельхоззерно, 350720, г.Краснодар, ул.Северная,324

B7HA УТВЕРЖДЕНИЕ Утвержден Главным научно-проектным управлением по строительству Госкомиссии Совмина СССР по продовольствию и закупкам,письмо от 20.II.89. № 073-3/I.Введен в действие Гипросельхоззерно, приказ от 20.II.89. № I75.Срок действия I995 год

B7KA ПОСТАВЩИК Гипросельхоззерно, 350720, г.Краснодар,ул.Северная,324

gost.e-ecolog.ru