К-2	СТРОИТЕЛЬНЫЙ КАТАЛОГ Часть 2 ТИПОВЫЕ ПРОЕКТЫ ПРЕДПРИЯТИЙ, ЗДАНИЙ И СООРУЖЕНИЙ	ТИПОВЫЕ ПРОЕКТНЫЕ РЕШЕНИЯ 8II-052.89
СССР ЦИТП	УСТАНОВКА ДЛЯ ДОСУШИВАНИЯ СЕНА ПОДОГРЕТЫМ ВОЗДУХОМ (ДЛЯ САРАЯ ВМЕСТИМОСТЬЮ 400 ТОНН)	УДК 697:631.243.23
МАРТ 1990		На 6 страницах Страница 1

ФАСАД I-IO

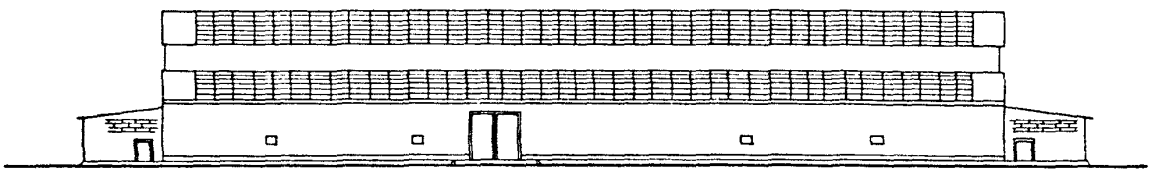

ПЛАН НА ОТМ.0.000

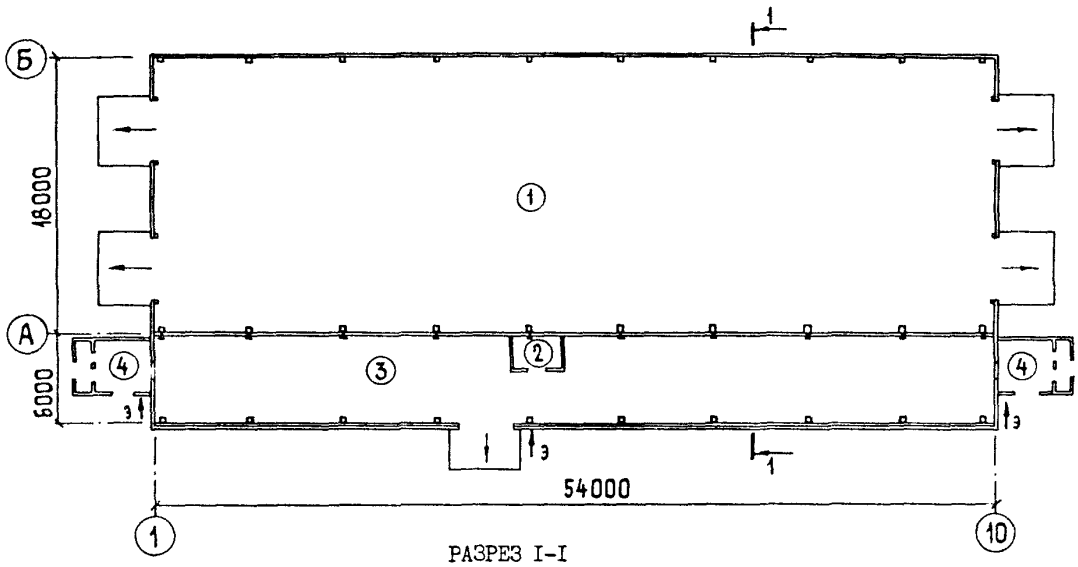

РАЗРЕЗ I-I

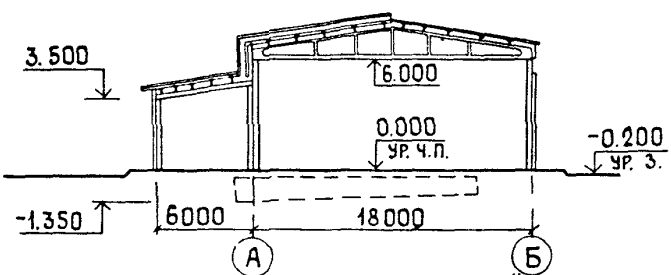

ЭКСПЛИКАЦИЯ ПОМЕЩЕНИЙ

Номер	Обозначение	Площадь, м2
I	Помещение для хранения сена	972,0
2	Электрощитовая	6,0
3	Помещение передвижных вентиляторов	324,0
4	Венткамера (2 пом.)	267

gost.e-ecolog.ru

УСТАНОВКА ДЛЯ ДОСУШИВАНИЯ СЕНА ПОДОГРЕТЫМ ВОЗДУХОМ (ДЛЯ САРАЯ ВМЕСТИМОСТЬЮ 400 ТОНН)	ТИПОВЫЕ ПРОЕКТНЫЕ РЕШЕНИЯ 811-052.89	Страница 2

П Л А Н

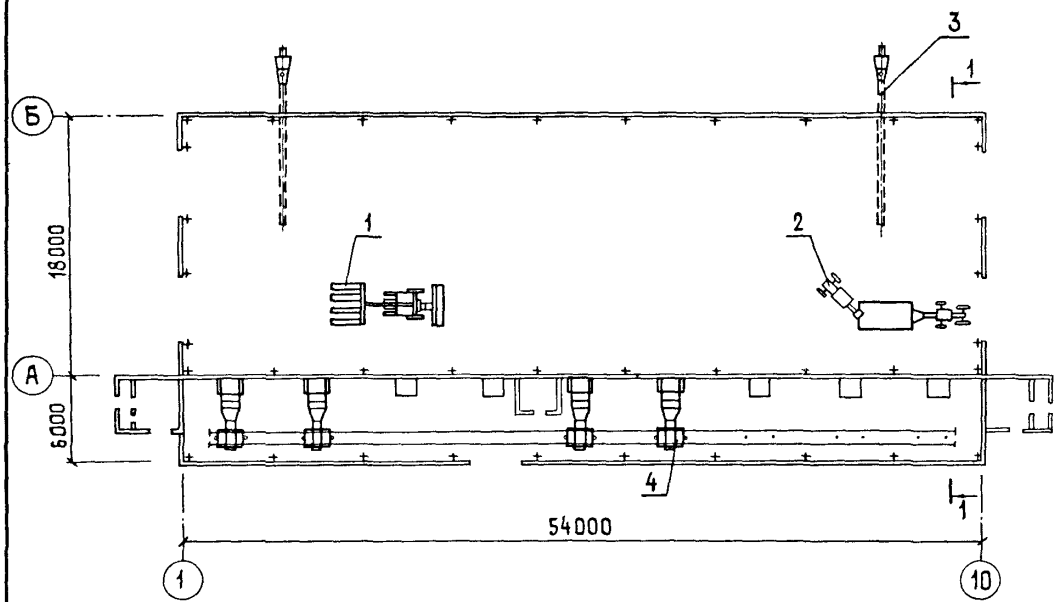

РАЗРЕЗ I-I

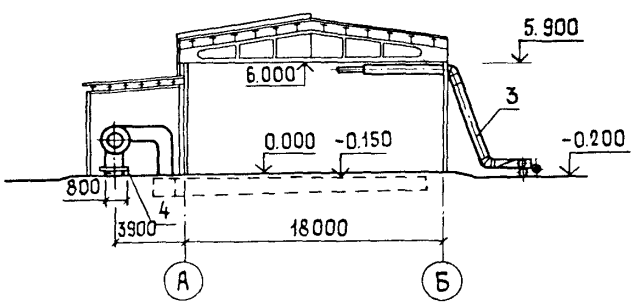

ЭКСПЛИКАЦИЯ ОБОРУДОВАНИЯ

Поз	Наименование и марка	Кол.
I	Погрузчик фронтальный ПФ-0,5	2
2	Погрузчик-экскаватор ПЭ-0,8	I
3	Транспортер пневматический ТП9-10А	I
4	Тележка	4

УСТАНОВКА ДЛЯ ДОСУШИВАНИЯ СЕНА ПОДОГРЕТЫМ ВОЗДУХОМ (ДЛЯ САРАЯ ВМЕСТИМОСТЬЮ 400 ТОНН)	ТИПОВЫЕ ПРОЕКТНЫЕ РЕШЕНИЯ 8II-052.89	Страница 3

D2BA *СТРОИТЕЛЬНЫЕ КОНСТРУКЦИИ И ИЗДЕЛИЯ*

Фундаменты - сборные железобетонные по ГОСТ 24022-80, типоразмеров - I

Блоки бетонные - по ГОСТ I3579-78; типоразмеров - 2

Колонны - сборные железобетонные по серии I.823.I-2, вып.I, типоразмеров - I

Балки - сборные железобетонные по серии I.862.I-5, вып.I, типоразмеров - I

Прогоны - сборные железобетонные по серии I.462-I4, вып.2, типоразмеров - 3

Плиты - сборные железобетонные по серии 3.006.I-2/87, вып.I-2, типоразмеров - 2

Перемычки - сборные железобетонные по серии I.038.I-I, вып.I, типоразмеров - I

Стены - асбестоцементные волнистые листы унифицированного профиля по ГОСТ I6233-77, кирпич марки Кр 75/I650/I5 по ГОСТ 530-80

Полы - из бетона класса BI5, F50

Ворота - деревянные по ГОСТ I8853-73*, типоразмеров - I

Двери - деревянные по ГОСТ I4624-84, типоразмеров - I

Окна - деревянные по ГОСТ I2506-8I, типоразмеров - I

Кровля - деревянные рамы по ГОСТ I2506-8I, кровельная сталь по деревянной обрешетке

Наибольшая масса монтажного элемента (блок бетонный) - 0,97 т

H5UA *ОТДЕЛКА*

НАРУЖНАЯ

Асбестоцементные листы без окраски

ВНУТРЕННЯЯ

Окраска известковая белая

C3GA ИНЖЕНЕРНОЕ ОБОРУДОВАНИЕ

Вентиляционные системы для активного вентилирования сена

Электрокалориферные установки для подогрева воздуха

J3NB НОРМАТИВНОЕ ЗНАЧЕНИЕ ВЕСА СНЕГОВОГО ПОКРОВА - $\frac{\text{I,0 кПа}}{\text{I00 кгс/м2}}$

G2DD КЛИМАТИЧЕСКИЕ РАЙОНЫ СССР - I, III

G2EE *ИНЖЕНЕРНО-ГЕОЛОГИЧЕСКИЕ УСЛОВИЯ* - - обычные

J3OB НОРМАТИВНОЕ ЗНАЧЕНИЕ ВЕТРОВОГО *ДАВЛЕНИЯ* - $\frac{\text{0,23 кПа}}{\text{23 кгс/м2}}$

R2CO СТЕПЕНЬ ОГНЕСТОЙКОСТИ - вторая

N1BD РАСЧЕТНАЯ ТЕМПЕРАТУРА НАРУЖНОГО ВОЗДУХА - минус 40°С

G3DT ТЕХНОЛОГИЧЕСКИЙ ПРОЦЕСС

Типовые проектные решения разработаны как дополнение к типовому проекту 8II-45.87 "Сарай для сена емкостью 400 т" и могут быть использованыв проектах других сараев. Дооборудование сараев установкой позволяет досушивать сено при любых погодных условиях в течение круглых суток. Подогрев воздуха предусматривается в солнечном коллекторе и при помощи электрокалориферных установок.

Солнечный коллектор состоит из уложенной с южной стороны и окрашенной в черный цвет металлической кровли и прозрачного покрытия (остекленные рамы или рамы с армированной пленкой), уложенного по деревянным брускам на высоте 300 мм над кровлей.

При влажности выше 70% подогретого в солнечном коллекторе воздуха предусмотрен подогрев в электрокалориферах дополнительно забираемого снаружи воздуха и смешение его с воздухом, подогретым в солнечном коллекторе. Основное технологическое оборудование для загрузки, выгрузки и досушки сена учтено в типовом проекте сарая. Электрокалориферы, тележка для перемещения вентустановок учтены в данном проекте.

Установка разработана для сарая с подпольными вентиляционными каналами - вариант П.

УСТАНОВКА ДЛЯ ДОСУШИВАНИЯ СЕНА ПОДОГРЕТЫМ ВОЗДУХОМ (ДЛЯ САРАЯ ВМЕСТИМОСТЬЮ 400 ТОНН)

ТИПОВЫЕ ПРОЕКТНЫЕ РЕШЕНИЯ 8II-052.89

V1MA

ТЕХНИКО-ЭКОНОМИЧЕСКИЕ ДАННЫЕ И ПОКАЗАТЕЛИ

						Наименование показателей	Код	Типовая проектная документация: Всего	Удельные показатели: на 1 м² общей площади	на 1 м³ строительного объема	на расчетную единицу	Примечание*
G3DB	Производственная программа	Мощность предприятия	Расчетные единицы			Единица мощности: тонна хранимого сена	ЕА05	I				
				Единица годового объема товарной продукции		в натуральном выражении	ЕА07					
						в оптовых ценах, тыс. руб.	ЕА08					
			Количество расчетных единиц			Мощность, т	ЕД06	400				
				Годовой объем товарной продукции		в натуральном выражении	ЕД09					
						в оптовых ценах, тыс. руб.	ЕД10					
						Затраты производства (себестоимость), тыс. руб. (удельные показатели на 1 руб. товарной продукции, коп.)	СП02					
						Прибыль (годовая), тыс. руб. (удельные показатели на 1 руб. товарной продукции, коп.)	СП07					
						Уровень рентабельности (прибыль к себестоимости), %	СП03					
						Срок окупаемости капиталовложений (сметной стоимости), год	СП04					
						Приведенные затраты, тыс. руб. (удельные показатели, руб.)	СП06					
						Уровень механизации и автоматизации производственных процессов, %	ШТ11	80				
						Удельный вес рабочих, занятых ручным трудом, %	ЮА62	70				
						Трудоемкость изготовления продукции (годовая), чел.-ч.	ТР07					
			Производительность труда			годовой выпуск продукции на одного работающего, тыс. руб.	ШТ06					
						то же, в натуральном выражении	ШТ07					
G3DD		Режим работы и штаты	Численность работающих чел.			общая	ШТ02	Постоянный штат рабочих не				
				в том числе		рабочих	ШТ03	предусматривается				
						в наиболее многочисленную смену	ШТ04					
						количество рабочих дней в году	ШТ08	5–8				
						количество смен в сутки	ШТ01	I				
						продолжительность смены, ч.	ШТ09	8				
						коэффициент сменности по рабочим	ШТ05					
						коэффициент загрузки оборудования	ШТ10					
G3OC		Техническая характеристика	Площадь, м²			застройки	ХП01	I349,57 / 358			3,374 / 0,895	
G3OB						общая	ХП02	I328 / 350			3,32 / 0,875	
				в том числе		подземной части	ХП03					
						встроенных (бытовых) помещений	ХП09					
G3NB			Объем строительный, м³			общий	ХБ01	9I24,82 / I883			22,8I2 / 4,707	
				в том числе		подземной части	ХБ02					
						встроенных (бытовых) помещений	ХБ03					

* для заполнения данных проекта привязки

УСТАНОВКА ДЛЯ ДОСУШИВАНИЯ СЕНА ПОДОГРЕТЫМ ВОЗДУХОМ (ДЛЯ САРАЯ ВМЕСТИМОСТЬЮ 400 ТОНН)

ТИПОВЫЕ ПРОЕКТНЫЕ РЕШЕНИЯ 8II-052.89

					Наименование показателей	Код	Типовая проектная документация: Всего	Удельные показатели: на 1 м² общей площади	на 1 м³ строительного объема	на расчетную единицу	на 1 млн. руб. СМР
V1IA											
V1IB	Материалоемкость	Стоимость	Сметная стоимость, тыс. руб. (удельные показатели, руб.)		общая	CC01	90,04 / 32,62	67,80 / 93,20		225,I0 / 8I,55	
V1IL				в том числе	строительно-монтажных работ	CC02	8I,26 / 30,64	6I,I9 / 87,54	8,90 / I6,27		
V1IO					оборудования	CC03	8,78 / I,98				
					общая с учетом условной привязки	CC10					
		Трудоемкость			нормативная трудоемкость, чел.-ч	TP08	I08II / 5022	8,I4 / I4,35	I,I8 / 2,67	27,02 / I2,55	I33042 / I63903
V1JF					трудозатраты построечные, чел.-ч	TP06	91620 / 4234	6,87 / I2,09	I,00 / 2,25	22,80 / I0,60	II2232 / I38I85
V1KB			Цемент, т (удельные показатели, кг)		всего	PЦ01	I45,60 / 20,38	I09,63 / 58,23	I5,95 / I0,82	364 / 50,95	I79I779 / 665I43
					приведенный к М400	PЦ02	I44,3I / I8,75	I08,66 / 53,57	I5,8I / 9,95	360,77 / 46,87	I775904 / 6II945
					в том числе на индустриальные изделия	PЦ03	89,00 / 8,55				
			Сталь, т (удельные показатели, кг)		всего	PC01	48,60 / II,36	36,59 / 32,45	5,33 / 6,03	I2,I50 / 28,40	598080 / 370757
					приведенная к классу А-I и Ст3	PC02	50,82 / I2,39	38,26 / 35,40	5,57 / 6,58	I27,05 / 30,97	625399 / 404373
					в том числе на индустриальные изделия	PC03	32,00 / 8,84				
			Бетон и железобетон, м³		всего	PБ01	520,89 / 47,26	0,39 / 0,I3	0,057 / 0,025	I,30 / 0,I2	64I0 / I542
				в том числе	монолитный	PБ02	294,73 / I9,00	0,222 / 0,054	0,032 / 0,0I0	0,74 / 0,05	
					сборный тяжелый	PБ04	226,I6 / 28,26	0,I7 / 0,08	0,025 / 0,0I5	0,565 / 0,070	2783,I6 / 922,32
					сборный легкий	PБ05					
			Лесоматериалы, м³		всего	PЛ01	230,98 / I34,63	0,I74 / 0,384	0,025 / 0,07I	0,577 / 0,336	2842,48 / 4393,93
					приведенные к круглому лесу	PЛ02	348,72 / 204,I8	0,262 / 0,583	0,038 / 0,I08	0,87 / 0,5I	429I,4 / 6663,84
			Кирпич, тыс. шт.			PK01	I5,86 / I3,34	0,0I2 / 0,038	0,00I7 / 0,0070	0,039 / 0,033	I95,I7 / 435,38
			Стекло строительное, м²			PД01	645,64 / 645,64	0,486 / I,844	0,070 / 0,342	I,6I4 / I,6I4	7945,36 / 2I07I,8
			Асбестоцемент, м²			PД02	3I27,00 / 222,I0	2,354 / 0,634	0,343 / 0,II8	7,82 / 0,555	3848I,4 / 7248,69
			Рулонные кровельные и гидроизоляционные материалы, м²			PГ03	2279,00 / 2062,I2	I,7I6 / 5,89I	0,249 / I,095	5,697 / 5,I55	28045 / 6730I
			Трубы пластмассовые		м	PД04					
					т	PД05					
			Трубы стеклянные, м			PД06					
V1LL			Расход электроэнергии, годовой, МВт·ч (удельные показатели, кВт·ч)			ПС08	73,90 / 38,00				
V1LK			Потребная электрическая мощность, кВт			ЭМ01	297,00 / I95,00				
V1GB			Продолжительность строительства, мес.			ПС01	6				

В числителе даны показатели сарая емкостью 400 т т.п. 8II-45.87 для варианта П - с подпольными вентиляционными каналами и установкой для досушивания сена подогретым воздухом, в знаменателе - показатели только установки для досушивания сена без сарая.

ДОПОЛНИТЕЛЬНЫЕ ДАННЫЕ

За расчетный показатель принята одна тонна досушенного и хранимого сена (количество расчетных единиц - 400).

Сметная документация составлена в нормах и ценах I984 г.

ПЕРЕЧЕНЬ АЛЬБОМОВ

Альбом I	-	ПЗ	Пояснительная записка
		ТХ	Технология производства
		ТХН	Нестандартизированное оборудование
		АС	Архитектурно-строительные решения
		КЖИ	Строительные изделия
		ОВ	Отопление и вентиляция
		ЭМ	Электроосвещение и силовое электрооборудование
		АОВ	Автоматизация технологических процессов
Альбом 2	-	СО	Спецификация оборудования
Альбом 3	-	ВМ	Ведомости потребности в материалах
Альбом 4	-	С	Сметы

Объем проектных материалов, приведенных к формату А4, - 23I форматка

В7ВА АВТОР ПРОЕКТА I07078, Москва, ул.Маши Порываевой, дом 36 Гипроисельхоз

В7НА УТВЕРЖДЕНИЕ Утвержден и введен в действие институтом Гипроисельхоз, приказ от I5.XI.89 г. № 254-П.

Срок действия - I994 г.

В7КА ПОСТАВЩИК ЦИТП, I25878, ГСП, Москва, А-445, ул.Смольная, 22

gost.e-ecolog.ru

Инв № 24063 Катал.л.№ 064786

Подписано в печать 26.0I.90. Тираж 5890 экз. Заказ 806. ЦИТП Госстроя СССР