К-2	СТРОИТЕЛЬНЫЙ КАТАЛОГ Часть 2 ТИПОВЫЕ ПРОЕКТЫ ПРЕДПРИЯТИЙ, ЗДАНИЙ И СООРУЖЕНИЙ	8I3-2-58.90
СССР ЦИТП	СЕКЦИОННОЕ ХРАНИЛИЩЕ СЕМЕННОГО КАРТОФЕЛЯ ВМЕСТИМОСТЬЮ I000 ТОНН	УДК 725.35-63I.243.4
СЕНТЯБРЬ 1990	ТИПОВОЙ ПРОЕКТ	На 8 страницах Страница 1

ФАСАД I-6

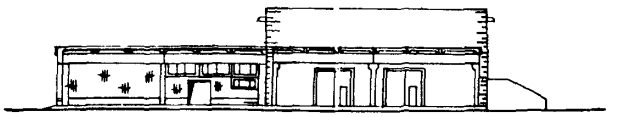

ПЛАН НА ОТМ.0,000

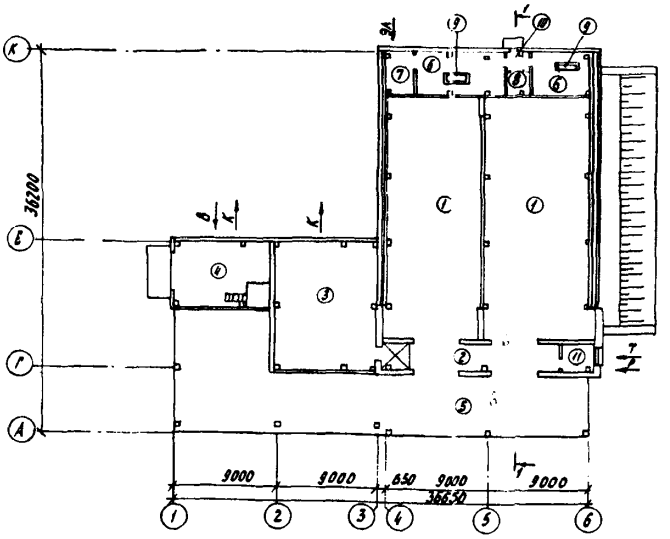

РАЗРЕЗ I-I

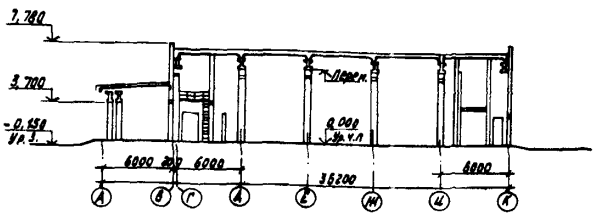

ЭКСПЛИКАЦИЯ ПОМЕЩЕНИЙ

Номер	Наименование и марка	Площадь, м²	Номер	Наименование и марка	Площадь, м²
I	Камеры хранения	387,0	7	Электрощитовая	I4,0
2	Грузовой коридор	37,0	8	Щитовая КИПиА	6,0
3	Отделение калибровки и переборки	II3,0	9	Вентшахта	4,0
4	Отделение протравливания	56,0	I0	Тамбур	2,0
5	Навес	268,0	II	Служебное помещение	9,0
6	Венткамера	50,0			

gost.e-ecolog.ru

СЕКЦИОННОЕ ХРАНИЛИЩЕ СЕМЕННОГО КАРТОФЕЛЯ ВМЕСТИМОСТЬЮ 1000 ТОНН	ТИПОВОЙ ПРОЕКТ 813-2-58.90	Страница 2

ПЛАН РАЗМЕЩЕНИЯ ТЕХНОЛОГИЧЕСКОГО ОБОРУДОВАНИЯ НА ОТМ.0,000

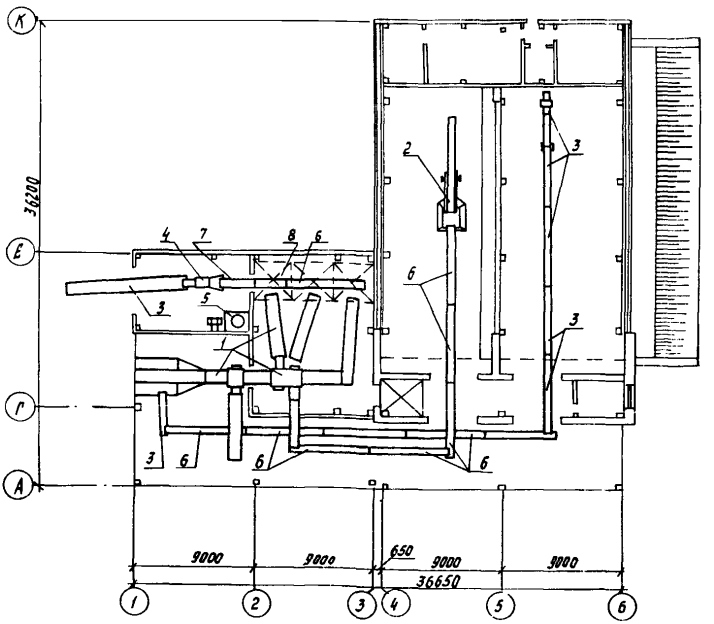

ЭКСПЛИКАЦИЯ ОБОРУДОВАНИЯ

Поз.	Наименование и марка	Кол.	Поз.	Наименование и марка	Кол.
1	Картофелесортировальный пункт КСП-15 В	1	5	Реактор МЗ-2С-3I6	1
2	Транспортер-загрузчик ТЗК-30А2	1	6	Транспортер ПСШ 03.000	6
3	Комплект транспортеров для хранилищ ТХБ-20	1	7	Транспортер ПСШ I8.000	1
4	Протравливатель картофеля "Гуматокс-С"	1	8	Транспортер ПСШ 01.000	1

СЕКЦИОННОЕ ХРАНИЛИЩЕ СЕМЕННОГО КАРТОФЕЛЯ ВМЕСТИМОСТЬЮ I000 ТОНН	ТИПОВОЙ ПРОЕКТ 8I3-2-58.90	Страница 3

D28A СТРОИТЕЛЬНЫЕ КОНСТРУКЦИИ И ИЗДЕЛИЯ

Вариант с полным железобетонным каркасом

Фундаменты - сборные железобетонные по ГОСТ 24022-80, типоразмеров - 2, монолитные железобетонные по серии I.4I2.I-6, I.4I2.I-4

Фундаментные балки - сборные железобетонные по серии I.4I5.I-2, вып.I, типоразмеров-3

Колонны - сборные железобетонные по серии I.823.I-2, типоразмеров -4, по серии I.427.I-3, типоразмеров - I

Балки - сборные железобетонные по серии I.462.I-I0/80 , типоразмеров - I

Покрытие - сборные железобетонные плиты по серии I.865.I-4/89, вып.I, типоразмеров-2, по серии I.865.I-4/89, вып.3 ,типоразмеров -I

Перекрытие - сборные железобетонные плиты по серии I.I4I-I, вып.60, типоразмеров -4

Стены - трехслойные железобетонные панели по шифру I48I, вып.I, типоразмеров-3, керамзитобетонные панели по серии I.832.I-9, типоразмеров-2, из обыкновенного кирпича ГОСТ 530-80

Внутренние стены и перегородки по серии 2.870-I, вып.2-4,типоразмеров-I; из обыкновенного кирпича ГОСТ 530-80

Кровля - мастичная

Полы - бетонные,линолеум, кислотостойкие бетонные

Лестницы - металлические по серии I.450.3-3

Ограждения - металлические по серии I.450.3-3

Окна - по ГОСТ I2506-8I, типоразмеров-4

Двери - по ГОСТ I4624-84, типопазмеров-I; по ГОСТ 6629-84, типоразмеров - 3

Ворота - I.435.9-I7, вып.I, типоразмеров - I; ТУ I0.I5.087-88, типоразмеров-I

Перемычки - сборные железобетонные по ГОСТ 948-84, типоразмеров - I0

Вариант с неполным железобетонным каркасом

Фундаменты - сборные железобетонные по ГОСТ 24022-80, типоразмеров-2, монолитные железобетонные по серии I.4I2.I-6, сборные бетонные по ГОСТ I3579-78, типоразмеров 9, сборные железобетонные по ГОСТ I3580-85, типоразмеров - 5

Колонны - сборные железобетонные по серии I.823-I-2, типоразмеров - 4

Балки - сборные железобетонные по серии I.462.I-I0/80, типоразмеров-I

Покрытие - сборные железобетонные плиты по серии I.865.I-4/89,вып.I, типоразмеров-2, по серии I.865.I-4/89, вып.3, типоразмеров - I

Перекрытие - сборные железобетонные плиты по серии I.I4I-I, вып.60, типоразмеров - 4

Стены - из обыкновенного кирпича ГОСТ 530-80

Внутренние стены и перегородки по серии 2.870-I, вып.2-4, типоразмеров-I, из обыкновенного кирпича ГОСТ 530-80

Кровля - мастичная

Полы - бетонные, линолеум, кислотостойкие бетонные

Лестницы - металлические по серии I.450.3-3

Ограждения - металлические по серии I.450.3-3

Окна - по ГОСТ I2506-8I, типоразмеров 4

Двери - по ГОСТ I4624-84, типоразмеров - I; по ГОСТ 6629-84, типоразмеров - 3

Ворота - I.435.9-I7, вып.I, типоразмеров -I; ТУ I0.I5.087-88, типоразмеров - I

Перемычки - сборные железобетонные по ГОСТ 948-84, типоразмеров--I0

СЕКЦИОННОЕ ХРАНИЛИЩЕ СЕМЕННОГО КАРТОФЕЛЯ ВМЕСТИМОСТЬЮ 1000 ТОНН	ТИПОВОЙ ПРОЕКТ 813-2-58.90	Страница 4

H5UA ОТДЕЛКА
НАРУЖНАЯ
Силикатная окраска

ВНУТРЕННЯЯ

Затирка, облицовка гипсокартонными листами, окраска эмалью, известковая окраска, клеевая окраска

G3GA ИНЖЕНЕРНОЕ ОБОРУДОВАНИЕ

Водопровод - производственный от внешних сетей, напор на вводе 10 м

Канализация - производственная в наружные сети и производственная, содержащая ядохимикаты, в специальные емкости для обезвреживания и на утилизацию

Вентиляция - приточно-вытяжная с механическим побуждением

Отопление - электрокалориферами

Электроснабжение - от низковольтных сетей напряжением 380/220 В от внешних сетей

Электроосвещение - лампами накаливания и люминесцентное

Слаботочные устройста - телефонная связь, радиотрансляционная связь от внешних сетей

J30B НОРМАТИВНОЕ ЗНАЧЕНИЕ ВЕТРОВОГО ДАВЛЕНИЯ - 0,38КПа / 38 кгс/м2

J3N8 НОРМАТИВНОЕ ЗНАЧЕНИЕ ВЕСА СНЕГОВОГО ПОКРОВА - 1,0 КПа / 100 кгс/м2

R3C0 СТЕПЕНЬ ОГНЕСТОЙКОСТИ - вторая

G2DD КЛИМАТИЧЕСКИЙ РАЙОН - I

N1B0 РАСЧЕТНАЯ ТЕМПЕРАТУРА НАРУЖНОГО ВОЗДУХА - минус 30°С (основной вариант)
минус 40 С

G2EE ИНЖЕНЕРНО-ГЕОЛОГИЧЕСКИЕ УСЛОВИЯ - обычные

ТЕХНИЧЕСКАЯ ХАРАКТЕРИСТИКА

Хранилище предназначается для приемки, послеуборочной обработки, хранения и обработки перед посадкой семенного картофеля.

При привязке проекта на площадке строительства следует предусмотреть автомобильные весы грузоподъемностью 30 тонн, накопительную площадку, резервуар для воды емкостью 50 м3.

G3DT ТЕХНОЛОГИЧЕСКИЙ ПРОЦЕСС

Картофель в хранилище доставляется с поля россыпью в необработанном виде. Обработка картофеля перед загрузкой на хранение осуществляется на линии КСП-15В, на которой отделяется земля и нестандартный картофель. Хранится картофель в изолированных камерах, куда он загружается транспортером-загрузчиком ТЗК-30А2. После хранения картофель выгружается подборщиком ТХБ-20 на линию КСП-15В, где производится его сортировка и калибровка. Перебранный картофель протравливается на протравливателе "ГУНАТОКС-С", загружается с помощью транспортера-загрузчика ТЗК-30А2 в автотранспорт и отправляется на посадку.

СЕКЦИОННОЕ ХРАНИЛИЩЕ СЕМЕННОГО КАРТОФЕЛЯ ВМЕСТИМОСТЬЮ 1000 ТОНН	ТИПОВОЙ ПРОЕКТ 813-2-58.90	Страница 5

V1MA

ТЕХНИКО-ЭКОНОМИЧЕСКИЕ ДАННЫЕ И ПОКАЗАТЕЛИ

							Наименование показателей	Код	Типовая проектная документация: Всего	Удельные показатели: на 1 м² общей площади	Удельные показатели: на расчетную единицу	Удельные показатели: на 1 млн. руб. СМР	На 1м3 строит. объема
G3DB	Производственная программа	Мощность предприятия	Расчетные единицы				Единица мощности: тонна хранения продукции	EA05	1				
				Единица годового объема товарной продукции		в натуральном выражении: тонн		EA07	1				
						в оптовых ценах, тыс. руб.		EA08	1				
			Количество расчетных единиц	Мощность			Вместимость хранилища тонн	ЕД06	1136 / 1125				
				Годовой объем товарной продукции		в натуральном выражении		ЕД09	1071 / 1061				
						в оптовых ценах, тыс. руб.		ЕД10	361,87 / 358,27				
							Затраты производства (себестоимость), тыс. руб. (удельные показатели на 1 руб. товарной продукции, коп.)	СП02	38,23 / 37,75		10,56 / 10,54		
							Прибыль (годовая), тыс. руб. (удельные показатели на 1 руб. товарной продукции, коп.)	СП07	79,40 / 78,64		21,94 / 21,95		
							Уровень рентабельности (прибыль к себестоимости), %	СП03	28,10 / 28,10				
							Срок окупаемости капиталовложений (сметной стоимости), год	СП04	2,7 / 2,6				
							Приведенные затраты, тыс. руб. (удельные показатели, руб.)	СП06	63,98 / 62,61		56,32 / 55,65		
							Уровень механизации и автоматизации производственных процессов, %	ШТ11	98 / 98				
							Удельный вес рабочих, занятых ручным трудом, %	ЮА62	62 / 62				
							Трудоемкость изготовления продукции (годовая), чел.-ч.	ТР07	20020		17,62 / 17,79		
			Производительность труда				годовой выпуск продукции на одного работающего, тыс. руб.	ШТ06	51,70 / 51,20				
							то же, в натуральном выражении	ШТ07	162,28 / 160,71				
G3DD		Режим работы и штаты	Численность работающих чел.				общая	ШТ02	7 / 7				
				в том числе			рабочих	ШТ03	6 / 6				
							в наиболее многочисленную смену	ШТ04	4 / 4				
							количество рабочих дней в году	ШТ08	250				
							количество смен в сутки	ШТ01	2 / 2				
							продолжительность смены, ч.	ШТ09	8 / 8				
							коэффициент сменности по рабочим	ШТ05	1,43 / 1,43				
							коэффициент загрузки оборудования	ШТ10	0,8 / 0,8				
G3OC		Техническая характеристика	площадь, м²				застройки	ХП01	985 / 1160		0,87 / 1,03		
G3OB							общая	ХП02	954 / 942		0,84 / 0,84		
				в том числе			подземной части	ХП03					
							встроенных (бытовых) помещений	ХП09					
G3NB			объем строительный, м³				общий	ХБ01	5082 / 5134		4,47 / 4,56		
				в том числе			подземной части	ХБ02					
							встроенных (бытовых) помещений	ХБ03					

* для заполнения данных проекта привязки

СЕКЦИОННОЕ ХРАНИЛИЩЕ СЕМЕННОГО КАРТОФЕЛЯ ВМЕСТИМОСТЬЮ 1000 ТОНН | ТИПОВОЙ ПРОЕКТ 813-2-58.90 | Страница 6

	Наименование показателей					Код	Типовая проектная документация				На 1 м3 строительного объема
							Всего	Удельные показатели			
								на 1 м² общей площади	на расчетную единицу	на 1 млн. руб. СМР	
V1IA	Стоимость	Сметная стоимость, тыс. руб. (удельные показатели, руб.)	общая			CC01	152,35 / 147,47		134,11 / 131,08		
V1IB			в том числе	строительно-монтажных работ		CC02	119,74 / 114,86	125,51 / 121,93	105,40 / 102,10		23,56 / 22,37
V1IL				оборудования		CC03	32,61 / 32,61		28,71 / 28,99		
V1IO			общая с учетом условной привязки			CC10	214,61 / 207,20		188,92 / 184,18		
	Трудоемкость	нормативная трудоемкость, чел.-ч				TP08	16660 / 18605	17,40 / 19,75	14,67 / 16,54	139135 / 161980	3,28 / 3,62
V1JF		трудозатраты построечные, чел.-ч				TP06	13364 / 15673	14,01 / 16,64	11,76 / 13,93	111608 / 136453	2,63 / 3,05
V1KB	Материалоемкость	Цемент, т (удельные показатели, кг)	всего			РЦ01	2311,75 / 155,75	242,92 / 165,34	204,01 / 138,44	1935443 / 1355998	45,60 / 30,34
			приведенный к М400			РЦ02	227,62 / 151,27	238,60 / 160,58	200,37 / 134,46	1900952 / 1316994	44,79 / 29,46
			в том числе на индустриальные изделия			РЦ03	104,98 / 74,85	110,04 / 79,46	94,41 / 66,53	876732 / 651662	20,66 / 14,58
		Сталь, т (удельные показатели, кг)	всего			РС01	42,55 / 32,49	44,60 / 34,49	37,46 / 28,88	355353 / 282866	8,37 / 6,33
			приведенная к классу А-1 и Ст3			РС02	54,83 / 39,10	57,47 / 41,51	48,27 / 34,76	457909 / 340411	10,79 / 7,62
			в том числе на индустриальные изделия			РС03	35,84 / 24,99	37,57 / 26,53	31,55 / 22,21	299315 / 217569	7,05 / 4,87
		Бетон и железобетон, м³	всего			РБ01	642,86 / 475,96	0,67 / 0,51	0,57 / 0,42	5368,80 / 4143,83	0,126 / 0,093
			в том числе	монолитный		РБ02	305,04 / 210,55	0,320 / 0,224	0,269 / 0,187	2547,52 / 1833,10	0,06 / 0,04
				сборный тяжелый		РБ04	248,11 / 265,41	0,26 / 0,28	0,22 / 0,24	2072,07 / 2310,73	0,049 / 0,052
				сборный легкий		РБ05	89,71 / –	0,094 / –	0,079 / –	749,21 / –	0,018 / –
		Лесоматериалы, м³	всего			РЛ01	21,317 / 28,33	0,022 / 0,03	0,019 / 0,025	178,03 / 246,65	0,0042 / 0,0055
			приведенные к круглому лесу			РЛ02	46,07 / 53,70	0,048 / 0,056	0,041 / 0,048	384,75 / 467,53	0,009 / 0,010
		Кирпич, тыс. шт.				РК01	83,64 / 174,32	0,088 / 0,185	0,074 / 0,155	698,51 / 1517,67	0,016 / 0,034
		Стекло строительное, м²				РД01	4258 / 4177	4,46 / 4,43	3,75 / 3,71	35560 / 36366	0,84 / 0,81
		Асбестоцемент, МУХ тыс. у.п.				РД02	4,4354 / 16,2221	0,0046 / 0,0172	0,004 / 0,014	37,04 / 141,23	0,0009 / 0,0032
		Рулонные кровельные и гидроизоляционные материалы, м²				РГ03	1469 / 1989	1,54 / 2,11	1,28 / 1,77	12268 / 17316	0,29 / 0,39
		Трубы пластмассовые		м		РД04	84 / 84	0,09 / 0,09	0,074 / 0,075	701,52 / 731,33	0,017 / 0,016
				т		РД05	0,097 / 0,097	0,0001 / 0,0001	0,00009 / 0,00009	8,10 / 8,44	0,00002 / 0,00002
		Трубы стеклянные, м				РД06					
V1LH	Ресурсы на производственные и эксплуатационные нужды	Расход воды	холодной	расчетный	м³/сут	ЭВ13	4,336 / 4,336	0,0045 / 0,0046	0,004 / 0,004		0,0009 / 0,0008
					л/с	ЭВ11	0,74 / 0,74	0,0008 / 0,0008	0,0007 / 0,0007		0,0001 / 0,0001
				годовой, м³		ЭВ14	46,9 / 46,9	0,046 / 0,046	0,038 / 0,039		0,009 / 0,009
			горячей	расчетный	м³/сут	ЭВ23					
					л/с	ЭВ21					
				годовой м³		ЭВ24					

СЕКЦИОННОЕ ХРАНИЛИЩЕ СЕМЕННОГО КАРТОФЕЛЯ ВМЕСТИМОСТЬЮ 1000 ТОНН | ТИПОВОЙ ПРОЕКТ 813-2-58.90 | Страница 7

	Наименование показателей					Код	Типовая проектная документация: Всего	Удельные показатели: на 1 м² общей площади	на расчетную единицу	на 1 млн. руб. СМР	На 1 м3 строительного объема
V1LS	Ресурсы на производственные и эксплуатационные нужды → Расход пара →			расчетный, кг/ч		ПС09					
				годовой, т		ПС07					
V1LA		Расход сжатого воздуха →		расчетный, м³/ч		ЭС02					
				годовой, м³		ЭС03					
V1LN		Расход тепла →	всего	расчетный,	кВт	ЭТ01					
					ккал/ч	ЭТ14					
				годовой, (удельные показатели, ГДж)	ГДж	ЭТ21					
					Гкал	ЭТ25					
			в том числе: на отопление	расчетный,	кВт	ЭТ02					
					ккал/ч	ЭТ15					
				годовой, (удельные показатели, ГДж)	ГДж	ЭТ22					
					Гкал	ЭТ26					
			на вентиляцию	расчетный,	кВт	ЭТ03					
					ккал/ч	ЭТ16					
				годовой, (удельные показатели, ГДж)	ГДж	ЭТ23					
					Гкал	ЭТ27					
			на горячее водоснабжение	расчетный,	кВт	ЭТ04					
					ккал/ч	ЭТ17					
				годовой, (удельные показатели, ГДж)	ГДж	ЭТ24					
					Гкал	ЭТ28					
V1LJ	Канализационные стоки, расчетный, м³/сут.					ЭК01	3,936	0,004 / 0,004	0,003 / 0,003		
	Расход газа →			расчетный, м³/ч		ЭГ01					
V1LJ				годовой, м³		ЭГ02					
V1LL	Расход электроэнергии, годовой, МВт·ч (удельные показатели, кВт·ч)					ПС08	204,6	0,215 / 0,218	180,11 / 181,86		
V1LK	Потребная электрическая мощность, кВт					ЭМ01	124,7		0,11 / 0,11		
V1GB	Продолжительность строительства, мес.					ПС01	10 / 11	0,01 / 0,01	0,009 / 0,01	83,51 / 35,77	

СЕКЦИОННОЕ ХРАНИЛИЩЕ СЕМЕННОГО КАРТОФЕЛЯ ВМЕСТИМОСТЬЮ 1000 ТОНН	ТИПОВОЙ ПРОЕКТ 813-2-58.90	Страница 8

ДОПОЛНИТЕЛЬНЫЕ ДАННЫЕ

Проект разработан взамен т.п. 813-2-5.

Сметная документация составлена в нормах и ценах 1984 года.

В числителе даны показатели по конструктивному варианту с полным каркасом, в знаменателе – – для варианта с неполным каркасом здания.

СОСТАВ ПРОЕКТНОЙ ДОКУМЕНТАЦИИ

Альбом 1	ПЗ	Пояснительная записка	
	ТХ	Технология производства	
	АОВ	Автоматизация отопления и вентиляции	
	ЭМ	Силовое электрооборудование	
	ЭО	Электрическое освещение	
	СС	Связь и сигнализация	
	ОВ	Отопление и вентиляция	
	ВК	Внутренние водопровод и канализация	
Альбом 2 Вариант с полным железобетонным каркасом	АР	Архитектурные решения	
	КЖ	Конструкции железобетонные	
	КМ	Конструкции металлические	
	КД	Конструкции деревянные	
Альбом 3 Вариант с неполным железобетонным каркасом	АР	Архитектурные решения	
	КЖ	Конструкции железобетонные	
	КМ	Конструкции металлические	
	КД	Конструкции деревянные	
Альбом 4 Вариант с полным железобетонным каркасом	–	Строительные изделия	
Альбом 5 Вариант с неполным железобетонным каркасом	–	Строительные изделия	
Альбом 6	– СО	Спецификации оборудования	
Альбом 7 Вариант с полным железобетонным каркасом	– ВМ	Ведомости потребности в материалах	
Альбом 8 Вариант с неполным железобетонным каркасом	– ВМ	Ведомости потребности в материалах	
Альбом 9 Вариант с полным железобетонным каркасом	– С	Сметы	
Альбом 10 Вариант с неполным железобетонным каркасом	– С	Сметы	

Объем проектных материалов , приведенных к формату А4,- 1253 форматки

В7ВА АВТОР ПРОЕКТА Институт "Гипронисельпром" 302026, г.Орел, ул. Комсомольская ,66

В7НА УТВЕРЖДЕНИЕ Утвержден Главным научно-проектным управлением по строительству Государственной комиссии Совмина СССР по продовольствию и закупкам Письмо от 25 мая 1990 г. № 070-21-21/421
Введен в действие институтом "Гипронисельпром". Приказ от 25.05.1990г.№ 59
Срок действия типового проекта-1995 г.

В7КА ПОСТАВЩИК ЦИТП, 125878, ГСП, Москва, А-445, ул. Смольная, 22

gost.e-ecolog.ru

Инв.№ 24339 Катал.л.№ 065406

Подписано в печать 05.07.90. Тираж 5900 экз. Заказ №1600. ЦИТП Госстроя СССР