К-2 СССР ЦИТП	СТРОИТЕЛЬНЫЙ КАТАЛОГ Часть 2 ТИПОВЫЕ ПРОЕКТЫ ПРЕДПРИЯТИЙ, ЗДАНИЙ И СООРУЖЕНИЙ	801-2-118.13.90
	КОРОВНИК НА 50 КОРОВ ПРИВЯЗНОГО СОДЕРЖАНИЯ С ЗАКОНЧЕННЫМ ПРОИЗВОДСТВЕННЫМ ЦИКЛОМ СТЕНЫ КИРПИЧНЫЕ /ДЛЯ ПОДСОБНЫХ ХОЗЯЙСТВ ПРЕДПРИЯТИЙ/ ДЛЯ ЦЕНТРАЛЬНОГО, ЦЕНТРАЛЬНО-ЧЕРНОЗЕМНОГО, СЕВЕРО-ЗАПАДНОГО РАЙОНОВ РСФСР	УДК 728.96:631.223.2
СЕНТЯБРЬ 1990	ЗОНАЛЬНЫЙ ТИПОВОЙ ПРОЕКТ	На 7-и страницах Страница 1

ФАСАД 1-29



ПЛАН НА ОТМ.0.000

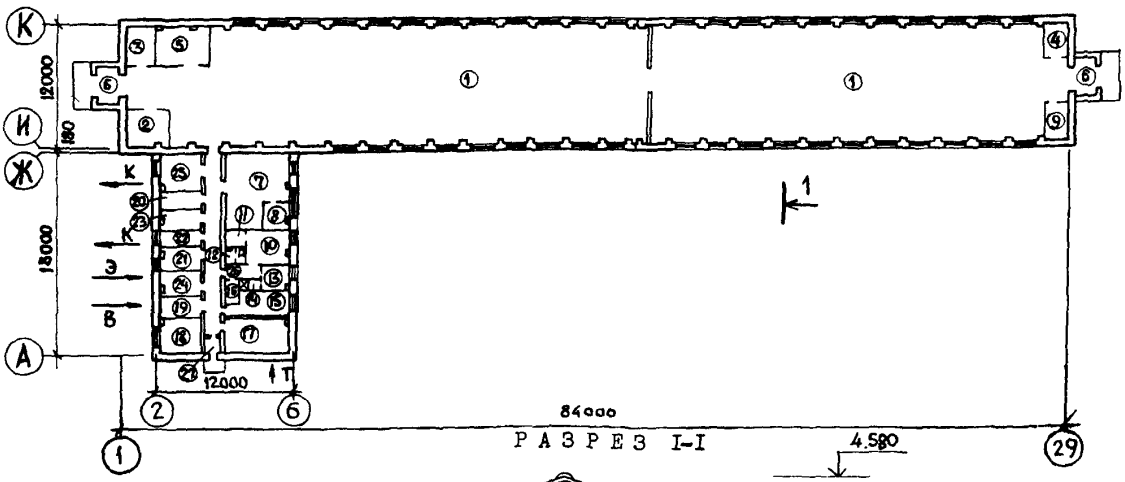

РАЗРЕЗ 1-1

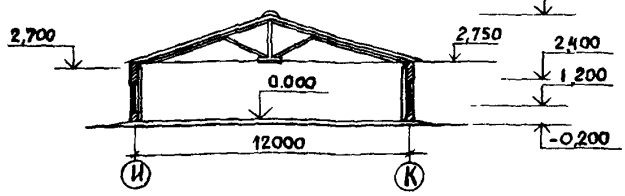

ЭКСПЛИКАЦИЯ ПОМЕЩЕНИЙ

Номер	Наименование	Площадь м2
1	Помещение для содержания скота	935,3
2	Помещение для концкормов в таре	20,9
3	Помещение для корнеплодов	9,5
4	Площадка для инвентаря	6,3
5	Венткамера	18,1
6	Тамбур /2 шт/	16,8
7	Молочно-моечная	33,7
8	Лаборатория по определению качества молока	6,6
9	Помещение для дезосредств	4,5
10	Женский гардероб рабочей и уличной одежды	11,1
11	Душевая	1,7
12	Санузел	2,9
13	Мужской гардероб рабочей и уличной одежды	6,7
14	Душевая	1,6
15	Комната персонала	13,0
16	Помещение для зап.частей	1,2
17	Венткамера с узлом ввода	17,2
18	Операторская	11,1
19	Помещение для водомерного узла	7,1
20	Кормоприготовительная для телят	5,2
21	Веткабинет	7,5
22	Лаборатория ПИО	7,1
23	Вакуумнасосная	7,7
24	Электрощитовая	9,9
25	Профилакторий	12,3
26	Коридор	27,9
27	Тамбур	1,7

gost.e-ecolog.ru

КОРОВНИК НА 50 КОРОВ ПРИВЯЗНОГО СОДЕРЖАНИЯ С ЗАКОНЧЕННЫМ ПРОИЗВОДСТВЕННЫМ ЦИКЛОМ. СТЕНЫ КИРПИЧНЫЕ /ДЛЯ ПОДСОБНЫХ ХОЗЯЙСТВ ПРЕДПРИЯТИЙ/ ДЛЯ ЦЕНТРАЛЬНОГО, ЦЕНТРАЛЬНО-ЧЕРНОЗЕМНОГО, СЕВЕРО-ЗАПАДНОГО РАЙОНОВ РСФСР

ЗОНАЛЬНЫЙ ТИПОВОЙ ПРОЕКТ 801-2-118.13.90

Страница 2

ПЛАН РАЗМЕЩЕНИЯ ТЕХНОЛОГИЧЕСКОГО ОБОРУДОВАНИЯ НА ОТМ.0.000

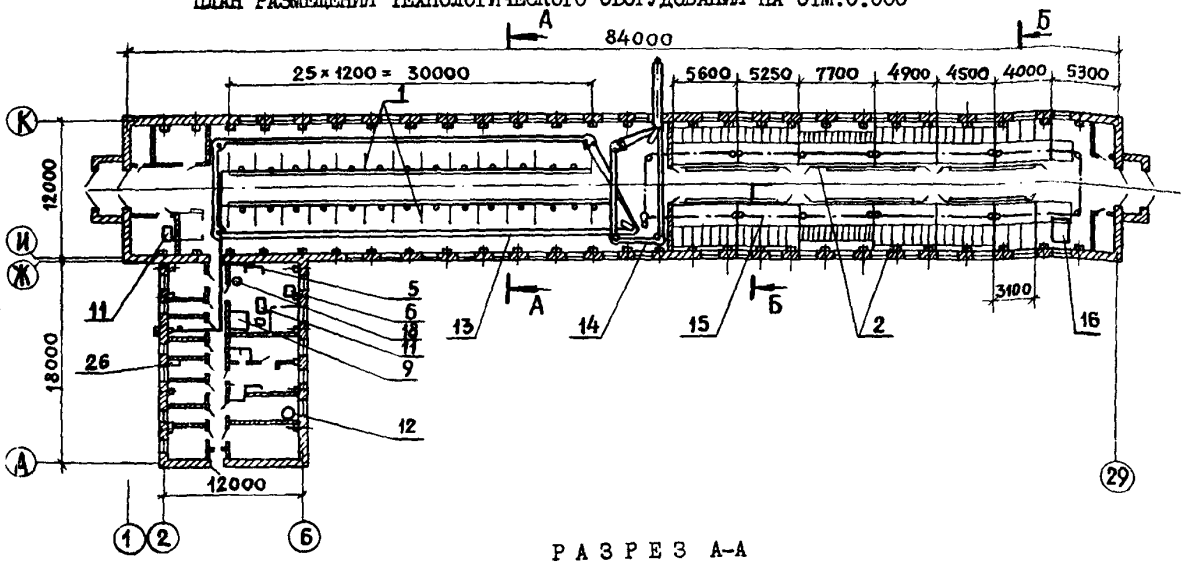

РАЗРЕЗ А-А

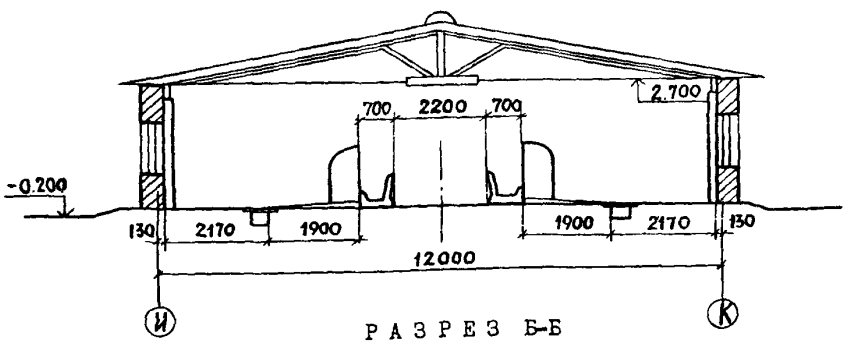

РАЗРЕЗ Б-Б

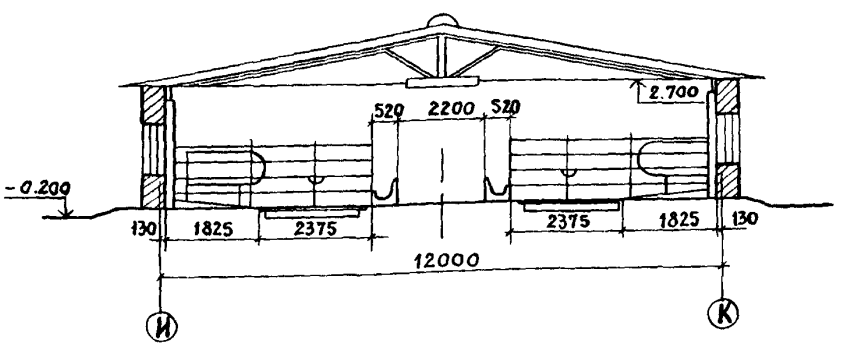

ЭКСПЛИКАЦИЯ ОСНОВНОГО ОБОРУДОВАНИЯ

Поз.	Наименование и марка	Кол.
1	Оборудование стойловое для коров ОСК-25А	25
2	Стойловое оборудование /по ОСТ 105-668 ÷ ОСТ 105-682-85/	
5	Доильный агрегат стационарный ДАС-2В	1
6	Сепаратор-сливкоотделитель ОСБ	1
9	Камера холодильная КХС-2-6	1
11	Весы циферблатные передвижные платформенные РП-150Ц 1Зт	2

Поз.	Наименование и марка	Кол.
12	Кипятильник непрерывного действия КНЭ-25М1	1
13÷14	Транспортер скребковый ТСН-160А	2
15	Установка скреперная УС-Ф-170	1
16	Весы для взвешивания скота передвижные 5024РП-ПШЗС	1
18	Электроводонагреватель САОС-400	1
26	Холодильник типа КШ-220 "Снайге-15Е"	1

КОРОВНИК НА 50 КОРОВ ПРИВЯЗНОГО СОДЕРЖАНИЯ С ЗАКОНЧЕННЫМ ПРОИЗВОДСТВЕННЫМ ЦИКЛОМ. СТЕНЫ КИРПИЧНЫЕ /ДЛЯ ПОДСОБНЫХ ХОЗЯЙСТВ ПРЕДПРИЯТИЙ/ ДЛЯ ЦЕНТРАЛЬНОГО, ЦЕНТРАЛЬНО-ЧЕРНОЗЕМНОГО, СЕВЕРО-ЗАПАДНОГО РАЙОНОВ РСФСР

ЗОНАЛЬНЫЙ ТИПОВОЙ ПРОЕКТ 801-2-118.13.90

Страница 3

V1MA

ТЕХНИКО-ЭКОНОМИЧЕСКИЕ ДАННЫЕ И ПОКАЗАТЕЛИ

Наименование показателей					Код	Типовая проектная документация				Примечание*
						Всего	Удельные показатели на 1 м² общей площади на 1 м³ строительного объема	на расчетную единицу	на 1 млн. руб. СМР	
G3DB Производственная программа	Мощность предприятия	Расчетные единицы		Единица мощности, СКОТОМЕСТ	ЕА05	1				
			Единица годового объема товарной продукции	в натуральном выражении, Ц	ЕА07	1				
				в оптовых ценах, тыс. руб.	ЕА08	1				
		Количество расчетных единиц		Мощность, СКОТОМЕСТ	ЕД06	141				
			Годовой объем товарной продукции	в натуральном выражении МОЛОКО МЯСО	ЕД09	1602,9 251,49				
				в оптовых ценах, тыс. руб.	ЕД10	116,35				
	Затраты производства (себестоимость), тыс. руб. (удельные показатели на 1 руб. товарной продукции, коп.)				СП02	84,59 72,70				
	Прибыль (годовая), тыс. руб. (удельные показатели на 1 руб. товарной продукции, коп.)				СП07	31,76 27,30				
	Уровень рентабельности (прибыль к себестоимости), %				СП03	37,5				
	Срок окупаемости капиталовложений (сметной стоимости), год				СП04	5,7				
	Приведенные затраты, тыс. руб. (удельные показатели, руб.)				СП06	102,55		727		
	Уровень механизации и автоматизации производственных процессов, %				ШТ11	95				
	Удельный вес рабочих, занятых ручным трудом, %				ЮА62	16				
	Трудоемкость изготовления продукции (годовая), чел.-ч.				ТР07	11880		84,3		
	Производительность труда	годовой выпуск продукции на одного работающего, тыс. руб.			ШТ06	19,39				
		то же, в натуральном выражении			ШТ07					
G3DD Режим работы и штаты	Численность работающих чел.	общая /с подменными/			ШТ02	6				
		в том числе	рабочих /с подменными/		ШТ03	6				
			в наиболее многочисленную смену		ШТ04	4				
	количество рабочих дней в году				ШТ08	365				
	количество смен в сутки				ШТ01	1				
	продолжительность смены, ч.				ШТ09	8,15				
	коэффициент сменности по рабочим				ШТ05					
	коэффициент загрузки оборудования				ШТ10					
G3OC Техническая характеристика	площадь, м²	застройки			ХП01	1329,9		9,4		
G3OB		общая			ХП02	1210,7		8,6		
		в том числе	подземной части		ХП03					
			встроенных (бытовых) помещений		ХП09					
G3NB	объем строительный, м³	общий			ХБ01	4695,0		33,3		
		в том числе	подземной части		ХБ02					
			встроенных (бытовых) помещений		ХБ03					

* для заполнения данных проекта привязки

КОРОВНИК НА 50 КОРОВ ПРИВЯЗНОГО СОДЕРЖАНИЯ С ЗАКОНЧЕННЫМ ПРОИЗВОДСТВЕННЫМ ЦИКЛОМ. СТЕНЫ КИРПИЧНЫЕ /ДЛЯ ПОДСОБНЫХ ХОЗЯЙСТВ ПРЕДПРИЯТИЙ/ ДЛЯ ЦЕНТРАЛЬНОГО, ЦЕНТРАЛЬНО-ЧЕРНОЗЕМНОГО, СЕВЕРО-ЗАПАДНОГО РАЙОНОВ РСФСР

ЗОНАЛЬНЫЙ ТИПОВОЙ ПРОЕКТ 801-2-118.13.90

Страница 4

	Наименование показателей			Код	Типовая проектная документация: Всего	Удельные показатели: на 1 м² общей площади / на 1 м³ строительного объема	Удельные показатели: на расчетную единицу	Удельные показатели: на 1 млн. руб. СМР	Примечание
V1IA	Стоимость, тыс. руб. (удельные показатели, руб.)	общая		СС01	135,98	112,3 / 28,96	964		
V1IB		в том числе: строительно-монтажных работ		СС02	122,64	101,3 / 26,1	870		
V1IL			оборудования	СС03	13,34	11,0 / 2,86	94		
V1IO		общая с учетом условной привязки		СС10	179,57		1274		
	Трудоемкость	нормативная трудоемкость, чел.-ч		ТР08	17343		123		
V1JF		трудозатраты построечные, чел.-ч		ТР06	15872	13,1 / 3,4	112,6	12904	
V1KB	Материалоемкость	Цемент, т (удельные показатели, кг)	всего	РЦ01	119,4	98,6 / 25,4	847	97073	
			приведенный к М400	РЦ02	107,1	88,5 / 22,8	760	87073	
			в том числе на индустриальные изделия	РЦ03	38,8	32,0 / 8,3	275	315447	
		Сталь, т (удельные показатели, кг)	всего	РС01	17,0	14,0 / 3,6	121	13821	
			приведенная к классу А-1 и Ст3	РС02	19,02	15,7 / 4,1	135	15463	
			в том числе на индустриальные изделия	РС03	10,41	8,6 / 2,2	74	8463	
		Бетон и железобетон, м³	всего	РБ01	296,99	0,25 / 0,06	2,11	2415	
		в том числе	монолитный	РБ02	173,33	0,14 / 0,04	1,23	1410	
			сборный тяжелый	РБ04	126,61	0,10 / 0,03	0,90	1029	
			сборный легкий	РБ05					
		Лесоматериалы, м³	всего	РЛ01	90,1	0,07 / 0,02	0,64	733	
			приведенные к круглому лесу	РЛ02	167,7	0,14 / 0,04	1,19	1363	
		Кирпич, тыс. шт.		РК01	161,44	0,13 / 0,03	1,14	1313	
		Стекло строительное, м²		РД01	65,88	0,05 / 0,01	0,47	536	
		Асбестоцемент, м²		РД02	1390,0	1,15 / 0,30	9,86	11301	
		Рулонные кровельные и гидроизоляционные материалы, м²		РГ03	530,11	0,44 / 0,11	3,76	4310	
		Трубы пластмассовые	м	РД04					
			т	РД05					
		Трубы стеклянные, м		РД06					
V1LH	Ресурсы на производственные и эксплуатационные нужды	Расход воды: холодной	расчетный, м³/сут	ЭВ13	5,16				
			расчетный, л/с	ЭВ11	1,71				
			годовой, м³	ЭВ14	1890		13,4		
		горячей	расчетный, м³/сут	ЭВ23	1,99				
			расчетный, л/с	ЭВ21	0,80				
			годовой м³	ЭВ24	728		5,2		

КОРОВНИК НА 50 КОРОВ ПРИВЯЗНОГО СОДЕРЖАНИЯ С ЗАКОНЧЕННЫМ ПРОИЗВОДСТВЕННЫМ ЦИКЛОМ. СТЕНЫ КИРПИЧНЫЕ /ДЛЯ ПОДСОБНЫХ ХОЗЯЙСТВ ПРЕДПРИЯТИЙ/. ДЛЯ ЦЕНТРАЛЬНОГО, ЦЕНТРАЛЬНО-ЧЕРНОЗЕМНОГО, СЕВЕРО-ЗАПАДНОГО РАЙОНОВ РСФСР

ЗОНАЛЬНЫЙ ТИПОВОЙ ПРОЕКТ 801-2-118.13.90

Страница 5

	Наименование показателей					Код	Типовая проектная документация				Примечание
							Всего	Удельные показатели			
								на 1 м² общей площади на 1 м³ строительного объема	на расчетную единицу	на 1 млн. руб. СМР	
V1LS	Ресурсы на производственные и эксплуатационные нужды	Расход пара			расчетный, кг/ч	ПС09					
					годовой, т	ПС07					
V1LA		Расход сжатого воздуха			расчетный, м³/ч	ЭС02					
					годовой, м³	ЭС03					
V1LN		Расход тепла	всего		расчетный, кВт	ЭТ01	212,57				
					ккал/ч	ЭТ14	182808				
					годовой, (удельные показатели, ГДж) ГДж	ЭТ21	1614,49	1,33 0,34	11,45		
					Гкал	ЭТ25	385,32	0,32 0,08	2,73		
			в том числе	на отопление	расчетный, кВт	ЭТ02	13,67				
					ккал/ч	ЭТ15	11760				
					годовой, (удельные показатели, ГДж) ГДж	ЭТ22	138,27	0,11 0,03	0,98		
					Гкал	ЭТ26	33,0	0,03 0,01	0,23		
				на вентиляцию	расчетный, кВт	ЭТ03	154,24				
					ккал/ч	ЭТ16	132648				
					годовой, (удельные показатели, ГДж) ГДж	ЭТ23	1305,23	1,08 0,28	9,26		
					Гкал	ЭТ27	311,51	0,26 0,07	2,21		
				на горячее водоснабжение	расчетный, кВт	ЭТ04	44,65				
					ккал/ч	ЭТ17	38400				
					годовой, (удельные показатели, ГДж) ГДж	ЭТ24	170,99	0,14 0,03	1,21		
					Гкал	ЭТ28	40,81	0,03 0,01	0,29		
V1LI		Канализационные стоки, расчетный, м³/сут.				ЭК01	2,31				
V1LJ		Расход газа			расчетный, м³/ч	ЭГ01					
					годовой, м³	ЭГ02					
V1LL		Расход электроэнергии, годовой, МВт·ч (удельные показатели, кВт·ч)				ПС08	92,5		656,0		
V1LK		Потребная электрическая мощность, кВт				ЭМ01	40,0		283,7		
V1GB	Продолжительность строительства, мес.					ПС01	6,0				

КОРОВНИК НА 50 КОРОВ ПРИВЯЗНОГО СОДЕРЖАНИЯ С ЗАКОНЧЕННЫМ ПРОИЗВОДСТВЕННЫМ ЦИКЛОМ. СТЕНЫ КИРПИЧНЫЕ /ДЛЯ ПОДСОБНЫХ ХОЗЯЙСТВ ПРЕДПРИЯТИЙ/ ДЛЯ ЦЕНТРАЛЬНОГО, ЦЕНТРАЛЬНО-ЧЕРНОЗЕМНОГО, СЕВЕРО-ЗАПАДНОГО РАЙОНОВ РСФСР	З О Н А Л Ь Н Ы Й ТИПОВОЙ ПРОЕКТ 801-2-118.13.90	Страница 6

СТРОИТЕЛЬНЫЕ КОНСТРУКЦИИ И ИЗДЕЛИЯ

Фундаменты - железобетонные плиты, ГОСТ 13580-85. Типоразмеров - I. Фундаментные блоки, ГОСТ 13579-78^{X}. Типоразмеров - 6

Фермы покрытия - металлодеревянные, серия I.063.9-2. Типоразмеров - I

С т е н ы - кирпичные

Перегородки - кирпичные

Покрытие - плиты с деревянным каркасом, серия I.865.5-13,в.0,I. Типоразмеров - 3

К р о в л я - асбестоцементные волнистые листы унифицированного профиля ГОСТ 16233-77Х

П о л ы - бетонные, из керамической плитки, линолеума, дощатые

О к н а - деревянные, ГОСТ 12506-81. Типоразмеров - 2

Д в е р и - деревянные ГОСТ 14624-84, типоразмеров - 2. ГОСТ 6629-88, типоразмеров - 2. ГОСТ 24698-81, типоразмеров - I

В о р о т а - деревянные ГОСТ 18853-73^{X}, типоразмеров - I

Наибольшая масса монтажного элемента /фундаментный блок/ - 1,3 т

НОРМАТИВНОЕ ЗНАЧЕНИЕ ВЕТРОВОГО ДАВЛЕНИЯ - 0,23 кПа / 23 кгс/м2

СТЕПЕНЬ ОГНЕСТОЙКОСТИ - У

РАСЧЕТНАЯ ТЕМПЕРАТУРА НАРУЖНОГО ВОЗДУХА - минус 20°, 30° (основное решение)

ОТДЕЛКА

НАРУЖНАЯ

Кирпичная кладка с расшивкой швов

ВНУТРЕННЯЯ

Известковая побелка, окраска масляной краской, окраска краской ПВА. Облицовка керамической плиткой. Масляная окраска столярных изделий и защита металлических деталей лакокрасочными антикоррозийными материалами

ИНЖЕНЕРНОЕ ОБОРУДОВАНИЕ

Водопровод - объединенный: хозяйственно-питьевой и производственный от местной сети водопровода. Напор на вводе - 10,92 м

Канализация - бытовая и производственная. Бытовая - в наружную сеть. Производственная /от профилактория/ в жижесборник. Навоз и стоки из помещения содержания животных в каналы навозоудаления

Горячее водоснабжение - централизованное от наружной сети. Напор на вводе 9,0 м

Отопление - водяное от наружной сети. Теплоноситель - вода 150-70°С

Вентиляция - приточно-вытяжная с механическим побуждением и естественная

Электроснабжение - от наружных сетей напряжением 380/220В

Связь и сигнализация - телефонная связь, радиофикация

НОРМАТИВНОЕ ЗНАЧЕНИЕ ВЕСА СНЕГОВОГО ПОКРОВА - 1,0кПа / 100кгс/м2

КЛИМАТИЧЕСКИЕ ПОДРАЙОНЫ СССР - IA, IБ, IВ, IГ, IIВ, IIIВ

ИНЖЕНЕРНО-ГЕОЛОГИЧЕСКИЕ УСЛОВИЯ - о б ы ч н ы е

ТЕХНОЛОГИЧЕСКИЙ ПРОЦЕСС

Коровник на 50 коров привязного содержания с законченным производственным циклом предназначен для круглогодового производства молока, мяса и выращивания нетелей для собственного воспроизводства в подсобных хозяйствах предприятий.

Здание Г-образной формы. В основной части здания размером 12 х 84 м размещены две изолированные секции. В одной секции размещены стойла для коров, санитарное стойло, денник для отела и помещения подсобно-вспомогательного назначения: для корнеплодов, для концкормов, венткамера.

В другой изолированной секции размещены групповые клетки с боксами для отдыха телят, ремонтного и откормочного молодняка, а также площадка для инвентаря и помещение для дезосредств.

В пристройке размером 12 х 18м размещены профилакторий, молочно-моечная, лаборатория ПИО, лаборатория по определению качества молока, кормоприготовительная для телят, операторская и др.помещения подсобно-вспомогательного назначения, бытовые помещения.

КОРОВНИК НА 50 КОРОВ ПРИВЯЗНОГО СОДЕРЖАНИЯ С ЗАКОНЧЕННЫМ ПРОИЗВОДСТВЕННЫМ ЦИКЛОМ. СТЕНЫ КИРПИЧНЫЕ /ДЛЯ ПОДСОБНЫХ ХОЗЯЙСТВ ПРЕДПРИЯТИЙ/ ДЛЯ ЦЕНТРАЛЬНОГО, ЦЕНТРАЛЬНО-ЧЕРНОЗЕМНОГО, СЕВЕРО-ЗАПАДНОГО РАЙОНОВ РСФСР	З О Н А Л Ь Н Ы Й ТИПОВОЙ ПРОЕКТ 80I-2-II8.I3.90	Страница 7

Коровы и нетели старше 25 месяцев содержатся на привязи ОСК-25А в стойлах I,2 х I,9 м; сутки до и после отела корова или нетель находится в деннике 3,0х3,0 м.

Новорожденный теленок из денника через сутки переводится в индивидуальную клетку профилактория, имеющую размер 0,5 х I,2 м.

Телята с 20 дневного до 6 месячного возраста, телки и быки на доращивании и откорме с 6 до I8 месячного возраста, нетели с I8 до 25 месячного возраста содержатся в групповых клетках с боксами для отдыха.

Доение коров предусмотрено доильным агрегатом стационарным ДАС-2В.

Кормление - из стационарных кормушек сеном, силосом, корнеплодами, комбикормом, зеленой массой.

Раздача грубых и сочных кормов - мобильным кормораздатчиком РММ-Ф-6, комбикорма - ручными тележками ТРК-I50.

Поение животных - из индивидуальных автопоилок ПА-IА и АП-IА.

Удаление навоза из секции для коров осуществляется открытым скребковым транспортером ТСН-I60А, из секции для телят и молодняка - скреперной установкой УС-Ф-I70, расположенной под решетчатыми полами. Далее поперечным транспортером навоз подается в транспортные средства и вывозится в навозохранилище.

В профилактории навоз убирают гидросмывом в жижесборник.

Д О П О Л Н И Т Е Л Ь Н Ы Е Д А Н Н Ы Е

За расчетный показатель принято одно скотоместо /количество единиц - I4I без профилактория/.

Сметная документация составлена в нормах и ценах I984 г. для I экономического района

С О С Т А В П Р О Е К Т Н О Й Д О К У М Е Н Т А Ц И И

Альбом I	-	ПЗ	Пояснительная записка
		ГП	Схема генплана
		АС	Архитектурно-строительные решения
		ОВ	Отопление и вентиляция
Альбом II ТП 80I-2-II7.I3.90	-	ТХ	Механо-технологические решения
		ВК	Внутренние водопровод и канализация
		ЭМ	Электротехническая часть
		А	Автоматизация производств
		СС	Связь и сигнализация
Альбом III	-	СО	Спецификации оборудования
Альбом IУ	-	С	С м е т ы
Альбом У	-	ВМ	Ведомости потребности в материалах

Объем проектных материалов, приведенных к формату А4, - 836 форматок

В7ВА АВТОР ПРОЕКТА Роснипиагропром, I25047 Москва, пл.Белорусского вокзала,3

В7НА УТВЕРЖДЕНИЕ Утвержден Госагропромом Нечерноземной зоны РСФСР, приказ № I54-2/I57 от II.04.90г.

Введен в действие институтом "Роснипиагропром", приказ № 47 от I2.04.90г. Срок действия I994 год

В7КА ПОСТАВЩИК Роснипиагропром, I25047 Москва, пл.Белорусского вокзала,3

gost.e-ecolog.ru