К-2	СТРОИТЕЛЬНЫЙ КАТАЛОГ Часть 2 ТИПОВЫЕ ПРОЕКТЫ ПРЕДПРИЯТИЙ, ЗДАНИЙ И СООРУЖЕНИЙ	808-2-I4.I3.89
СССР ЦИТП	ШЕЛКОВОДНЯ МОЩНОСТЬЮ 220-250 ГРАММОВ ГУСЕНИЦ-МУРАШЕЙ ТУТОВОГО ШЕЛКОПРЯДА НА ОДНУ ПРОМЫШЛЕННУЮ ВЫКОРМКУ ДЛЯ СТРОИТЕЛЬСТВА В УКРАИНСКОЙ ССР	УДК 725.4.05:677.3
МАЙ 1990	ЗОНАЛЬНЫЙ ТИПОВОЙ ПРОЕКТ	На 5 страницах Страница 1

ФАСАД I-I9

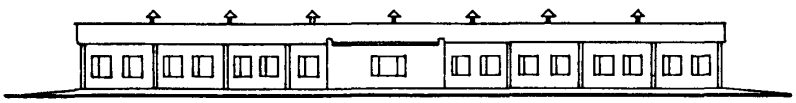

ПЛАН НА ОТМ.0,000

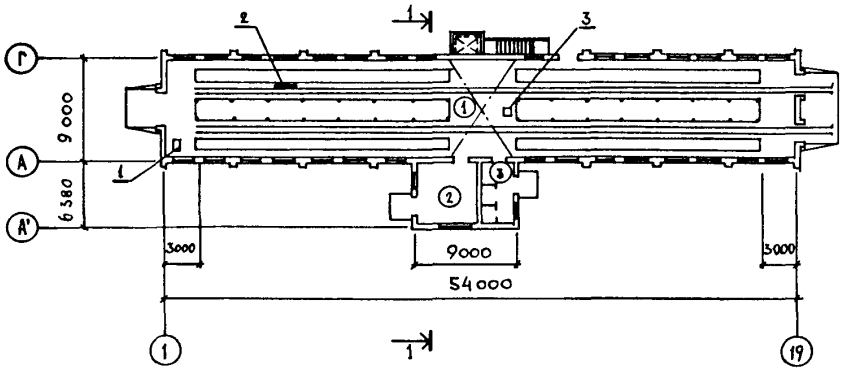

РАЗРЕЗ I-I

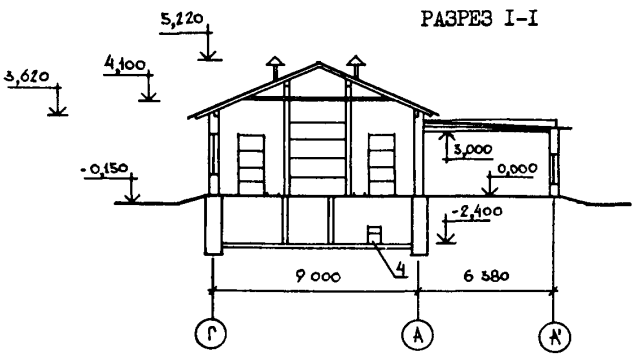

ПЛАН НА ОТМ-2,400

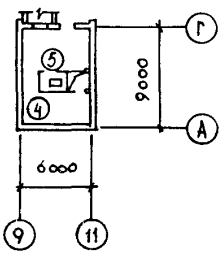

ЭКСПЛИКАЦИЯ ПОМЕЩЕНИЙ

Номер	Наименование	Площ., м2
I	Помещение выкормки шелкопряда	486,0
2	Электрокотельная	33,7
3	Комната обслуживающего персонала	I5,2
4	Листохранилище	43,6
5	Машинное отделение	6,9

gost.e-ecolog.ru

ШЕЛКОВОДНЯ МОЩНОСТЬЮ 220-250 ГРАММОВ ГУСЕНИЦ-МУРАШЕЙ ТУТОВОГО ШЕЛКОПРЯДА НА ОДНУ ПРОМЫШЛЕННУЮ ВЫКОРМКУ ДЛЯ СТРОИТЕЛЬСТВА В УКРАИНСКОЙ ССР	ЗОНАЛЬНЫЙ ТИПОВОЙ ПРОЕКТ 808-2-I4.I3.89	Страница 2

ЭКСПЛИКАЦИЯ ОБОРУДОВАНИЯ

Поз.	Наименование и марка	Кол.	Поз.	Наименование и марка	Кол.
I	Чиститель коконов ЧК-I	I	3	Лифт грузовой тротуарный ПГ-237	I
2	Машина универсальная для выкормки тутового шелкопряда	2	4	Измельчитель листа шелковицы	I

D2BA **СТРОИТЕЛЬНЫЕ КОНСТРУКЦИИ И ИЗДЕЛИЯ**

Фундаменты - монолитные бетонные бетон класса В12,5 и В7,5
Стойки - несущие деревянные

Стены - кирпичные из кирпича марки КР75/1800/15 ГОСТ 530-80 на растворе марки 50

Перегородки - кирпичные из кирпича марки КР75/1800/15 ГОСТ 530-80 на растворе марки 50

Покрытие - деревянное по ГОСТ 24454-80Е и сборные железобетонные плиты по серии I.865.I-4/84, вып.I Типоразмеров - 2

Перекрытие - сборные железобетонные плиты по серии I.I4I-I,вып.60 Типоразмеров - 2

Кровля - асбестоцементные волнистые листы ГОСТ I6233-77* и рулонная 4-х слойная из рубероида марок РМД-350 и РПП-350Б

Полы - бетонные, линолеумные, из керамической плитки ГОСТ 6787-80*

Окна - деревянные ГОСТ I2506-81 Типоразмеров - 2

Двери - деревянные ГОСТ 6629-88, типоразмеров - 2; по серии I.I36.5-I9 типоразмеров - 4

Наибольшая масса монтажного элемента /плита покрытия/ - 2,I т

H5UA **О Т Д Е Л К А**

НАРУЖНАЯ

Расшивка швов кирпичной кладки

ВНУТРЕННЯЯ

Затирка швов, окраска известковым составом, масляная окраска. Известковая побелка с последующей гидрофобизацией

C3GA **ИНЖЕНЕРНОЕ ОБОРУДОВАНИЕ**

Водопровод - объединенный: хозяйственно-производственно-противопожарный от наружных сетей, напор на вводе Н= I0 м

Канализация - бытовая в наружную сеть

Отопление - водяное с параметрами теплоносителя 95-70°С от котельной с электроводонагревателями ЭПЗ-25-И2

Вентиляция - приточно-вытяжная с механическим и естественным побуждением воздуха

Горячее водоснабжение - от электронагревателя воды ЭВ-Ф-I5А

Электроснабжение - от внешних сетей напряжением 380/220 В

Устройство связи - радификация, телефонизация, пожарная сигнализация

J30B НОРМАТИВНОЕ ЗНАЧЕНИЕ ВЕТРОВОГО ДАВЛЕНИЯ
0,30 кПа
30 кГс/м2

J3NB НОРМАТИВНОЕ ЗНАЧЕНИЕ ВЕСА СНЕГОВОГО ПОКРОВА
0,70 кПа
70 кГс/м2

R2CO СТЕПЕНЬ ОГНЕСТОЙКОСТИ - пятая

G2DD КЛИМАТИЧЕСКИЙ РАЙОН УССР - П

N1BD РАСЧЕТНАЯ ТЕМПЕРАТУРА НАРУЖНОГО ВОЗДУХА - минус 23°С

G2EE ИНЖЕНЕРНО-ГЕОЛОГИЧЕСКИЕ УСЛОВИЯ - - обычные

G3DT **ТЕХНОЛОГИЧЕСКИЙ ПРОЦЕСС**

Здание шелководни предназначено для размещения 245 грамм гусениц-мурашей тутового шелкопряда, что соответствует I4 учетным коробкам, их выкормки и получению I7I5 кг сырых коконов за год. Предусматриваются две промышленные выкормки в период с мая по сентябрь

Основные трудоемкие процессы по выкормке механизированы с применением машин отечественного производства

Строительство шелководни предусматривается в шелководческих хозяйствах

ШЕЛКОВОДНЯ МОЩНОСТЬЮ 220-250 ГРАММОВ ГУСЕНИЦ-МУРАШЕЙ ТУТОВОГО ШЕЛКОПРЯДА НА ОДНУ ПРОМЫШЛЕННУЮ ВЫКОРМКУ ДЛЯ СТРОИТЕЛЬСТВА В УКРАИНСКОЙ ССР

ЗОНАЛЬНЫЙ ТИПОВОЙ ПРОЕКТ 808-2-I4.I3.89

Страница 3

V1MA

ТЕХНИКО-ЭКОНОМИЧЕСКИЕ ДАННЫЕ И ПОКАЗАТЕЛИ

Наименование показателей	Код	Типовая проектная документация: Всего	Удельные показатели: на 1 м² общей площади / на 1 м³ строительного объема	Удельные показатели: на расчетную единицу	Удельные показатели: на 1 млн. руб. СМР	Примечание*
Производственная программа. Мощность предприятия. Расчетные единицы. Единица мощности – грамм гусениц-мурашей	ЕА05	I				
G3DB. Единица годового объема товарной продукции. в натуральном выражении	ЕА07	245				
в оптовых ценах, тыс. руб.	ЕА08	0,25				
Количество расчетных единиц. Мощность	ЕД06	490				
Годовой объем товарной продукции. в натуральном выражении	ЕД09	I7I5				
в оптовых ценах, тыс. руб.	ЕД10	23,56				
Затраты производства (себестоимость), тыс. руб. (удельные показатели на 1 руб. товарной продукции, коп.)	СП02	I4,08		57,47		
Прибыль (годовая), тыс. руб. (удельные показатели на 1 руб. товарной продукции, коп.)	СП07	9,48		38,69		
Уровень рентабельности (прибыль к себестоимости), %	СП03	67				
Срок окупаемости капиталовложений (сметной стоимости), год	СП04	8,2				
Приведенные затраты, тыс. руб. (удельные показатели, руб.)	СП06	23,4I		95,55		
Уровень механизации и автоматизации производственных процессов, %	ШТ11	55				
Удельный вес рабочих, занятых ручным трудом, %	ЮА62	45				
Трудоемкость изготовления продукции (годовая), чел.-ч.	ТР07	23760		I3,85		
Производительность труда. годовой выпуск продукции на одного работающего, тыс. руб.	ШТ06	I,96				
то же, в натуральном выражении	ШТ07	I42,92				
Режим работы и штаты. Численность работающих чел. общая	ШТ02	I2				
G3DD. в том числе рабочих	ШТ03	I2				
в наиболее многочисленную смену	ШТ04	4				
количество рабочих дней в году	ШТ08	92				
количество смен в сутки	ШТ01	2				
продолжительность смены, ч.	ШТ09	8				
коэффициент сменности по рабочим	ШТ05	I				
коэффициент загрузки оборудования	ШТ10	0,6				
Техническая характеристика. Площадь, м². G3OC. застройки	ХП01	548,7		2,24		
G3OB. общая	ХП02	585,2		2,39		
в том числе подземной части	ХП03	54,0				
встроенных (бытовых) помещений	ХП09					
Объем строительный, м³. G3NB. общий	ХБ01	2789,I		II,38		
в том числе подземной части	ХБ02	II7,7				
встроенных (бытовых) помещений	ХБ03					

* для заполнения данных проекта привязки

ШЕЛКОВОДНЯ МОЩНОСТЬЮ 220-250 ГРАММОВ ГУСЕНИЦ-МУРАШЕЙ ТУТОВОГО ШЕЛКОПРЯДА НА ОДНУ ПРОМЫШЛЕННУЮ ВЫКОРМКУ ДЛЯ СТРОИТЕЛЬСТВА В УКРАИНСКОЙ ССР

ЗОНАЛЬНЫЙ ТИПОВОЙ ПРОЕКТ 808-2-I4.I3.89

Страница 4

	Наименование показателей		Код	Типовая проектная документация				Примечание
				Всего	Удельные показатели: на 1 м² общей площади / на 1 м³ строительного объема	Удельные показатели: на расчетную единицу	Удельные показатели: на 1 млн. руб. СМР	
V1IA	Стоимость. Сметная стоимость, тыс. руб. (удельные показатели, руб.) — общая		CC01	76,29		3II,38		
V1IB	в том числе — строительно-монтажных работ		CC02	55,76	95,28 / I9,99			
V1IL	в том числе — оборудования		CC03	20,53				
V1IO	общая с учетом условной привязки		CC10	86,80		354,28		
	Трудоемкость. нормативная трудоемкость, чел.-ч		TP08	90I6	I5,4I / 3,23	36,80	I54000	
V1JF	трудозатраты построечные, чел.-ч		TP06	829I	I4,I6 / 2,97	33,84	I48053	
V1KB	Материалоемкость. Цемент, т (удельные показатели, кг)	всего	PЦ01	55,87	95,50 / I8,34	228,00	988	
		приведенный к М400	PЦ02	5I,I6	87,45 / I8,34	208,8I	9I7	
		в том числе на индустриальные изделия	PЦ03	3,46	5,9I / I,24	I4,I2	62	
	Сталь, т (удельные показатели, кг)	всего	PC01	8,09	I3,83 / 2,90	33,02	I45	
		приведенная к классу А-1 и Ст3	PC02	8,38	I4,32 / 3,00	34,20	I50	
		в том числе на индустриальные изделия	PC03	I,62	2,66 / 0,58	6,6I	29	
	Бетон и железобетон, м³	всего	PБ01	205,94	0,35 / 0,073	0,84	3695	
	в том числе	монолитный	PБ02	I93,85	0,33 / 0,069	0,79	3478	
		сборный тяжелый	PБ04	I2,09	0,02 / 0,004	0,05	2I7	
		сборный легкий	PБ05					
	Лесоматериалы, м³	всего	PЛ01	90,43	0,I5 / 0,032	0,37	I622	
		приведенные к круглому лесу	PЛ02	I35,96	0,23 / 0,049	0,55	2438	
	Кирпич, тыс. шт.		PK01	74,95	0,I3 / 0,027	0,30	I344	
	Стекло строительное, м²		PД01	76,26	0,I3 / 0,027	0,3I	I368	
	Асбестоцемент, м²		PД02	I656,2	2,83 / 0,59	6,76	29702	
	Рулонные кровельные и гидроизоляционные материалы, м²		PГ03	2050	3,50 / 0,73	8,37	36765	
	Трубы пластмассовые	м	PД04					
		т	PД05					
V1LH	Ресурсы на производственные и эксплуатационные нужды. Расход воды, холодной — расчетный	м³/сут	ЭВ13	I,60	0,0027 / 0,0004	0,0065		
		л/с	ЭВ11	0,0I				
	годовой, м³		ЭВ14	I92,0	0,33 / 0,07	0,78		
V1LI	Канализационные стоки, расчетный, м³/сут.		ЭК01	0,4	0,003 / 0,0002	0,00I		
V1LL	Расход электроэнергии, годовой, МВт·ч (удельные показатели, кВт·ч)		ПС08	0,I5	26,25 / 5,5I	3400		
V1LK	Потребная электрическая мощность, кВт		ЭМ01	60,0		0,26		
V1GB	Продолжительность строительства, мес.		ПС01	5,0				

ШЕЛКОВОДНЯ МОЩНОСТЬЮ 220-250 ГРАММОВ ГУСЕНИЦ-МУРАШЕЙ ТУТОВОГО ШЕЛКОПРЯДА НА ОДНУ ПРОМЫШЛЕННУЮ ВЫКОРМКУ ДЛЯ СТРОИТЕЛЬСТВА В УКРАИНСКОЙ ССР	ЗОНАЛЬНЫЙ ТИПОВОЙ ПРОЕКТ 808-2-I4.I3.89	Страница 5

ДОПОЛНИТЕЛЬНЫЕ ДАННЫЕ

За расчетную единицу принят один грамм гусениц-мурашей. Расчетных единиц - 245
Сметная документация составлена в нормах и ценах I984 г

В7ЕА СОСТАВ ПРОЕКТНОЙ ДОКУМЕНТАЦИИ

Альбом I	-	Пояснительная записка. Технология производства. Архитектурно-строительные решения. Решения тепломеханические. Отопление и вентиляция. Внутренние водопровод и канализация. Силовое электрооборудование и электроосвещение. Связь и сигнализация Пожарная сигнализация. Автоматизация комплексная
Альбом 2	-	Спецификации оборудования
Альбом 3	-	Ведомости потребности в материалах
Альбом 4	-	Сметы

Объем проектных материалов, приведенных к формату А4, - 508 форматок

В7ВА АВТОР ПРОЕКТА Институт "Харьковагропроект",
3I0I4I, Харьков-I4I, ул.Космическая, 2I

В7НА УТВЕРЖДЕНИЕ Утвержден и введен в действие объединением "УкрНИИагропроект" Госагропрома УССР. Приказ от 3.I0.I989г. № I94

Срок действия типового проекта - I994 г.

В7КА ПОСТАВЩИК Институт "Харьковагропроект",
3I0I4I, Харьков-I4I, ул.Космическая, 2I

gost.e-ecolog.ru