СССР	СТРОИТЕЛЬНЫЙ КАТАЛОГ Часть 2 ТИПОВЫЕ ПРОЕКТЫ ПРЕДПРИЯТИЙ, ЗДАНИЙ И СООРУЖЕНИЙ	294-7-10.90
ЦИТП	ТРИБУНЫ ДЛЯ ЗРИТЕЛЕЙ НА 1500 МЕСТ	
АПРЕЛЬ 1991	ТИПОВОЙ ПРОЕКТ	На 8 страницах Страница 1

ФАСАД I - I3

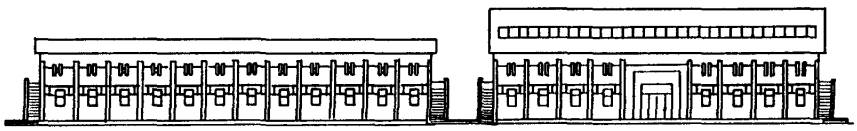

ПЛАН НА ОТМ. 0,000

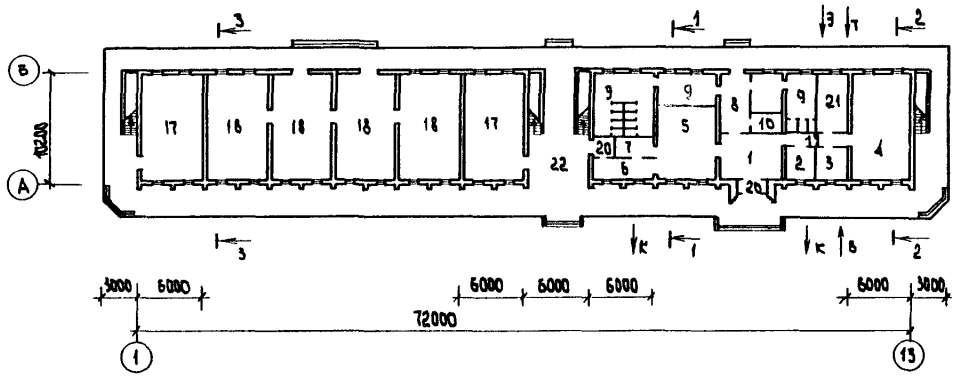

ПЛАН НА ОТМ. 3,300

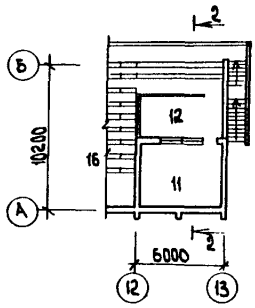

ПЛАН НА ОТМ. 6,400

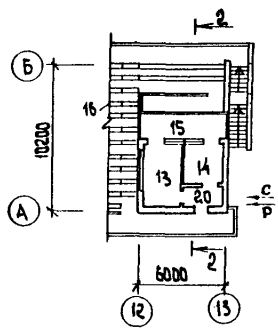

gost.e-ecolog.ru

РАЗРЕЗ 1-1

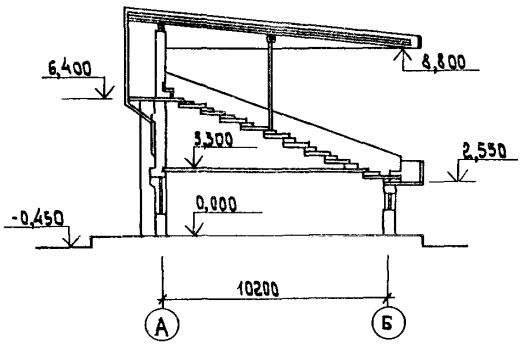

РАЗРЕЗ 2-2

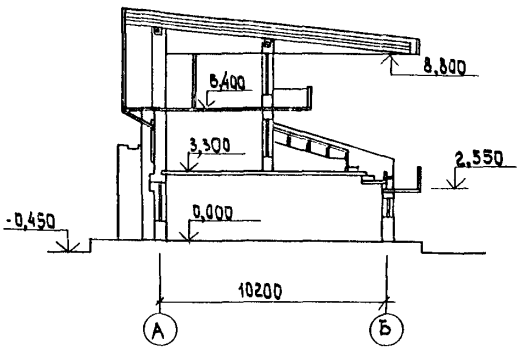

РАЗРЕЗ 3-3

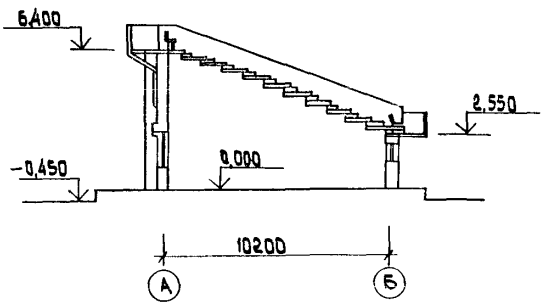

ЭКСПЛИКАЦИЯ ПОМЕЩЕНИЙ

Номер	Наименование	Площадь, м2	Номер	Наименование	Площадь, м2
1	Вестибюль	26,30	11	Помещение для оркестра	24,00
2	Помещение тех. персонала	8,60	12	Оркестровая ложа	18,80
3	Подсобное помещение	8,60	13	Радиоузел	11,80
4	Красный уголок	54,40	14	Помещение для судей	7,70
	Буфет		15	Судейская ложа	10,10
5	Зал с раздаточной	37,00	16	Трибуны для зрителей	
6	Подсобное помещение	11,50	17	Помещение для выездного буфета	108,80
7	Моечная столовой	6,20	18	Кладовая хранения спорт. инвентаря	220,40
8	Распределительный тамбур	14,10	19	Коридор	8,80
9	Сан. узлы для зрителей жен. муж.	63,80	20	Тамбур	10,90
10	Кладовая хранения уборочного инвентаря	4,10	21	Техническое помещение	12,30
			22	Проход	

ТРИБУНЫ ДЛЯ ЗРИТЕЛЕЙ НА 1500 МЕСТ	ТИПОВОЙ ПРОЕКТ 294-7-10.90	Страница 3

ПЛАН РАССТАНОВКИ ТЕХНОЛОГИЧЕСКОГО ОБОРУДОВАНИЯ НА ОТМ. 0,000

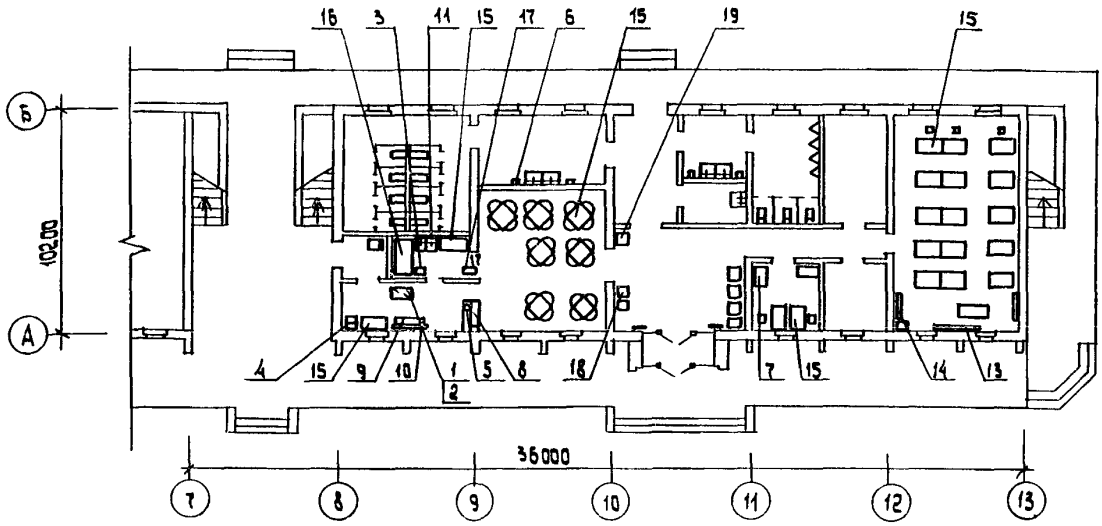

ФРАГМЕНТ ПЛАНА НА ОТМ. 3,300

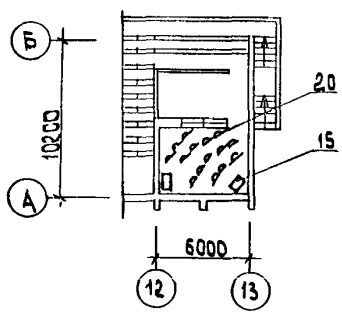

ФРАГМЕНТ ПЛАНА НА ОТМ. 6,400

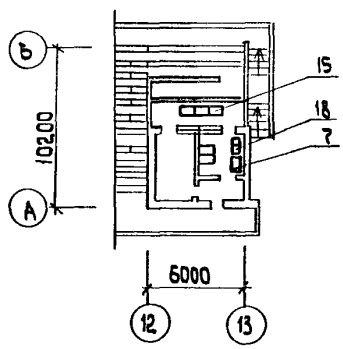

ЭКСПЛИКАЦИЯ ОБОРУДОВАНИЯ

Поз.	Наименование и марка	Кол.	Поз.	Наименование и марка	Кол.
I	Плита электрическая ПЭ-017-01	I	II	Ванна моечная на 2 отделения ВМСМ-2	I
2	Отсос местный вентиляционный МВО-I,2	I	I2	Весы бытовые РП-I00Ш3	I
3	Электрокипятильник КНЭ-25М	I	I3	Доска классная	I
4	Холодильник "ЗИЛ-Москва" КШ-240	I	I4	Витрина переносная	2
5	Кофеварка КК-01	I	I5	Столы	32
6	Электросушитель ЭРА	4	I6	Стеллаж производственный СПС-I	I
7	Шкафы	4	I7	Стеллаж передвижной СП-I25	I
8	Стойка барная БС-I	I	I8	Банкетка	8
9	Секция пристенная СП-I	I	I9	Подцветочница	2
I0	Секции настенные СН-3	3	20	Пюпитр оркестровый	20

ТРИБУНЫ ДЛЯ ЗРИТЕЛЕЙ НА 1500 МЕСТ	ТИПОВОЙ ПРОЕКТ 294-7-10.90	Страница 4

D2BA СТРОИТЕЛЬНЫЕ КОНСТРУКЦИИ И ИЗДЕЛИЯ

Фундаменты - монолитные из бетона класса В 3,5.

Колонны - монолитные железобетонные из бетона класса В15, стальные.

Прогоны - стальные.

Балки - стальные.

Перекрытия - сборные железобетонные по серии 1.141-1, вып.60,63. Типоразмеров-3.

Стены - из кирпича КР100/1650/15 ГОСТ 530-80 на растворе марки 50.

Перегородки - из кирпича КР75/1650/15 ГОСТ 530-80 на растворе марки 10.

Покрытие - из стального профилированного настила по ГОСТ 24045-86.

Полы - паркетные, линолеумные, мозаичные, бетонные, из керамических плиток.

Окна - по ГОСТ 11214-86. Типоразмеров - 3. по ГОСТ 25062-81. Типоразмеров - 1.

Двери - по ГОСТ 6629-88. Типоразмеров -4, по ГОСТ 24698-81. Типоразмеров - 3, по ГОСТ 25062-81. Типоразмеров - 1.

Наибольшая масса монтажного элемента - 2,15 (панель перекрытия)

H5UA ОТДЕЛКА

НАРУЖНАЯ

Облицовка красным и силикатным кирпичом, терразитовая штукатурка, окраска.

ВНУТРЕННЯЯ

Штукатурка, окраска, облицовка глазурованной плиткой.

C3GA ИНЖЕНЕРНОЕ ОБОРУДОВАНИЕ

Водопровод - хозяйственно-питьевой. Напор на вводе 7,0 м.

Канализация - хозяйственно-бытовая в наружную сеть.

Отопление - центральное водяное. Температура теплоносителя 150-70°, в системе отопления 105-70°С. Нагревательные приборы конвекторы "Универсал".

Вентиляция - приточная естественная, вытяжная - механическая и естественная.

Горячее водоснабжение - централизованное. Напор на вводе 9,0 м.

Электроснабжение - от низковольтных электрических сетей 380/220 В.

Слаботочные устройства - от внешних телефонных и радиосетей.

J3OB НОРМАТИВНОЕ ЗНАЧЕНИЕ ВЕТРОВОГО ДАВЛЕНИЯ - 0,30 кПа (30 кгс/м2)

J3NB НОРМАТИВНОЕ ЗНАЧЕНИЕ ВЕСА СНЕГОВОГО ПОКРОВА - 1,0 кПа (100 кгс/м2)

R2CO СТЕПЕНЬ ОГНЕСТОЙКОСТИ - вторая

G2EE ИНЖЕНЕРНО-ГЕОЛОГИЧЕСКИЕ УСЛОВИЯ - обычные

N1BD РАСЧЕТНАЯ ТЕМПЕРАТУРА НАРУЖНОГО ВОЗДУХА - минус 30°С

G2DD КЛИМАТИЧЕСКИЕ РАЙОНЫ СССР - I,II,III

G3DT ТЕХНОЛОГИЧЕСКИЙ ПРОЦЕСС

Трибуны для зрителей входят в состав "Конно-спортивной школы на 80 лошадей" и предназначены для размещения зрителей при проведении соревнований.

Трибуны для зрителей решены двумя блоками "А" и "Б", объединяющими зрелищную и подсобно-хозяйственную части.

Зрелищная часть включает в себя открытые трибуны на 900 человек в блоке "А" и крытые трибуны на 600 человек в блоке "Б" с помещением для оркестра, оркестровую ложу, радиоузел, помещение для судей и судейскую ложу.

Помещения подсобно-хозяйственной части расположены в подтрибунной части обеих блоков и укомплектованы необходимым оборудованием и мебелью.

ТРИБУНЫ ДЛЯ ЗРИТЕЛЕЙ НА 1500 МЕСТ	ТИПОВОЙ ПРОЕКТ 294-7-10.90	Страница 5

V1MA

ТЕХНИКО-ЭКОНОМИЧЕСКИЕ ДАННЫЕ И ПОКАЗАТЕЛИ

						Наименование показателей	Код	Типовая проектная документация: Всего	Удельные показатели: на 1 м² общей площади	Удельные показатели: на расчетную единицу	Удельные показатели: на 1 млн. руб. СМР	Примечание*
G3DB	Производственная программа	Мощность предприятия	Расчетные единицы			Единица мощности: посадочное место	EA05	1				
				Единица годового объема товарной продукции		в натуральном выражении	EA07					
						в оптовых ценах, тыс. руб.	EA08					
			Количество расчетных единиц			Мощность	ЕД06	1500				
				Годовой объем товарной продукции		в натуральном выражении	ЕД09					
						в оптовых ценах, тыс. руб.	ЕД10					
						Затраты производства (себестоимость), тыс. руб. (удельные показатели на 1 руб. товарной продукции, коп.)	СП02					
						Прибыль (годовая), тыс. руб. (удельные показатели на 1 руб. товарной продукции, коп.)	СП07					
						Уровень рентабельности (прибыль к себестоимости), %	СП03					
						Срок окупаемости капиталовложений (сметной стоимости), год	СП04					
						Приведенные затраты, тыс. руб. (удельные показатели, руб.)	СП06	46,63		31,09		
						Уровень механизации и автоматизации производственных процессов, %	ШТ11					
						Удельный вес рабочих, занятых ручным трудом, %	ЮА62					
						Трудоемкость изготовления продукции (годовая), чел.-ч.	ТР07					
			Производительность труда			годовой выпуск продукции на одного работающего, тыс. руб.	ШТ06					
						то же, в натуральном выражении	ШТ07					
G3DD	Режим работы и штаты	Численность работающих чел.				общая	ШТ02					
				в том числе		рабочих	ШТ03					
						в наиболее многочисленную смену	ШТ04					
						количество рабочих дней в году	ШТ08	40				
						количество смен в сутки	ШТ01	1				
						продолжительность смены, ч	ШТ09	7				
						коэффициент сменности по рабочим	ШТ05	1				
						коэффициент загрузки оборудования	ШТ10	0,1				
G3OC	Технические характеристики	Площадь, м²				застройки	ХП01	743,0		0,495		
G3OB						общая	ХП02	722,0		0,481		
				в том числе		подземной части	ХП03					
						встроенных (бытовых) помещений	ХП09					
G3NB		Объем строительный, м³				общий	ХБ01	3535,0		2,36		
				в том числе		подземной части	ХБ02					
						встроенных (бытовых) помещений	ХБ03					

* для заполнения данных проекта привязки

ТРИБУНЫ ДЛЯ ЗРИТЕЛЕЙ НА 1500 МЕСТ	ТИПОВОЙ ПРОЕКТ 294-7-10.90	Страница 6

	Наименование показателей				Код	Типовая проектная документация				Примечание
						Всего	Удельные показатели			
							на 1 м² общей площади на 1 м³ строительного объема	на расчетную единицу	на 1 млн. руб. СМР	
V11A	Стоимость	Сметная стоимость, тыс. руб. (удельные показатели, руб.)		общая	CC01	117,88		78,59		
V11B			в том числе	строительно-монтажных работ	CC02	105,08	145,54			
V11L				оборудования	CC03	12,80				
V11O				общая с учетом условной привязки	CC10					
	Трудоемкость			нормативная трудоемкость, чел.-ч	TP08	19485		12,99		
V1JF				трудозатраты построечные, чел.-ч	TP06					
V1KB	Материалоемкость	Цемент, т (удельные показатели, кг)		всего	PЦ01	165,74	229,56	110,5	1577274	
				приведенный к М400	PЦ02	156,48	216,73	104,32	1489151	
				в том числе на индустриальные изделия	PЦ03	33,71	46,69	22,47	320803	
		Сталь, т (удельные показатели, кг)		всего	PC01	50,88	70,47	33,92	484202	
				приведенная к классу А-1 и Ст3	PC02	55,29	76,58	36,86	526170	
				в том числе на индустриальные изделия	PC03	9,32	12,91	6,21	88694	
		Бетон и железобетон, м³		всего	PБ01	506,09	0,701	0,337	4816,2	
			в том числе	монолитный	PБ02	386,89	0,536			
				сборный тяжелый	PБ04	119,20	0,165	0,079	1134,4	
				сборный легкий	PБ05					
		Лесоматериалы, м³		всего	PЛ01	48,36	0,067	0,032	460,2	
				приведенные к круглому лесу	PЛ02	72,39	0,10	0,048	688,9	
		Кирпич, тыс. шт.			PK01	214,62	0,297	0,143	2042,4	
		Стекло строительное, м²			PД01	117,2	0,162	0,078	1115,3	
		Асбестоцемент, м²			PД02					
		Рулонные кровельные и гидроизоляционные материалы, м²			PГ03	538,34	0,746	0,359	5123,1	
		Трубы пластмассовые	м		PД04					
			т		PД05					
		Трубы стеклянные, м			PД06					
V1LH	Ресурсы на производственные и эксплуатационные нужды	Расход воды	холодной	расчетный	м³/сут	ЭВ13	3,0	0,004	0,002		
					л/с	ЭВ11	0,44	0,0006	0,0003		
				годовой, м³		ЭВ14	120	0,17	0,08		
			горячей	расчетный	м³/сут	ЭВ23	1,5	0,002	0,001		
					л/с	ЭВ21	0,3	0,0004	0,0002		
				годовой м³		ЭВ24	60	0,08	0,04		

ТРИБУНЫ ДЛЯ ЗРИТЕЛЕЙ НА 1500 МЕСТ | ТИПОВОЙ ПРОЕКТ 294-7-10.90 | Страница 7

	Наименование показателей			Код	Типовая проектная документация: Всего	Удельные показатели: на 1 м² общей площади	Удельные показатели: на расчетную единицу	Удельные показатели: на 1 млн. руб. СМР	Примечание
V1LS	Ресурсы на производственные и эксплуатационные нужды. Расход пара: расчетный, кг/ч			ПС09					
	Расход пара: годовой, т			ПС07					
V1LA	Расход сжатого воздуха: расчетный, м³/ч			ЭС02					
	Расход сжатого воздуха: годовой, м³			ЭС03					
	Расход тепла, всего: расчетный,		кВт	ЭТ01	70,3	0,097	0,047		
			ккал/ч	ЭТ14	60460	83,74	40,31		
	Расход тепла, всего: годовой, (удельные показатели, ГДж)		ГДж	ЭТ21	684,6	0,95	0,46		
			Гкал	ЭТ25	163,4				
V1LN	в том числе на отопление: расчетный,		кВт	ЭТ02	56,3	0,078	0,038		
			ккал/ч	ЭТ15	48460	67,12	32,31		
	на отопление: годовой, (удельные показатели, ГДж)		ГДж	ЭТ22	569,8	0,79	0,38		
			Гкал	ЭТ26	136,0				
	на вентиляцию: расчетный,		кВт	ЭТ03					
			ккал/ч	ЭТ16					
	на вентиляцию: годовой, (удельные показатели, ГДж)		ГДж	ЭТ23					
			Гкал	ЭТ27					
	на горячее водоснабжение: расчетный,		кВт	ЭТ04	14,0	0,019	0,009		
			ккал/ч	ЭТ17	12000	16,6	8,0		
	на горячее водоснабжение: годовой, (удельные показатели, ГДж)		ГДж	ЭТ24	114,8	0,16	0,08		
			Гкал	ЭТ28	27,4				
V1LI	Канализационные стоки, расчетный, м³/сут.			ЭК01	4,5	0,006	0,003		
V1LJ	Расход газа: расчетный, м³/ч			ЭГ01					
	Расход газа: годовой, м³			ЭГ02					
V1LL	Расход электроэнергии, годовой, МВт·ч (удельные показатели, кВт·ч)			ПС08	23,12	32,0	15,41		
V1LK	Потребная электрическая мощность, кВт			ЭМ01	19,27		0,013		
V1GB	Продолжительность строительства, мес.			ПС01	8				

ТРИБУНЫ ДЛЯ ЗРИТЕЛЕЙ НА 1500 МЕСТ	ТИПОВОЙ ПРОЕКТ 294-7-10.90	Страница 8

ДОПОЛНИТЕЛЬНЫЕ ДАННЫЕ

Сметная документация составлена в ценах и нормах 1984 года (в базисных ценах).
За расчетную единицу принято 1 посадочное место. Всего расчетных единиц - 1500.

Проект разработан взамен т.п.291-1-30/78.

B7EA СОСТАВ ПРОЕКТНОЙ ДОКУМЕНТАЦИИ

Альбом 1 ПЗ Пояснительная записка

Альбом 2 ТХ Технология производства

АС Архитектурно-строительные решения

ОВ Отопление и вентиляция

ВК Внутренние водопровод и канализация

ЭМ Силовое электрооборудование и электрическое освещение

ССI Слаботочные устройства

СО Спецификации оборудования

Альбом 3 С Сметы

ВМ Ведомости потребности в материалах

Объем проектных материалов, приведенных к формату А4 - 499 форматок

B78A АВТОР ПРОЕКТА Гипрониовцепром, 720391, Фрунзе, 10, ул.Московская, 172

B7HA УТВЕРЖДЕНИЕ Утвержден и введен в действие Гипрониовцепромом, приказ от 29.11.90 № 68
Срок действия - 1995 год

B7KA ПОСТАВЩИК Казахский ф-л ЦИТП, 480008, Алма-Ата, 8, проспект Абая, 50а

gost.e-ecolog.ru

Инв.№ Катал.л.№ 065940

Подписано в печать 22.02.91. Тираж 7880 экз. Заказ № 2481. АПП ЦИТП