СССР

ЦИТП

МАРТ
1991

СТРОИТЕЛЬНЫЙ КАТАЛОГ

Часть 2

ТИПОВЫЕ ПРОЕКТЫ ПРЕДПРИЯТИЙ, ЗДАНИЙ И СООРУЖЕНИЙ

ТИПОВЫЕ ПРОЕКТНЫЕ РЕШЕНИЯ
2I2-I-0500с.89

УДК 725.573

ГРУППОВОЙ БЛОК-ЭЛЕМЕНТ ВАРИАНТНЫЙ Г-I65В
ДЕТСКИХ ЯСЛЕЙ-САДА НА 495 МЕСТ
В КОНСТРУКЦИЯХ СЕРИИ I.020.I-20/89

На 2 листах
На 4 страницах

ФАСАД I_1-5_1

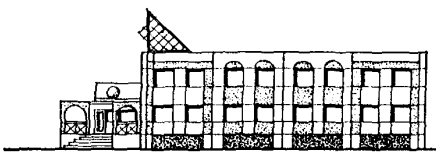

ФАСАД С-И

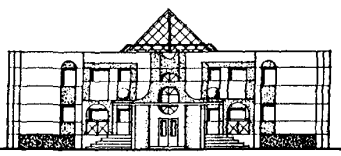

ПЛАН I ЭТАЖА

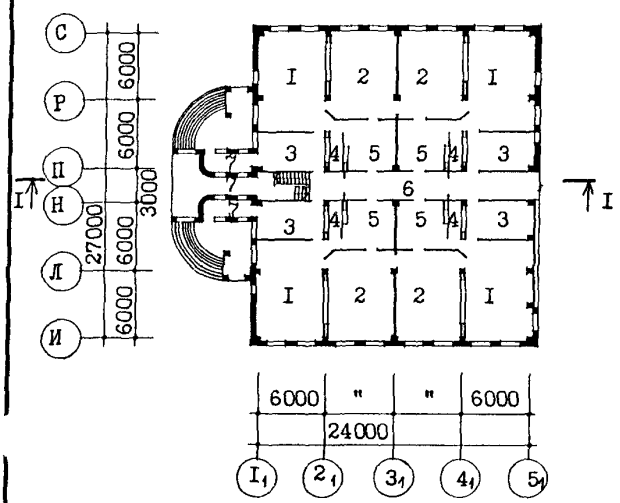

ПЛАН 2 ЭТАЖА

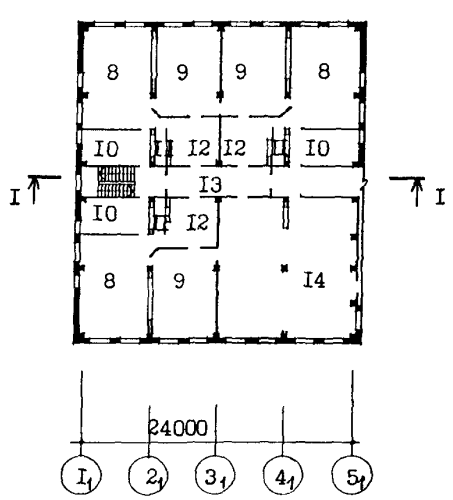

ПЛАН ТЕХПОДПОЛЬЯ

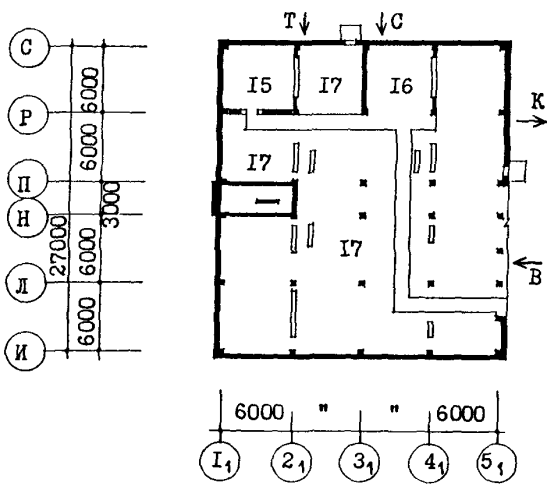

РАЗРЕЗ I-I

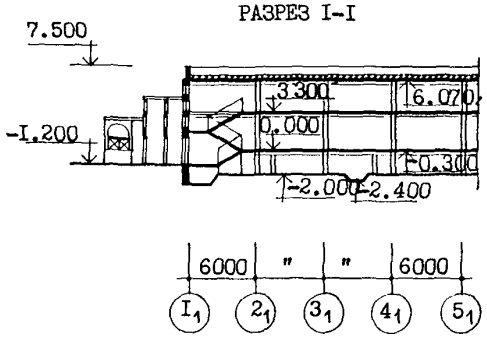

gost.e-ecolog.ru

ГРУППОВОЙ БЛОК-ЭЛЕМЕНТ ВАРИАНТНЫЙ Г-165В ДЕТСКИХ ЯСЛЕЙ-САДА НА 495 МЕСТ В КОНСТРУКЦИЯХ СЕРИИ I.020.I-2С/89

ТИПОВЫЕ ПРОЕКТНЫЕ РЕШЕНИЯ 2I2-I-0500с.89

Лист I

Страница 2

ЭКСПЛИКАЦИЯ ПОМЕЩЕНИЙ

Номер	Наименование	Площадь, м2	Номер	Наименование	Площадь, м2
	I ЭТАЖ		I0	Раздевальные	56,I3
I	Групповые	230,00	II	Буфетные	9,90
2	Спальни	I98,60	I2	Туалетные	46,86
3	Раздевальные	74,84	I3	Коридоры	47,06
4	Буфетные	I3,20	I4	Прогулочная веранда	I46,86
5	Туалетные	62,48		ТЕХПОДПОЛЬЕ	
6	Коридоры	47,06	I5	Венткамера	38,44
7	Тамбуры	I7,88	I6	Узел управления	34,72
	2 ЭТАЖ		I7	Техподполье	578,45
8	Групповые	I72,50			
9	Спальни	I48,95			

D2BA СТРОИТЕЛЬНЫЕ КОНСТРУКЦИИ И ИЗДЕЛИЯ

Фундаменты – сборные железобетонные стаканы по серии I.020.I-2с/89 вып.I-I Типоразмеров-2

Стены наружные – керамзитобетонные панели толщиной 400 мм по серии И-6I7 вып.I-I/т, I-3/т. Типоразмеров-I3

Колонны – по серии I.020.I-2С/89 вып.2-I. Типоразмеров-4

Ригели и балки – по серии I.020.I-2С/89 вып.3-I. Типоразмеров-4

Лестницы – сборные железобетонные марши и площадки по серии I.050.I-2 вып.I. Типоразмеров-2

Перекрытия и покрытия – многопустотные плиты из тяжелого бетона толщиной 220 мм по серии I.04I.I-3 вып.I,2,3,4,5,6. Типоразмеров-6

Перегородки – гипсобетонные толщиной 80 мм по серии I.23I.9-7 вып.I, вып.2, ч.I. Типоразмеров-25

Санузлы – россыпью

Крыша – плоская совмещенная невентилируемая

Кровля – рулонная из 4-х слоев рубероида на битумной мастике с защитным слоем из гравия

Полы – линолеумные, из керамической плитки, дощатые, мозаичные по серии 2.244-I вып.4

Окна – по серии I.I36.5-23 вып.3, I.236.5-I2 вып.2. Типоразмеров-7

Фрамуги – по серии I.I36-I2 вып.I. Типоразмеров-3

Двери внутренние по серии I.I36-I0. Типоразмеров-4

Двери наружные – по серии I.I36.5-I9. Типоразмеров-3

Наибольшая масса монтажного элемента (цокольная панель) – 7,594 т

H5UA ОТДЕЛКА

НАРУЖНАЯ

Отделка фасадных поверхностей наружных стеновых панелей – заводская с фактурным слоем из декоративного бетона. Отдельные поверхности отделаны рельефом с применением матриц

ВНУТРЕННЯЯ

Водоэмульсионная, клеевая и масляная покраска, облицовка глазурованной плиткой на высоту I,5 м

G3GA ИНЖЕНЕРНОЕ ОБОРУДОВАНИЕ

Водопровод – хозяйственно-питьевой и противопожарный от городской сети. Напор на вводе I4 м, при пожаре 28,65 м

Канализация – хозяйственно-бытовая и производственная в городскую сеть. Водосток – внутренний на отмостку

Отопление – водяное, система однотрубная с нижней разводкой магистралей по техподполью
Параметры теплоносителя 95-70°С
Отопительные приборы – чугунные радиаторы "МС-I40-98"

Вентиляция – приточно-вытяжная с механическим побуждением и естественная вытяжка

Горячее водоснабжение – централизованное от магистральной сети.
Напор на вводе I5 м

Электроснабжение – от внешних сетей, напряжение 380/220В
Связь и сигнализация – телефонизация, радиофикация, телевидение и пожарно-охранная сигнализация

G2ED ОСНАЩЕНИЕ ЗДАНИЯ

Подвижная и стационарная мебель, приборы инженерного оборудования

J3OB НОРМАТИВНОЕ ЗНАЧЕНИЕ ВЕТРОВОГО ДАВЛЕНИЯ – 0,23 кПа (23 кгс/м2)

J3NB НОРМАТИВНОЕ ЗНАЧЕНИЕ ВЕСА СНЕГОВОГО ПОКРОВА – 0,70 кПа (70 кгс/м2)

R2CO СТЕПЕНЬ ОГНЕСТОЙКОСТИ – вторая

G2EE ИНЖЕНЕРНО-ГЕОЛОГИЧЕСКИЕ УСЛОВИЯ – обычные

N1BD РАСЧЕТНАЯ ТЕМПЕРАТУРА НАРУЖНОГО ВОЗДУХА – минус 40,50 (основное решение), 55°С

G2MQ СЕЙСМИЧНОСТЬ – 7,8 (основное решение) баллов

G2DD КЛИМАТИЧЕСКИЕ ПОДРАЙОНЫ СССР – IA,IF,IГ,IД

ГРУППОВОЙ БЛОК-ЭЛЕМЕНТ ВАРИАНТНЫЙ Г-165В ДЕТСКИХ ЯСЛЕЙ-САДА НА 495 МЕСТ В КОНСТРУКЦИЯХ СЕРИИ I.020.I-2С/89

ТИПОВЫЕ ПРОЕКТНЫЕ РЕШЕНИЯ 2I2-I-0500с.89

Лист 2 Страница 3

	Наименование		Всего	Удельный показатель
V1IA	СТОИМОСТЬ			
V1IB	Общая сметная стоимость	тыс. руб.	249,37	-
	в том числе:			
V1IL	строительно-монтажных работ	"	I87,23	-
V1IO	оборудования и мебели	"	62,I4	-
V1IS	Стоимость строительно-монтажных работ I м2 полезной площади	руб.	-	I39,I5
V1IR	То же, на I м3 строительного объема	"	-	29,26
V1IV	Стоимость общая на расчетный показатель	"	-	I5II,33
A	ТРУДОЕМКОСТЬ			
V1JF	Построечные трудовые затраты	чел.-дн.	2468,I8	-
V1JS	То же, на I м2 полезной площади	"	-	I,83
V1JR	То же, на I м3 строительного объема	"	-	0,39
V1JV	То же, на расчетный показатель	"	-	I4,96
V1KA	РАСХОДЫ			
V1KB	Расход строительных материалов			
	Цемент	т	3I2,88	-
	Цемент, приведенный к марке М 400	"	309,5I (70,77)	-
	То же, на I м2 полезной площади	"	-	0,230
	То же, на I м3 строительного объема здания	"	-	0,048
	Сталь	"	6I,48 (I4,43)	-
	Сталь, приведенная к классам А-I и Ст3	"	82,I9	-
	в том числе: сталь прокатная, приведенная к Ст3	"	I3,39	-
	Сталь, приведенная к классам А-I и Ст3 на I м2 полезной площади	"	-	0,06I
	То же, на расчетный показатель	"	-	0,I66
	Бетон и железобетон	м3	I0I7,75	-
	в том числе: монолитный	"	I8I,54	-
	сборный тяжелый	"	6I6,56	-
	сборный легкий	"	2I9,65	-
	Бетон и железобетон на I м2 полезной площади	"	-	0,756
	То же, на расчетный показатель	"	-	2,056
	Лесоматериалы	"	87,52	-
	Лесоматериалы, приведенные к круглому лесу	"	I65,4I (II9,35)	-
	То же, на расчетный показатель	"	-	0,334
	Кирпич	тыс.шт.	I4,6I	-

	Наименование		Всего	Удельный показатель
V4KA	ЭКСПЛУАТАЦИОННЫЕ ПОКАЗАТЕЛИ			
	Расход			
V4KH	воды холодной	м3/ч, м3/сут, л/с	2,38 I2,28 0,8I	- - -
	горячей	"	0,6I	-
V4KI	Канализационные стоки	"	2,05	-
V4KN	Тепла	ккал/ч	344I60	-
		кВт	400,26	
	в том числе: на отопление	"	9I5I0	-
			I06,43	
	на вентиляцию	"	I65890	-
			I92,93	
	на горячее водоснабжение	"	86760	-
			I00,90	
	Тепла на отопление I м2 полезной площади	"	-	68.0I
				0,08
V4KK	Потребная электрическая мощность	кВт	I4,00	-
	ТЕХНИЧЕСКИЕ ХАРАКТЕРИСТИКИ			
G3NB	Объем строительный здания	м3	6399,30	-
	в том числе: подземной части	"	I5I5,70	-
V1NN	Объем строительный на I м2 полезной площади	"	-	4,76
	То же, на I м2 нормируемой площади (K_2)	"	-	5,5I
V1NP	То же, на расчетный показатель	"	-	38,78
G30C	Площадь застройки	м2	743,7I	-
G30B	общая	"	I48I,40	-
	в том числе: подземной части	"	I22,20	-
	полезная	"	I345,52	-
	в том числе: подземной части	"	73,20	-
V10K	Полезная площадь на расчетный показатель	"	-	8,I5
G30Q	Нормируемая	"	II60,32	-
	То же, на расчетный показатель	"	-	7,03
	То же, на I м2 полезной площади (K_I)	"	-	0,86

В скобках указана потребность строительных материалов без учета расходов на изготовление сборных изделий, конструкций

Д О П О Л Н И Т Е Л Ь Н Ы Е Д А Н Н Ы Е

Данный рабочий проект разработан в составе типовой документации 2I2-0I-490с.89 функциональных блок-элементов унифицированных детских яслей-садов на I40,I90,280, 330 и 495 мест в конструкциях серии I.020.I-2С/89.

За расчетный показатель принято I место. Всего I65 мест.

Сметная документация составлена в нормах и ценах I984 года.

Прочие затраты включены в стоимость строительно-монтажных работ

B7EA С О С Т А В П Р О Е К Т Н О Й Д О К У М Е Н Т А Ц И И

Альбом I	АС.I	Архитектурно-строительные решения (8 баллов)
Альбом 2	АС.2	Архитектурно-строительные решения (7 баллов)
Альбом 3	ТХ	Технология
	ОВ	Отопление и вентиляция
	ВК	Водопровод и канализация
	ЭО	Электроосвещение
	ЭМ	Силовое электрооборудование
	АВ	Автоматизация сантехустройств
	СС	Связь и сигнализация
Альбом 4	СО	Спецификации оборудования
Альбом 5	ВМ	Ведомости потребности в материалах
Альбом 6	СМ	Сметы

Объем проектных материалов, приведенных к формату А4, - 878 форматок

B7BA АВТОР ПРОЕКТА — СибЗНИИЭП, 630078, Новосибирск,78, Пермитина,24

B7HA УТВЕРЖДЕНИЕ — Утвержден приказом Госстроя Тувинской АССР от I3.07.89 г. № I2

B7KA ПОСТАВЩИК — СибЗНИИЭП, 630078, Новосибирск,78, Пермитина,24

Инв. №

Катал.л. № 064249

gost.e-ecolog.ru

Подписано в печать II.02.9I. Тираж 7920 экз. Заказ №2380. АПП ЦИТП