	ЭКСПЛУАТАЦИОННЫЙ ПУНКТ ОКОЛОТКА ПУТИ	П А С П О Р Т ТИПОВОЙ ПРОЕКТ № 501 - 262 УДК 625.033.38
ЧАСТЬ 2 Раздел 5 Подраздел 501	Область применения - районы с обычными геологическими условиями. Расчетная температура наружного воздуха: -20°, -30° (основное решение) и -40°С Нормативная снеговая нагрузка - 70, 100 и 150 кг/м2 Нормативный скоростной напор ветра 45 кг/м2 Класс здания II Степень долговечности II Степень огнестойкости II	Разработан Гипропромтрансстроем, Москва К-64, Басманный тупик 6-а. Утвержден МПС 9 июля 1976г. и введен в действие с 15 августа 1976 г.

ФАСАД

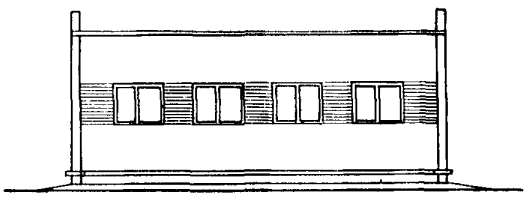

РАЗРЕЗ I - I

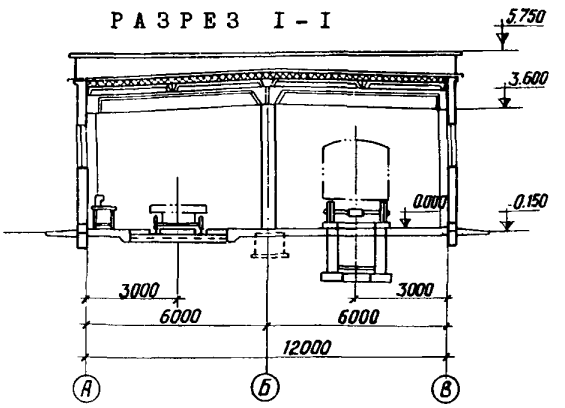

ПЛАН

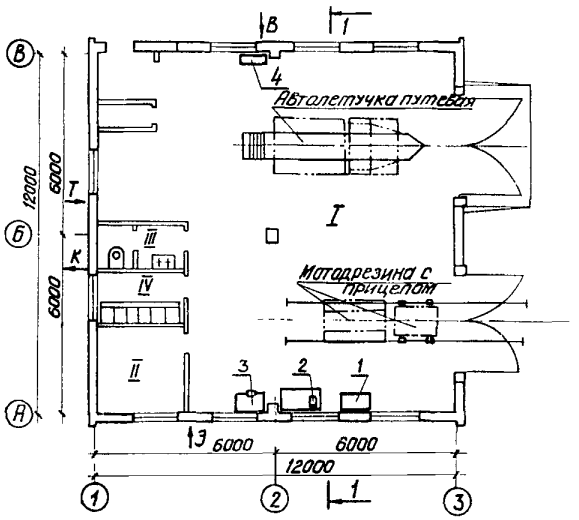

ЭКСПЛИКАЦИЯ

I. Отделение стоянки авто- и мототранспорта	120 м2
II. Контора	7,8 "
III. Уборная	3,6 "
IV. Гардероб	4,7 "

Э К С П Л И К А Ц И Я О Б О Р У Д О В А Н И Я

1. Станок точильно-шлифовальный с обеспиливающим агрегатом тип ЗБ 634	1 шт.
2. Станок настольно-сверлильный тип НС-12А	1 шт.
3. Верстак слесарный на одно рабочее место	1 шт.
4. Тележка ручная ТГ-14	1 шт.

РЕЖИМ РАБОТЫ И ШТАТЫ

Количество рабочих дней в году	255	Общее число работающих	3
Количество смен в сутки	1	В том числе рабочих	3
Продолжительность смены в часах	8	В наибольшей смене	3

На 2-х страницах, страница 1

gost.e-ecolog.ru

ОПИСАНИЕ ПРОЕКТА

Эксплуатационный пункт предназначен для хранения и технического обслуживания транспортных средств, передвижных электростанций и электроисполнительного инструмента околотка пути

ОСНОВНЫЕ ПОКАЗАТЕЛИ

ОБЪЕМ		
Строительный	$м^3$	790,0
ПЛОЩАДЬ		
Застройки	м2	I54,4
Общая	"	I38,I
РАСХОД МАТЕРИАЛОВ		
Цемента	т	37,4
Стали	"	3,3
Бетона и бетонных издел.	$м^3$	I79,I
Железобетона	"	I6,7
В том числе сборного	"	I6,7
Лесоматериалов	"	0,7
Кирпича	тыс.шт.	35,6
СМЕТНАЯ СТОИМОСТЬ		
Общая	тыс.руб	I6,30
Строительно-монтажных работ	"	I3,65
Оборудования	"	2,65
I $м^3$ здания	руб	I7,28
I м2 рабочей площади	"	99,I3
ТРУДОВЫЕ ЗАТРАТЫ		
На здание	чел.дн.	3I4,0
На I $м^3$ здания	"	0,40
ЭКСПЛУАТАЦИОННЫЕ ПОКАЗАТЕЛИ		
Расход воды	$м^3$/сутки	0,I5
-"- тепла	ккал/час	63290
В том числе		
На отопление	"	38300
Вентиляцию	"	2I390
На горячее водоснабжение	"	3600
Потребная мощность электроэнергии	квт	I0,I

СТРОИТЕЛЬНЫЕ КОНСТРУКЦИИ

Фундаменты - ленточные бутобетонные

Стены - сплошная кладка из пустотелого кирпича

Перегородки - из кирпича

Балки - сборные железобетонные односкатные по серии ПК-0I-II5.Типоразмеров I

Покрытие - предварительно напряженные железобетонные плиты по серии I.465-7,BI. Типоразмеров - I

Кровля - трехслойная, рулонная

Полы - бетонные, из керамических плиток и дощатые

Окна - деревянные, со спаренными переплетами по ГОСТ I2506-67.Типоразмеров - I

Двери - деревянные, щитовые по ГОСТ 6629-74 и I4624-69. Типоразмеров-3

Ворота - распашные по серии I.435-3 В.I Типоразмеров - I

Отделка наружная - лицевым кирпичом с расшивкой швов

Отделка внутренняя - по назначению помещений: кладка в подрезку швов, под клеевую окраску

Наибольшая масса конструкции - - плита покрытия - 3,2 т

ИНЖЕНЕРНОЕ ОБОРУДОВАНИЕ

Водопровод - от внешних сетей. Напор на вводе - I0 м

Канализация - бытовая, в наружную сеть

Отопление - водяное, от внешнего источника

Вентиляция - общеобменная с механич. побуждением

Горячее водоснабжение - от наружной сети

Электроснабжение - от внешних сетей 380/220в

Типовой проект № 501-262

ДОПОЛНИТЕЛЬНЫЕ ДАННЫЕ

Сметная стоимость строительства определена по нормам и ценам, установленным с I.I-I969 г. Настоящий проект разработан взамен типового проекта № 501-34.

СОСТАВ ПРОЕКТА

Альбом I - Архитектурно-строительные чертежи, технологические, электротехнические, по отоплению и вентиляции, водопроводу и канализации и слаботочным устройствам

Альбом II - Заказные спецификации

Альбом III - Смета

Объем проектных материалов 290 форматок

Проект распространяют: Центральные производственные мастерские Главтранспроекта Москва, Б-5, Ольховская ул.33

Паспорт № 035477

gost.e-ecolog.ru