СССР	СТРОИТЕЛЬНЫЙ КАТАЛОГ ЧАСТЬ 2 ТИПОВЫЕ ПРОЕКТЫ ПРЕДПРИЯТИЙ, ЗДАНИЙ И СООРУЖЕНИЙ	ТИПОВОЙ ПРОЕКТ 903-4-79.87
ЦИТП	ПОДКАЧИВАЮЩАЯ НАСОСНАЯ ТЕПЛОВЫХ СЕТЕЙ ПОДАЧЕЙ ВОДЫ I5000 М3/Ч	УДК 697.34
АВГУСТ 1988		На 2 листах На 4 страницах Страница I

ФАСАД 9-I

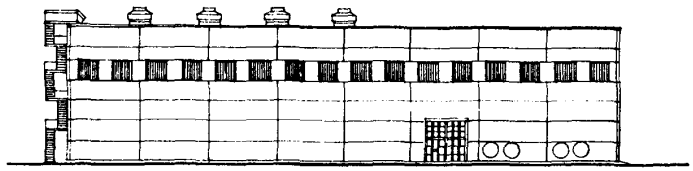

ПЛАН НА ОТМ.0.000

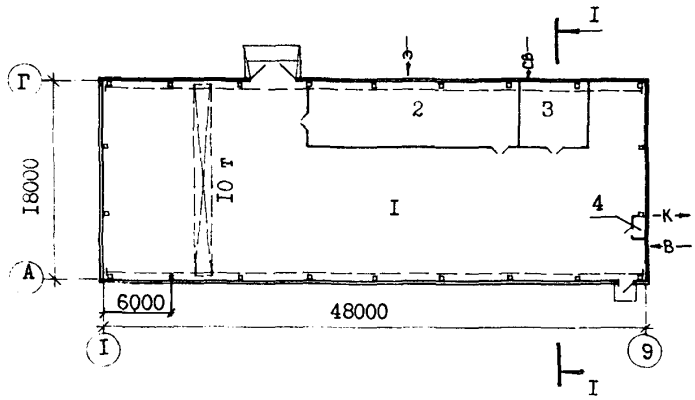

РАЗРЕЗ I-I

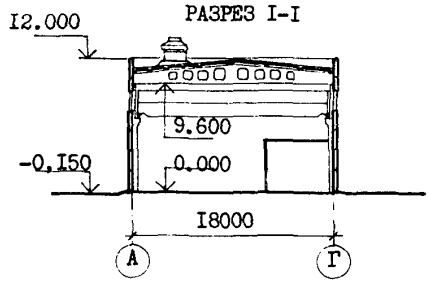

ЭКСПЛИКАЦИЯ ПОМЕЩЕНИЙ

Номер	Наименование	Площадь м2
I.	Машинный зал	700,42
2	Распределительное устройство 6 и 0,4 кВ	I22,00
3	Помещение КИП и А	37,00
4	Уборная	I,58

gost.e-ecolog.ru

ПОДКАЧИВАЮЩАЯ НАСОСНАЯ ТЕПЛОВЫХ СЕТЕЙ ПОДАЧЕЙ ВОДЫ I5000 М/З	ТИПОВОЙ ПРОЕКТ 903-4-79.87	Лист I Страница 2

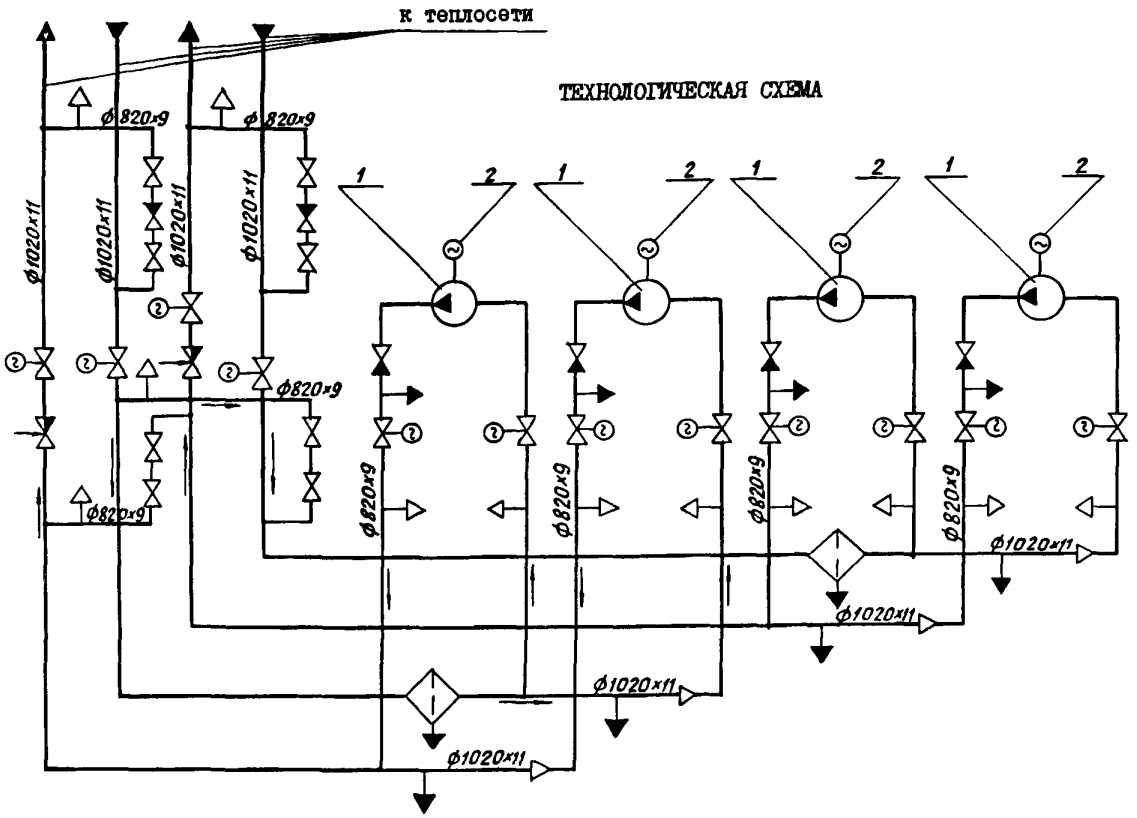

ЭКСПЛИКАЦИЯ ОБОРУДОВАНИЯ

Поз.	Наименование и марка	Кол.
I	Насос сетевой СЭ 5000- I60 - 25	4
2	Электродвигатель 4АЗМ 3I50/6000 УХЛ4	4

D1AA

ТЕХНИЧЕСКАЯ ХАРАКТЕРИСТИКА

В насосной предусмотрена установка четырех насосов / три рабочих и один резервный / типа СЭ 5000-I60-25 с электродвигателями типа 4АЗМ 3I50/6000 УХЛ4 мощностью 3I50 кВт каждый.

Характеристика установленных насосов позволяет изменить суммарную подачу воды насосной от I0800м3/ч до I6500 м3/ч при изменении напора, создаваемого насосами,от I95 до I40 м.

Рабочие параметры сетевой воды в линии всасывания насосов не должны превышать: давления 2,5 МПа/25 кГс/см2 /, температуры I80 ^{o} С.

Работа насосной предусматривается в автоматическом режиме без постоянного присутствия дежурного персонала.

Предусматривается возможность телемеханизации насосной при привязке проекта.

Производство ремонтных работ в насосной осуществляется с помощью мостового электрического крана общего назначения грузоподъемностью I0 т, управляемого с пола.

ПОДКАЧИВАЮЩАЯ НАСОСНАЯ ТЕПЛОВЫХ СЕТЕЙ ПОДАЧЕЙ ВОДЫ 15000 М3/Ч	ТИПОВОЙ ПРОЕКТ 903-4-79.87	Лист 2 Страница 3

D2BA СТРОИТЕЛЬНЫЕ КОНСТРУКЦИИ И ИЗДЕЛИЯ

Фундаменты - монолитные железобетонные по серии I.412-I/77, вып.I,2,3

Фундаментные балки - сборные железобетонные по серии I.415-I, вып.I, типоразмеров - 4.

Колонны - сборные железобетонные по серии I.424-I-5 вып.0,I,3,5, типоразмеров - I, по серии I.427.I-3, вып.0,I,2 типоразмеров - I.

Балки покрытия - сборные железобетонные по серии I.462.I-3/80, вып.I, типоразмеров - 2.

Балки подкрановые - сборные железобетонные по серии I.426.I-4, вып.I,3, типоразмеров - 2.

Стены наружные - сборные легкобетонные панели по серии I.030.I-I, вып.0-0, 0-3, 0-4, I-I, I-2, I-3,3-3, 4-I типоразмеров - 9.

Перегородки поэлементной сборки из асбоцементных листов по ГОСТ 18124-75.

Плиты покрытия - сборные железобетонные комплексные по серии I.465.I-10/82 вып.I типоразмеров - 2
по серии I.465.I-7/84, типоразмеров - I
по ГОСТ 22701.2-77, типоразмеров - 2

Кровля рулонная, трехслойная рубероид марки РКМ 350 по ГОСТ 10923-82.

Полы - бетонные, полимерцементные, керамическая плитка.

Окна - поэлементной сборки из профильного швелерного стекла по серии 2.436-18, вып.0.

Двери противопожарные - по серии 2.435-6, вып.I, типоразмеров - I; деревянные - по ГОСТ 6629-74, типоразмеров - I; двери стальные по серии I.436.3-19,типоразмеров - I, индивидуальные, типоразмеров-I.

Ворота - распашные металлические по серии I.435.9-17, вып.0,I, типоразмеров - I.

Элементы подземного хозяйства - фундаменты под оборудование - монолитные бетон класса В12,5, В15, каналы - сборные железобетонные, лотки и плиты по серии 3.006.I-2/82, вып.0.I-I, I-2, типоразмеров - 3.

Наибольшая масса монтажного элемента /балки покрытия/ - 10,4 т.

J3OB СКОРОСТНОЙ НАПОР ВЕТРА - 0,23 кПа / 23 кгс/м2

R2CO СТЕПЕНЬ ОГНЕСТОЙКОСТИ - вторая

N1BD РАСЧЕТНАЯ ТЕМПЕРАТУРА НАРУЖНОГО ВОЗДУХА - минус 20,30 /основное решение/, 40 °С

G3DT ТЕХНОЛОГИЧЕСКИЙ ПРОЦЕСС

H5UA ОТДЕЛКА

НАРУЖНАЯ

Легкобетонные стеновые панели покрываются полимерцементным покрытием в заводских условиях.

ВНУТРЕННЯЯ

Затирка, окраска - известковая, силикатная, полимерцементная, эмалевая.

Откосы дверных и оконных проемов штукатурятся цементным раствором.

C3GA ИНЖЕНЕРНОЕ ОБОРУДОВАНИЕ

Водопровод - раздельный:

хозяйственно-питьевой от наружных сетей - напор на вводе 12 м

производственный - подпитка оборотной системы охлаждения узлов электронасосного оборудования обратной сетевой водой.

Канализация во внешнюю сеть - бытовая, водосток внутренний.

Отопление - электрическое.

Вентиляция - приточно-вытяжная с механическим побуждением и естественная.

Электроснабжение от внешней сети - тремя кабельными линиями напряжением 6 кВ.

Электроосвещение - лампы накаливания и люминесцентные

Связь - телефонная внутриобъектная, без внешних линий связи.

J3NB ВЕС СНЕГОВОГО ПОКРОВА - 1,0 кПа / 100 кгс/м2

G2DD КЛИМАТИЧЕСКИЕ РАЙОНЫ СССР - I,II,III.

G2EE ИНЖЕНЕРНО-ГЕОЛОГИЧЕСКИЕ УСЛОВИЯ - обычные

Подкачивающая насосная предназначена для увеличения пропускной способности тепловой сети и обеспечения нормального гидравлического режима теплоснабжения и может устанавливаться на подающем или обратном трубопроводе тепловой сети.

ПОДКАЧИВАЮЩАЯ НАСОСНАЯ ТЕПЛОВЫХ СЕТЕЙ ПОДАЧЕЙ ВОДЫ 15000 М3/Ч

ТИПОВОЙ ПРОЕКТ 903-4-79.87

Лист 2 Страница 4

	Наименование		Всего	Удельн. показатель
V11A	СТОИМОСТЬ			
V11B	Общая сметная стоимость	тыс. руб.	618,67	-
	в том числе:			
V11L	строительно-монтажных работ	"	263,36	-
V11O	оборудования	"	354,92	-
	прочие		0,39	
V11S	Стоимость строительно-монтажных работ на 1 м2 общей площади	руб.	-	304,8
V11R	Стоимость строительно-монтажных работ на 1 м3 строительного объема	"	-	26,1
V11V	Стоимость общая на расчетный показатель	"	-	41,2
V1JA	ТРУДОЕМКОСТЬ			
V1LF	Построечные трудозатраты	чел/дн.	4810,0	-
V1JR	То же, на 1 м3 строительного объема	"	-	0,48
V1JV	То же, на расчетный показатель	"	-	0,32
V1KA	РАСХОДЫ			
V1KB	Расход строительных материалов			
	Цемент	т	272,64	-
	Цемент, приведенный к М400	"	277,54 /142,44/	-
	То же, на 1 м2 общей площади	"	-	0,32
	Сталь	"	121,56	-
	Сталь приведенная к классам А-1 и Ст3	"	134,55 /105,22/	-
	То же, на 1 м2 общей площади	"	-	0,16
	То же, на расчетный показатель	"	-	0,009
	Бетон и железобетон	м3	862,52	-
	в том числе:			
	монолитный	"	389,4	-
	сборный	"	473,12	-
	То же, на 1 м2 общей площади	"	-	1,0
	Лесоматериалы	"	22,69	/-/
	Лесоматериалы, приведенные к круглому лесу	"	33,54 /-/	-
	Кирпич	тыс.шт.	15,07	-

	Наименование		Всего	Удельн. показатель
V4KA	ЭКСПЛУАТАЦИОННЫЕ ПОКАЗАТЕЛИ			
	Расход			
V4KH	воды на бытовые нужды	м3/сут	0,15	-
	производственные	"	40,7	-
V4K1	Канализационные стоки:			
	бытовые	"	0,15	-
V4KK	Потребная электрическая мощность	кВт	6883,0	-
	ТЕХНИЧЕСКИЕ ХАРАКТЕРИСТИКИ			
G3NB	Объем строительный	м3	10109,0	-
V1NP	Объем строительный на расчетный показатель	"	-	0,68
G30C	Площадь застройки	м2	895	-
G30B	Общая площадь	"	864	-
V10K	Общая площадь на расчетный показатель	"	-	0,06

В скобках указана потребность в строительных материалах без учета расходов на изготовление сборных изделий, конструкций

ДОПОЛНИТЕЛЬНЫЕ ДАННЫЕ

Для определения показателей принята установка насосной на подающем трубопроводе /при нормальном влажностном режиме/

Расчетный показатель - 1 м3/ч установленной производительности

Расчетных единиц - 15000

Сметная документация составлена в нормах и ценах 1984 года.

B7FA СОСТАВ ПРОЕКТНОЙ ДОКУМЕНТАЦИИ

Альбом I Пояснительная записка. Архитектурно-строительные и санитарно-технические решения
Альбом II Изделия заводского изготовления
Альбом III Тепломеханические решения
Альбом IУ Электротехнические решения. Телемеханизация и связь
Альбом У КИП и Автоматика
Альбом УI Спецификация оборудования
Альбом УП Ведомости потребности в материалах
Альбом УШ С м е т ы

Объем проектных материалов, приведенных к формату А4-1776 форматок

B7BA АВТОР ПРОЕКТА — Украинское отделение института "ВНИПИЭНЕРГОПРОМ" Минэнерго СССР, 252110, г.Киев, ул.Соломенская, 5

B7HA УТВЕРЖДЕНИЕ — Утвержден и введен в действие Минэнерго СССР, протокол от 06.10.1987г. № 42
Срок действия типового проекта - 1992 год

B7KA ПОСТАВЩИК — Киевский филиал ЦИТП 252057, г.Киев-57, ул.Жжена Потье, 12

Инв.№ Катал.л.№ 059357

gost.e-ecolog.ru

Подписано в печать 08.06.88. Тираж 8500 экз. Заказ 1060. ЦИТП Госстроя СССР