СССР	СТРОИТЕЛЬНЫЙ КАТАЛОГ ЧАСТЬ 2 ТИПОВЫЕ ПРОЕКТЫ ПРЕДПРИЯТИЙ, ЗДАНИЙ И СООРУЖЕНИЙ	ТИПОВОЙ ПРОЕКТ 903-4-78.87
ЦИТП	ПОДКАЧИВАЮЩАЯ НАСОСНАЯ ТЕПЛОВЫХ СЕТЕЙ ПОДАЧЕЙ ВОДЫ I0000 М3/Ч	УДК 697.34
АВГУСТ 1988		На 2 листах На 4 страницах Страница I

ФАСАД 8-I

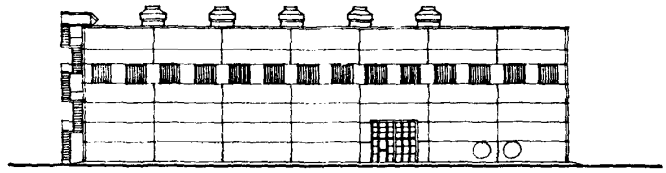

ПЛАН НА ОТМ.0.000

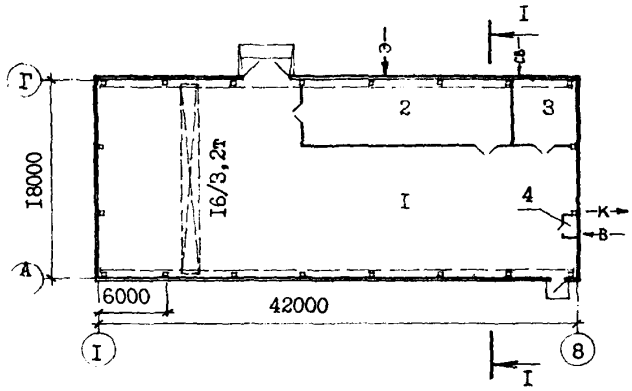

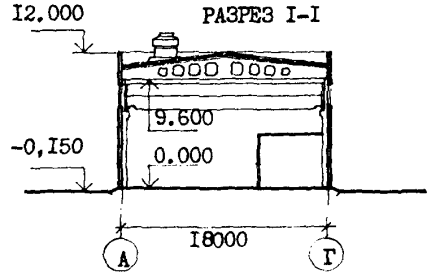

ЭКСПЛИКАЦИЯ ПОМЕЩЕНИЙ

Номер	Наименование	Площадь м2
I	Машинный зал	600,27
2	Распределительное устройство 6 и 0,4 кВ	I22,00
3	Помещение КИП и А	30,I5
4	Уборная	I,58

gost.e-ecolog.ru

ПОДКАЧИВАЮЩАЯ НАСОСНАЯ ТЕПЛОВЫХ СЕТЕЙ ПОДАЧЕЙ ВОДЫ I0000 М/З	ТИПОВОЙ ПРОЕКТ 903-4-78.87	Лист I Страница 2

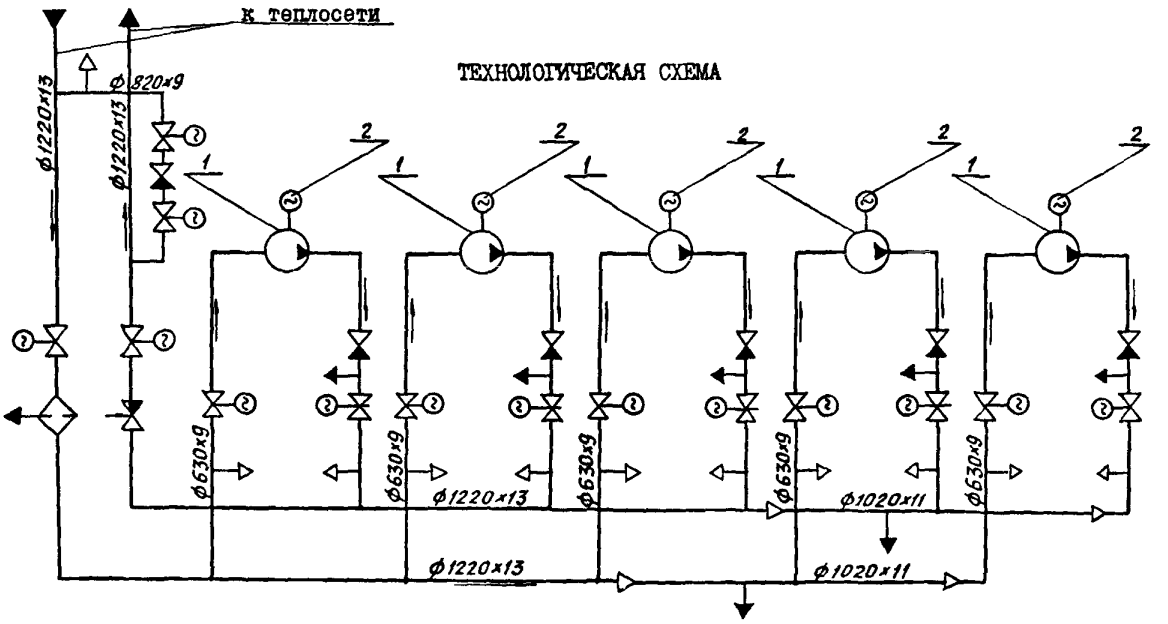

ЭКСПЛИКАЦИЯ ОБОРУДОВАНИЯ

Поз.	Наименование и марка	Кол.
I	Насос сетевой С92500-I80-25	5
2	Электродвигатель 4АЗМ I600/6000 УХЛ4	5

D1AA ТЕХНИЧЕСКАЯ ХАРАКТЕРИСТИКА

В насосной предусмотрена установка пяти насосов / четыре рабочих и один резервный/ типа С92500-I80-25 с электродвигателями типа 4АЗМ I600/6000 УХЛ4 мощностью I600 кВт каждый.

Характеристика установленных насосов позволяет изменить суммарную подачу воды от 7200 м3/ч до I0800 м3/ч, при изменении напора, создаваемого насосами от 220 до I70м.

Рабочие параметры сетевой воды в линии всасывания насосов не должны превышать : давления 2,5 МПа / 25 кгс/см2/, температуры I80 $^{\circ}$ С.

Работа насосной предусматривается в автоматическом режиме без постоянного присутствия дежурного персонала.

Предусматривается возможность телемеханизации насосной при привязке проекта.

Производство ремонтных работ в насосной осуществляется с помощью мостового электрического крана общего назначения грузоподъемностью I6/3,2 т, управляемого с пола.

ПОДКАЧИВАЮЩАЯ НАСОСНАЯ ТЕПЛОВЫХ СЕТЕЙ ПОДАЧЕЙ ВОДЫ I0000 М3/Ч	ТИПОВОЙ ПРОЕКТ 903-4-78.87	Лист 2 Страница 3

D2BA СТРОИТЕЛЬНЫЕ КОНСТРУКЦИИ И ИЗДЕЛИЯ

Фундаменты - монолитные железобетонные по серии I.4I2-I/77, вып.I,2,3

Фундаментные балки- сборные железобетонные по серии I.4I5-I, вып.I, типоразмеров - 4.

Колонны - сборные железобетонные по серии I.424.I-5, вып.0,I,3,5, типоразмеров - I,
по серии I.427.I-3, вып.0.I,2. типоразмеров - I.

Балки покрытия - сборные железобетонные по серии I.462.I-3/80, вып.I,2, типоразмеров - 2.

Балки подкрановые - сборные железобетонные по серии I.426.I-4, вып.I,3, типоразмеров - 2.

Стены наружные - сборные легкобетонные, панели по серии I.030.I-I, вып.0-0, 0-3, 0-4, I-I, I-2, I-3, 3-3, 4-I, типоразмеров - 9.

Перегородки - поэлементной сборки из асбоцементных листов по ГОСТ I8I24-75.

Плиты покрытия - сборные железобетонные комплексные по серии I.465-I-I0/82, выпуск I, типоразмеров - 2,
по серии I.465.I-7/84 вып.I, типоразмеров - I по ГОСТ 22701.2-77, типоразмеров - 2.

Кровля рулонная, трехслойная рубероид марки РКМ 350 по ГОСТ I0923-82.

Полы - бетонные, полимерцементные, керамическая плитка.

Окна - поэлементной сборки из профильного швелерного стекла по серии 2.436-I8, вып.0.

Двери противопожарные - по серии 2.435-6, вып.I, типоразмеров - I; деревянные - по ГОСТ 6629-74, типоразмеров I; двери стальные по серии I.436.3-I9, вып.0, типоразмеров - I, индивидуальные, типоразмеров - I.

Ворота распашные металлические по серии I.435.9-I7, вып.0,I, типоразмеров - I.

Элементы подземного хозяйства - фундаменты под оборудование - монолитные бетон класса BI2,5, BI5, каналы - сборные железобетонные, лотки и плиты по серии 3.006.I-2/82, вып.0.I-I, I-2, типоразмеров - 3.

Наибольшая масса монтажного элемента /балка покрытия/ - I0,4 т.

J30B СКОРОСТНОЙ НАПОР ВЕТРА - $\frac{0{,}23\ кПа}{23\ кгс/м^2}$

R2C0 СТЕПЕНЬ ОГНЕСТОЙКОСТИ - вторая

N1BD РАСЧЕТНАЯ ТЕМПЕРАТУРА НАРУЖНОГО ВОЗДУХА - минус 20,30 /основное решение/, 40°С.

G3DT ТЕХНОЛОГИЧЕСКИЙ ПРОЦЕСС

H5UA ОТДЕЛКА

НАРУЖНАЯ

Легкобетонные стеновые панели покрываются полимербетонным покрытием в заводских условиях.

ВНУТРЕННЯЯ

Затирка, окраска - известковая, силикатная, полимерцементная, эмалевая.

Откосы дверных и оконных проемов штукатурятся цементным раствором.

C3GA ИНЖЕНЕРНОЕ ОБОРУДОВАНИЕ

Водопровод - раздельный:

хозяйственно-питьевой от наружных сетей напор на вводе I2 м.

производственный - подпитка оборотной системы охлаждения узлов электронасосного оборудования обратной сетевой водой.

Канализация во внешнюю сеть - бытовая, водосток внутренний.

Отопление - электрическое

Вентиляция -приточно-вытяжная с *механическим побуждением и естественная.*

Электроснабжение от внешней сети - тремя кабельными линиями напряжением 6 кВ.

Электроосвещение - лампы накаливания и люминесцентные.

Связь - телефонная внутриобъектная, без внешних линий связи.

J3NB ВЕС СНЕГОВОГО ПОКРОВА - $\frac{I{,}0\ кПа}{I00\ кгс/м^2}$

G2DD КЛИМАТИЧЕСКИЕ РАЙОНЫ СССР - I,II,III.

G2EE ИНЖЕНЕРНО-ГЕОЛОГИЧЕСКИЕ УСЛОВИЯ - обычные.

Подкачивающая насосная предназначена для увеличения пропускной способности тепловой сети и обеспечения нормального гидравлического режима теплоснабжения и может устанавливаться *на подающем или обратном* трубопроводе тепловой сети.

ПОДКАЧИВАЮЩАЯ НАСОСНАЯ ТЕПЛОВЫХ СЕТЕЙ ПОДАЧЕЙ ВОДЫ I0000 М3/Ч

ТИПОВОЙ ПРОЕКТ 903-4-78.87

Лист 2 Страница 4

	Наименование		Всего	Удельн. показатель
V11A	СТОИМОСТЬ			
V11B	Общая сметная стоимость	тыс. руб.	547,6I	-
	в том числе:			
V11L	строительно-монтажных работ	"	2II,54	-
V11O	оборудования	"	335,69	-
	прочие	"	0,38	-
V11S	Стоимость строительно-монтажных работ на I м2 общей площади	руб.	-	279,4
V11R	Стоимость строительно-монтажных работ на I м3 строительного объема	"	-	23,9
V11V	Стоимость общая на расчетный показатель	"	-	54,8
V1JA	ТРУДОЕМКОСТЬ			
V1JF	Построечные трудовые затраты	чел/дн	4220	-
V1JR	То же, на I м3 строительного объема	"	-	0,5
V1JV	То же, на расчетный показатель	"	-	0,4
V1KA	РАСХОДЫ			
V1KB	Расход строительных материалов			
	Цемент	т	239,55	
	Цемент, приведенный к М400	т	244.I6 /II7,27/	-
	То же, на I м2 общей площади	"	94,05	0,32
	Сталь	"	I03,56 /27,22/	-
	Сталь приведенная к классам А-I и Ст3	"	-	0,I
	То же, на I м2 общей площади	"	-	0,007
	То же, на расчетный показатель	"	722,28	-
	Бетон и железобетон	м3	272,85	-
	в том числе: монолитный	"	449,43	-
	сборный	"		0,6
	То же, на I м2 общей площади	"	2I,30	/-/
	Лесоматериалы	"	3I,56	
	Лесоматериалы, приведенные к круглому лесу	"	/-/	-
	Кирпич	тыс.шт.	I5,75	-

	Наименование		Всего	Удельн. показатель
V4KA	ЭКСПЛУАТАЦИОННЫЕ ПОКАЗАТЕЛИ			
	Расход			
V4KH	воды на бытовые нужды	м3/сут	0,I5	-
	производственные	"	36,0	
V4K1	Канализационные стоки:			
	бытовые	"	0,I5	-
V4KK	Потребная электрическая мощность	кВт	5407,0	-
	ТЕХНИЧЕСКИЕ ХАРАКТЕРИСТИКИ			
G3NB	Объем строительный	м3	8857,0	-
V1NP	Объем строительный на расчетный показатель	"	-	0,89
G30C	Площадь застройки	м2	784,0	-
G30B	Общая площадь	"	754,0	-
V10K	Общая площадь на расчетный показатель	"	-	0,076

В скобках указана потребность в строительных материалах без учета расходов на изготовление сборных изделий, конструкций

ДОПОЛНИТЕЛЬНЫЕ ДАННЫЕ

Для определения показателей принята установка насосной на подающем трубопроводе

Расчетный показатель - I м3/ч установленной производительности

Расчетных единиц - I0000

Сметная документация составлена в нормах и ценах I984 года

B7FA СОСТАВ ПРОЕКТНОЙ ДОКУМЕНТАЦИИ

Альбом I Пояснительная записка. Архитектурно-строительные и санитарно-технические решения
Альбом II Изделия заводского изготовления
Альбом III Тепломеханические решения
Альбом IУ Электротехнические решения. Телемеханизация и связь
Альбом У КИП и Автоматика
Альбом УI Спецификация оборудования
Альбом УП Ведомости потребности в материалах
Альбом УШ С м е т ы

Объем проектных материалов, приведенных к формату А4-I736 форматок

B7BA АВТОР ПРОЕКТА Украинское отделение института "ВНИПИЭНЕРГОПРОМ" Минэнерго СССР, 252II0, г.Киев, ул.Соломенская, 5

B7HA УТВЕРЖДЕНИЕ Утвержден и введен в действие Минэнерго СССР, протокол от 06.I0.I987 г. № 42
Срок действия типового проекта - I992 год

B7KA ПОСТАВЩИК Киевский филиал ЦИТП 252057, г.Киев-57, ул.Эжена Потье, I2

Инв.№ Катал.л № 059356

gost.e-ecolog.ru

Подписано в печать 08.06.88. Тираж 8500 экз. Заказ I060. ЦИТП Госстроя СССР