СССР	СТРОИТЕЛЬНЫЙ КАТАЛОГ ЧАСТЬ 2 ТИПОВЫЕ ПРОЕКТЫ ПРЕДПРИЯТИЙ,ЗДАНИЙ И СООРУЖЕНИЙ	ТИПОВОЙ ПРОЕКТ 903-I-254.87
ЦИТП	ЭЛЕКТРОКОТЕЛЬНАЯ АВТОМАТИЗИРОВАННАЯ ТЕПЛОАККУМУЛЯЦИОННАЯ С 2 ЭЛЕКТРОКОТЛАМИ КЭВ-I000/0,4	УДК 697.442
ИЮЛЬ 1988		На 3-х листах На 6-ти страницах Страница I

ПЛАН НА ОТМ. 0.000

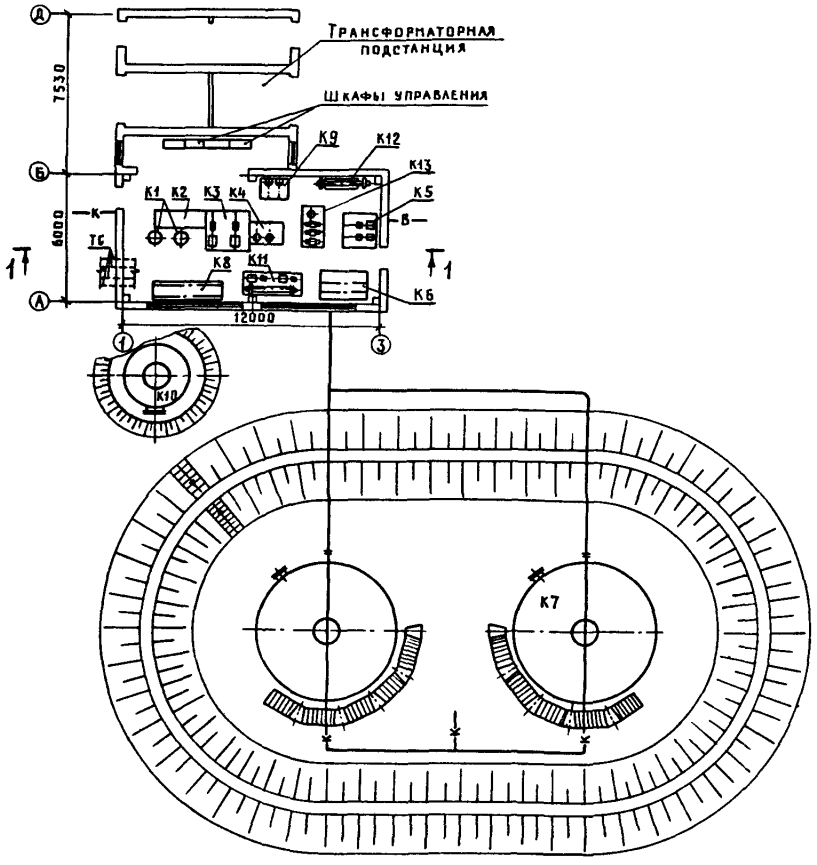

gost.e-ecolog.ru

ЭЛЕКТРОКОТЕЛЬНАЯ АВТОМАТИЗИРОВАННАЯ ТЕПЛОАККУМУЛЯЦИОННАЯ С 2 ЭЛЕКТРОКОТЛАМИ КЭВ-1000/0,4	ТИПОВОЙ ПРОЕКТ 903-1-254.87	Лист 1 Страница 2

ФАСАД 1-3

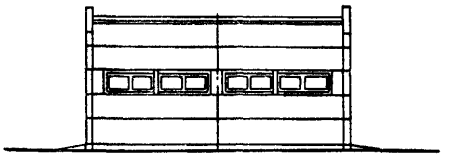

ФАСАД Д-А

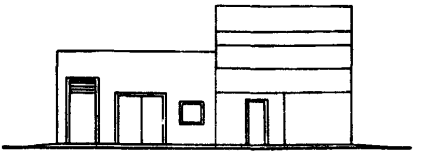

РАЗРЕЗ 1-1

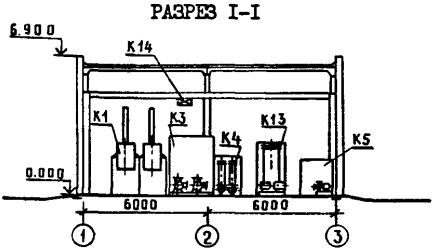

ЭКСПЛИКАЦИЯ ОБОРУДОВАНИЯ

Поз.	Наименование	Кол.	Поз.	Наименование	Кол.
К1	Котел электродный водогрейный	2	К9	Блок магнитной обработки воды	1
К2	Блок управления электрокотлами	1	К10	Бак горячей воды У=16м3	1
К3	Блок циркуляционных насосов	1	К11	Блок горячего водоснабжения	1
К4	Блок антирелаксационного контура	1	К12	Подогреватель водоводяной	1
К5	Блок сетевых насосов	1	К13	Установка автоматизированная вакуумная деаэрационно-подпиточная	1
К6	Блок управления аккумуляторными резервуарами	1	К14	Кран ручной однобалочный	1
К7	Резервуар аккумуляторный У=200м3	2			
К8	Блок ввода	1			

ЭЛЕКТРОКОТЕЛЬНАЯ АВТОМАТИЗИРОВАННАЯ ТЕПЛОАККУМУЛЯЦИОННАЯ С 2 ЭЛЕКТРОКОТЛАМИ КЭВ-1000/0,4	ТИПОВОЙ ПРОЕКТ 903-1-254.87	Лист 2 Страница 3

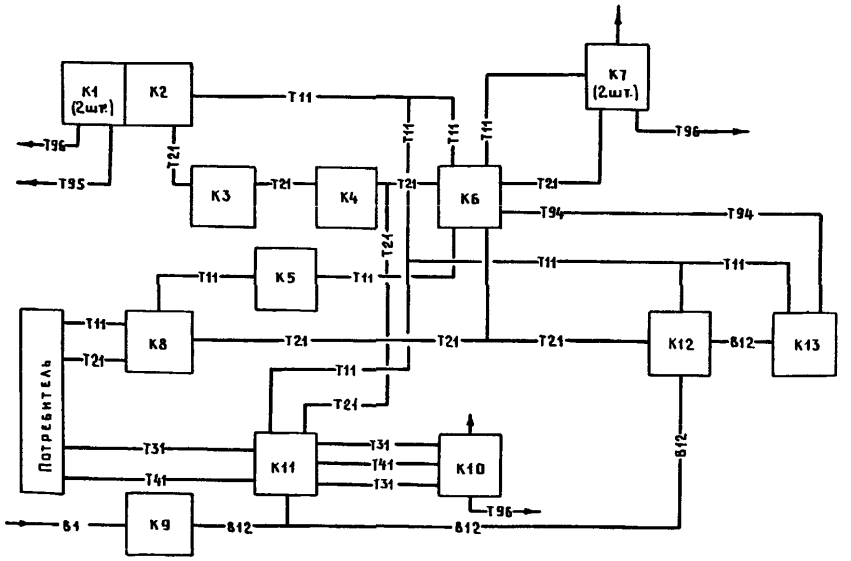

УСЛОВНЫЕ ОБОЗНАЧЕНИЯ

Т11 – Трубопровод сетевой воды подающий
Т21 – Трубопровод сетевой воды обратный
Т31 – Трубопровод горячего водоснабжения подающий
Т41 – Трубопровод горячего водоснабжения циркуляционный
Т94 – Трубопровод подпиточной воды
Т95 – Трубопровод сливной напорный
Т96 – Трубопровод сливной безнапорный
В1 – Трубопровод хозяйственно-питьевой воды
В12 – Трубопровод омагниченной воды

G3DT

ТЕХНОЛОГИЧЕСКИЙ ПРОЦЕСС

Электрокотельная предназначена для централизованного теплоснабжения предприятий сельскохозяйственного профиля, а также может быть использована в других отраслях народного хозяйства.

Режимы электропотребления электрокотлами – 16 (основной вариант), 10 и 7 часов.

Система теплоснабжения потребителей отопления и вентиляции – закрытая с аккумуляцией тепла, необходимого на период паузы в электропотреблении.

Система горячего водоснабжения- централизованная с циркуляцией. Предусмотрен бак для суточного запаса горячей воды.

Теплоносители:

для отопления и вентиляции – вода с параметрами $95^{o} \div 70^{o}C$

для горячего водоснабжения – вода с температурой $55^{o}C$

Электрокотлы работают на воде, имеющей удельное электросопротивление в пределах 1000...10000 Ом.см. Исходная вода обрабатывается в электромагнитных аппаратах для предотвращения накипи.Вода,идущая на подпитку, деаэрируется.

Постоянный обслуживающий персонал в электрокотельной не предусматривается.

ЭЛЕКТРОКОТЕЛЬНАЯ АВТОМАТИЗИРОВАННАЯ ТЕПЛОАККУМУЛЯЦИОННАЯ С 2 ЭЛЕКТРОКОТЛАМИ КЭВ-1000/0,4	ТИПОВОЙ ПРОЕКТ 903-1-254.87	Лист 2 Страница 4

D2BA СТРОИТЕЛЬНЫЕ КОНСТРУКЦИИ И ИЗДЕЛИЯ

Фундаменты- монолитные железобетонные по серии I.412-1/77 вып. I, типоразмеров-I (для варианта с кирпичными стенами- ленточные из сборных железобетонных плит по ГОСТ 13580-85,типоразмеров - I и бетонных блоков по ГОСТ 13579-78, типоразмеров -4)

Фундаментные балки - сборные железобетонные по серии I.415-I вып.I, типоразмеров - I

Колонны - сборные железобетонные по серии I.423-3 вып.I,типоразмеров- I

Балки - сборные железобетонные по серии I.462.I-10/80 вып.I,типоразмеров -I

Стены - из сборных керамзитобетонных панелей по серии I.030.I-I вып.I-I, 2-I,типоразмеров - 6 (вариант из кирпича КР 75/1400/15 ГОСТ 530-80)

Покрытие - сборные железобетонные плиты по серии I.865.I-4/84 вып. I,типоразмеров - I и I.141-I вып. 60 и 64, типоразмеров - 4

Перемычки - сборные железобетонные по серии I.038.I-I вып.I, типоразмеров - I2

Кровля - плоская рулонная из 4-х слоев рубероида на битумной мастике с утеплителем из газосиликатных плит средней плотности γ=400 кг/м3 по ГОСТ 5742-76

Полы - бетонные

Окна - деревянные по ГОСТ 12506-81, типоразмеров - 2

Двери - деревянные по ГОСТ 14624-84, типоразмеров - I,металлические индивидуальные

Наибольшая масса монтажного элемента (плита покрытия)- 2.850 т

H5UA ОТДЕЛКА

НАРУЖНАЯ

Окраска силикатными красками светлых тонов. Для варианта со стенами из кирпича -облицовка эффективным силикатным кирпичом (ГОСТ 379-79) с расшивкой швов

ВНУТРЕННЯЯ

Затирка и известковая покраска

C3GA ИНЖЕНЕРНОЕ ОБОРУДОВАНИЕ

Водопровод - объединенный: хозяйственно-питьевой с производственным из наружной сети. Напор на вводе 15м

Канализация - производственная в наружную сеть

Отопление-водяное,параметры теплоносителя 95+ 70°С.

Вентиляция - естественная

Электроснабжение- от электросети напряжением 380/220В

J3OB СКОРОСТНОЙ НАПОР ВЕТРА - $\frac{23\ кгс/м2}{0,23\ кПа}$

R2CO СТЕПЕНЬ ОГНЕСТОЙКОСТИ - вторая

N1BD РАСЧЕТНАЯ ТЕМПЕРАТУРА НАРУЖНОГО ВОЗДУХА минус 20,30 (основное решение), 40°С

J3NB ВЕС СНЕГОВОГО ПОКРОВА - $\frac{100\ кгс/м2}{1,00\ кПа}$

G2DD КЛИМАТИЧЕСКИЕ РАЙОНЫ СССР - I,II,III

G2EE ИНЖЕНЕРНО-ГЕОЛОГИЧЕСКИЕ УСЛОВИЯ - - обычные

G3BD ПРОИЗВОДСТВЕННАЯ ПРОГРАММА

	Единица измерения	Режим электропотребления, ч		
		I6	I0	7
Теплопроизводительность	МВт	I,36	0,87	0,63
	Гкал/ч	I,I7	0,75	0,54
Годовой отпуск тепла	ГДж	I3I75	853I	6237
	Гкал	3I52	204I	I492
Годовое число часов использования установленной мощности				
отопление и вентиляция	ч	26I6	26I6	26I6
горячее водоснабжение	ч	56	56	56
Капитальные затраты на расчетный показатель				
- стены панельные	тыс.руб./МВт	58,39	9I,29	I26,06
- вариант стены кирпичные	тыс.руб./МВт	56,74	88,69	I22,48
Себестоимость отпускаемого тепла				
- стены панельные	руб./ГДж	3,72	3,74	4,09
- вариант стены кирпичные	руб./ГДж	3,7I	3,72	4,07

ЭЛЕКТРОКОТЕЛЬНАЯ АВТОМАТИЗИРОВАННАЯ ТЕПЛОАККУМУЛЯЦИОННАЯ С 2 ЭЛЕКТРОКОТЛАМИ КЭВ-1000/0,4 | ТИПОВОЙ ПРОЕКТ 903-1-254.87 | Лист 3 Страница 5

ПОТРЕБНОСТЬ В СЫРЬЕ И РЕСУРСАХ

	Единица	Режим электропотребления, ч		
		16	10	7
Годовой расход:				
электроэнергии	тыс.кВт.ч	4858	2756	2002
воды	тыс.м3		8,65	
Часовой расход:				
электроэнергии	кВт.ч	1549	1013	734
воды	м3	2,2	2,8	3,3

	Наименование		Всего	Удельный показатель
V11A	СТОИМОСТЬ			
V11B	Общая сметная стоимость	тыс. руб.	79.42 77,16	-
	в том числе:			
V11L	строительно-монтажных работ	"	50.50 48,24	-
V11O	оборудования	"	28.92 28,92	-
V11S	Стоимость строительно-монтажных работ 1 м2 общей площади зданий	руб.	-	414.89 401,80
V11R	Стоимость строительно-монтажных работ 1 м3 строительного объема	руб.	-	69.66 65,22
V11V	Стоимость общая на расчетный показатель	тыс. руб.	-	58.39 56,74
V1JA	ТРУДОЕМКОСТЬ			
V1JF	Построечные трудовые затраты	чел.-дн	956.67 957,52	-
V1JR	То же, на 1 м3 строительного объема	"	-	1.32 1,29
V1JV	То же, на расчетный показатель	чел.-дн	-	703.34 704,05
V1KA	РАСХОДЫ			
V1KB	Расход строительных материалов Цемент, приведенный к марке 400	т	45.98(23.7) 34,41(21,95)	-
	То же, на 1м2 общей площади	"	-	0.38 0,29
	Сталь	"	14.22 11,90	-
	Сталь, приведенная к классам AI и Ст3	"	15.22(10.2) 12,50(10,06)	-
	То же, на 1м2 общей площади	"	-	0.13 0,10
	То же на расчетный показатель			11,19 9,19

В числителе приведены показатели для варианта в сборных железобетонных конструкциях, в знаменателе - для варианта с кирпичными стенами

	Наименование		Всего	Удельный показатель
	Бетон и железобетон	м3	138.17 91,42	-
	в том числе:			
	монолитный	"	54.55 39,73	-
	сборный	"	83.62 51,69	-
	То же, на 1м2 общей площади	"	-	1.14 0,76
	То же на расчетный показатель	"	-	101.6 67,2
	Лесоматериалы	"	4.61(3.37) 3,9(2,72)	
	Лесоматериалы, приведенные к круглому лесу	"	-	7.10 6,04
	Кирпич	тыс.шт	19.7 43,6	-
	То же, на 1м2 общей площади	"	-	0.16 0,36
V4KA	ЭКСПЛУАТАЦИОННЫЕ ПОКАЗАТЕЛИ			
V4KK	Потребная электрическая мощность	кВт	2064	-
V4KN	Расход тепла на отопление	Вт	4630 7930	-
G3NB	ТЕХНИЧЕСКИЕ ХАРАКТЕРИСТИКИ			
V3NB	Объем строительный здания	м3	724.97 739,67	-
V1NP	Объем строительный на расчетный показатель	м3	-	533.06 543,87
G3OC	Площадь застройки здания	м2	143.6 146,15	-
	Резервуаров		587,0	
G3OB	Общая площадь	м2	121.72 120,06	-
V1OK	Общая площадь на расчетный показатель	м2		89.5 88,28

В скобках указывается потребность строительных материалов без учета расходов на изготовление сборных изделий, конструкций

ЭЛЕКТРОКОТЕЛЬНАЯ АВТОМАТИЗИРОВАННАЯ ТЕПЛОАККУМУЛЯЦИОННАЯ С 2 ЭЛЕКТРОКОТЛАМИ КЭВ-1000/0,4	ТИПОВОЙ ПРОЕКТ 903-1-254.87	Лист 3 Страница 6

Д О П О Л Н И Т Е Л Ь Н Ы Е Д А Н Н Ы Е

За расчетный показатель принята производительность электрокотельной равная 1 МВт.
Всего расчетных единиц 1,36
Сметная стоимость составлена в нормах и ценах 1984 г. Трудозатраты приведены из расчета пятидневной рабочей недели.
Типовой проект разработан с применением блочного монтажа оборудования

B7EA

С О С Т А В П Р О Е К Т Н О Й Д О К У М Е Н Т А Ц И И

Альбом I. Пояснительная записка.Тепломеханическое оборудование
Силовое электрооборудование и электроосвещение
Автоматизация и КИП
Электроснабжение
Архитектурно-строительные решения
Конструкции металлические
Отопление и вентиляция
Внутренние водопровод и канализация

Альбом II. Блочное оборудование

Альбом III. Низковольтные комплектные устройства

Альбом IУ.Строительные изделия

Альбом У. Спецификации оборудования

Альбом УI.Ведомости потребности в материалах

Альбом УП.Сметы.Книга 1

Альбом УП.Сметы.Книга 2

Альбом УШ.Сметы.Калькуляции стоимостей блоков

П Р И М Е Н Е Н Н Ы Е М А Т Е Р И А Л Ы

Типовой проект 704-1-50 Альбом I,УП	Стальной вертикальный цилиндрический резервуар для нефти и нефтепродуктов емкостью 200 м3	Поставщик Казахский филиал ЦИТП г.Алма-Ата

Примененные материалы поставляются по дополнительному требованию заказчика.

Объем проектных материалов, приведенных к формату А4-1358 форматок

B7BA **АВТОР ПРОЕКТА** Институт "Белагропроект" 220600,г.Минск, ул.Мясникова 32

B7HA **УТВЕРЖДЕНИЕ** Утвержден и введен в действие институтом "Белагропроект"
Приказ от 30 ноября 1987 г. № 165
Срок действия - 1992 г.

B7KA **ПОСТАВЩИК** Минский филиал ЦИТП.220600,г.Минск,ул.К.Маркса 32

Инв. №

Катал.л. № 059856

gost.e-ecolog.ru

Подписано в печать 19.05.88. Тираж 8500 экз. Заказ 947. ЦИТП Госстроя СССР