СССР	СТРОИТЕЛЬНЫЙ КАТАЛОГ ЧАСТЬ 2 ТИПОВЫЕ ПРОЕКТЫ ПРЕДПРИЯТИЙ, ЗДАНИЙ И СООРУЖЕНИЙ	ТИПОВОЙ ПРОЕКТ 903-I-253.87
ЦИТП	ЭЛЕКТРОКОТЕЛЬНАЯ АВТОМАТИЗИРОВАННАЯ ТЕПЛОАККУМУЛЯЦИОННАЯ С 4 ЭЛЕКТРОКОТЛАМИ КЭВ-400/0,4	УДК 697.442
ИЮЛЬ 1988		На 3-х листах На 6-ти страницах Страница I

ПЛАН НА ОТМ.0.000

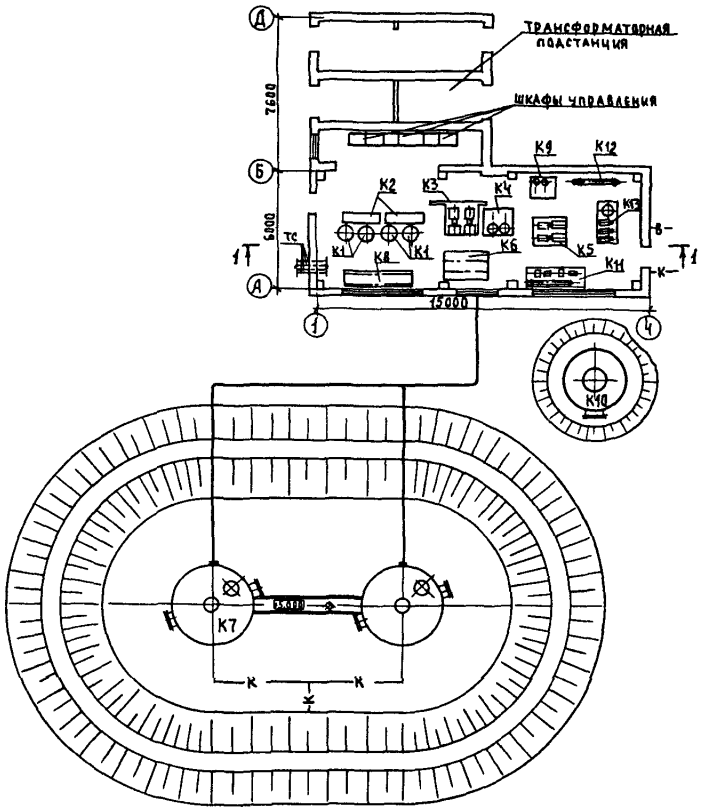

gost.e-ecolog.ru

ЭЛЕКТРОКОТЕЛЬНАЯ АВТОМАТИЗИРОВАННАЯ ТЕПЛОАККУМУЛЯЦИОННАЯ С 4 ЭЛЕКТРОКОТЛАМИ КЭВ-400/0,4	ТИПОВОЙ ПРОЕКТ 903-I-253.87	Лист I Страница 2

ФАСАД I-4

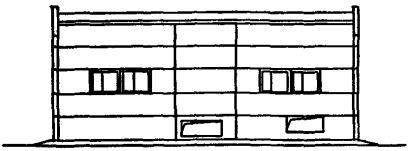

ФАСАД А-Д

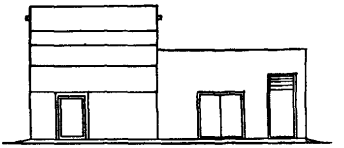

РАЗРЕЗ I-I

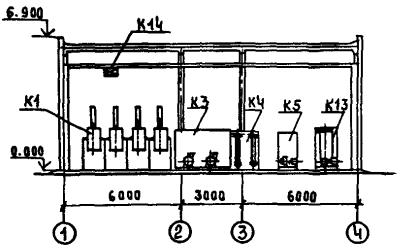

ЭКСПЛИКАЦИЯ ОБОРУДОВАНИЯ

Поз.	Наименование	Кол.	Поз.	Наименование	Кол.
K1	Котел электродный водогрейный	4	K8	Блок ввода	I
K2	Блок управления электрокотлами	2	K9	Блок магнитной обработки воды	I
K3	Блок циркуляционных насосов	I	K10	Бак горячей воды V=I6 м3	I
K4	Блок антирелаксационного контура	I	K11	Блок горячего водоснабжения	I
K5	Блок сетевых насосов	I	K12	Подогреватель водоводяной	I
K6	Блок управления аккумуляторными резервуарами	I	K13	Установка автоматизированная вакуумная деаэрационно-подпиточная	I
K7	Резервуар аккумуляторный V=I60 м3	2	K14	Кран ручной однобалочный	I

ЭЛЕКТРОКОТЕЛЬНАЯ АВТОМАТИЗИРОВАННАЯ ТЕПЛОАККУМУЛЯЦИОННАЯ С 4 ЭЛЕКТРОКОТЛАМИ КЭВ-400/0,4	ТИПОВОЙ ПРОЕКТ 903-I-253.87	Лист 2 Страница 3

ТЕПЛОВАЯ СХЕМА

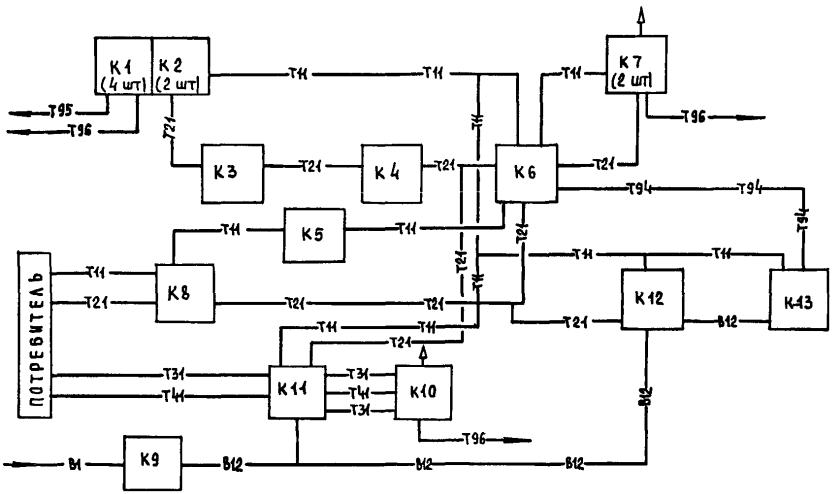

УСЛОВНЫЕ ОБОЗНАЧЕНИЯ

Т11 – Трубопровод сетевой воды подающий

Т21 – Трубопровод сетевой воды обратный

Т31 – Трубопровод горячего водоснабжения подающий

Т41 – Трубопровод горячего водоснабжения циркуляционный

Т94 – Трубопровод подпиточной воды

Т95 – Трубопровод сливной напорный

Т96 – Трубопровод сливной безнапорный

В1 – Трубопровод хозяйственно-питьевой воды

В12 – Трубопровод смягченной воды

G3DT

ТЕХНОЛОГИЧЕСКИЙ ПРОЦЕСС

Электрокотельная предназначена для централизованного теплоснабжения предприятий сельскохозяйственного профиля, а также может быть использована в других отраслях народного хозяйства.

Режимы электропотребления электрокотлами – I6 (основной вариант), I0 и 7 часов.

Система теплоснабжения потребителей отопления и вентиляции – закрытая с аккумуляцией тепла, необходимого на период паузы в электропотреблении.

Система горячего водоснабжения – централизованная с циркуляцией. Предусмотрен бак для суточного запаса горячей воды.

Теплоносители:

для отопления и вентиляции – вода с параметрами $95^{\circ} \div 70^{\circ}$C

для горячего водоснабжения – вода с температурой 55°C

Электрокотлы работают на воде, имеющей удельное электросопротивление в пределах I000...I7000 Ом.см. Исходная вода обрабатывается в электромагнитных аппаратах для предотвращения накипи. Вода, идущая на подпитку, деаэрируется.

Постоянный обслуживающий персонал в электрокотельной не предусматривается.

ЭЛЕКТРОКОТЕЛЬНАЯ АВТОМАТИЗИРОВАННАЯ ТЕПЛОАККУМУЛЯЦИОННАЯ С 4 ЭЛЕКТРОКОТЛАМИ КЭВ-400/0,4	ТИПОВОЙ ПРОЕКТ 903-I-253.87	Лист 2 Страница 4

D2BA СТРОИТЕЛЬНЫЕ КОНСТРУКЦИИ И ИЗДЕЛИЯ

Фундаменты- монолитные железобетонные по серии I.4I2-I/77 вып. I, типоразмеров -I (для варианта с кирпичными стенами- ленточные из сборных железобетонных плит по ГОСТ I3580-85, типоразмеров -I и бетонных блоков по ГОСТ I3579-78, типоразмеров - 4)

Фундаментные балки - сборные железобетонные по серии I.4I5-I вып.I, типоразмеров - I

Колонны- сборные железобетонные по серии I.423-3 вып.I, типоразмеров -I

Балки - сборные железобетонные по серии I.462.I-I0/80 вып.I, типоразмеров -I

Стены- из сборных керамзитобетонных панелей по серии I.030.I-I вып.I-I,2-I типоразмеров -8 (вариант - из кирпича КР 75/I400/I5 ГОСТ 530-80)

Покрытие- сборные железобетонные плиты по серии I.865.I-4/84 вып.I, типоразмеров -I и I.I4I-I вып. 60 и 64, типоразмеров -4

Перемычки - сборные железобетонные по серии I.038.I-I вып. I,3 и I2, типоразмеров -I0

Кровля- плоская рулонная из 4-х слоев рубероида на битумной мастике с утеплителем из газосиликатных плит средней плотности γ=400 кг/м3 по ГОСТ 5742-76

Полы - бетонные

Окна- деревянные по ГОСТ I2506-8I, типоразмеров - 3

Двери - деревянные по ГОСТ I4624-84, типоразмеров -I, металлические индивидуальные

Наибольшая масса монтажного элемента (плита покрытия) - 2.850 т

H5UA ОТДЕЛКА

НАРУЖНАЯ

Окраска силикатными красками светлых тонов. Для варианта со стенами из кирпича -эффективный силикатный кирпич (ГОСТ 379-79) с расшивкой швов

ВНУТРЕННЯЯ

Затирка и известковая покраска

C3GA ИНЖЕНЕРНОЕ ОБОРУДОВАНИЕ

Водопровод- объединенный: хоз.-питьевой с производственным от наружной сети Напор на вводе I5 м

Канализация - производственная в наружную сеть

Отопление-водяное, параметры теплоносителя 95-70°С

Вентиляция - естественная

Электроснабжение - от электросети напряжением 380/220В

J3OB СКОРОСТНОЙ НАПОР ВЕТРА - 23 кгс/м2 (0,23 кПа)

R2CO СТЕПЕНЬ ОГНЕСТОЙКОСТИ - вторая

N1BD РАСЧЕТНАЯ ТЕМПЕРАТУРА НАРУЖНОГО ВОЗДУХА

- минус 20,30°С (основное решение)
- минус 40°С

J3NB ВЕС СНЕГОВОГО ПОКРОВА - I00 кг/м2 (I,00 кПа)

G2DD КЛИМАТИЧЕСКИЕ РАЙОНЫ СССР - I,II,III

G2EE ИНЖЕНЕРНО-ГЕОЛОГИЧЕСКИЕ УСЛОВИЯ -

- обычные

G3BD ПРОИЗВОДСТВЕННАЯ ПРОГРАММА

	Единица измерения	Режим электропотребления, ч		
		I6	I0	7
Теплопроизводительность	МВт	I,I0	0,7I	0,5I
	Гкал/ч	0,97	0,62	0,45
Годовой отпуск тепла	ГДж	I0 939	7II0	5250
	Гкал	26I7	I70I	I256
Годовое число часов использования установленной мощности:				
отопление и вентиляция		26I6	26I6	26I6
горячее водоснабжение		I05	I05	I05
Капитальные затраты на расчетный показатель:				
- стены панельные	тыс.руб./МВт	7I,9	III,4	I55,0
- вариант-стены кирпичные	тыс.руб./МВт	68,I	I05,5	I46,9
Себестоимость отпускаемого тепла:				
- стены панельные	руб/ГДж	3,83	3,87	4,23
- вариант-стены кирпичные	руб/ГДж	3,8I	3,84	4,I9

ЭЛЕКТРОКОТЕЛЬНАЯ АВТОМАТИЗИРОВАННАЯ ТЕПЛОАККУМУЛЯЦИОННАЯ С 4 ЭЛЕКТРОКОТЛАМИ КЭВ-400/0,4	ТИПОВОЙ ПРОЕКТ 903-I-253.87	Лист 3 Страница 5

ПОТРЕБНОСТЬ В СЫРЬЕ И РЕСУРСАХ

	Единица измерения	Режим электропотребления, ч		
		I6	I0	7
Годовой расход: электроэнергии	тыс.кВт.ч	3454	2286	I665
воды	тыс.м3		7,87	
Часовой расход: электроэнергии	кВт.ч	I278	832	604
воды	м3	I,9	2,5	3

	Наименование		Всего	Удельный показатель
VIIA	СТОИМОСТЬ			
VIIB	Общая сметная стоимость	тыс. руб.	79,07 74,92	-
	в том числе:			
VIIL	Строительно-монтажных работ	"	53,54 49,39	-
VIIO	Оборудования	"	25,53 25,53	-
VIIS	Стоимость строительно-монтажных работ Iм2 общей площади зданий	руб.	-	385,68 354,0
VIIR	Стоимость строительно-монтажных работ I м3 строительного объема	"	-	6I,78 6I,93
VIIV	Стоимость общая на расчетный показатель	тыс. руб.	-	7I,88 68,II
VIJA	ТРУДОЕМКОСТЬ			
VIJF	Построечные трудовые затраты	чел.-дн	I0I2,6 I006,0	-
VIJR	То же, на Iм3 строительного объема	"	-	I,I7 I,26
VIJV	То же, на расчетный показатель	"	-	920,55 9I4,55
VIKA	РАСХОДЫ			
VIKB	Расход строительных материалов			
	Цемент, приведенный к марке 400	т	43,54(25,09) 34,56(20,29)	
	То же, на Iм2 общей площади	т	-	0,3I4 0,248
	Сталь	т	I3,II I4,30	
	Сталь, приведенная к классам AI и Ст3	т	I6,20(I0,77) I4,95(I2,44)	
	То же, на Iм2 общей площади	т		0,II7 0,I07
	То же, на расчетный показатель	т	-	I4,73 I3,59

В числителе приведены показатели для варианта в сборных железобетонных конструкциях, в знаменателе - для варианта с кирпичными стенами

	Наименование		Всего	Удельный показатель
	Бетон и железобетон	м3	I26,77 96,02	
	в том числе: монолитный	м3	62,59 39,49	-
	сборный	м3	64,I8 56,53	-
	То же, на I м2 общей площади	"	-	0,9I3 0,688
	На расчетный показатель	"	-	II5,25 87,29
	Лесоматериалы	"	5,55(3,5I) 4,46(2,7I)	-
	Лесоматериалы, приведенные к круглому лесу	"	8,66 7,I5	-
	Кирпич	тыс.шт	20,42 45,98	
	То же, на I м2 общей площади	м2	-	0,I5 0,33
V4KA	ЭКСПЛУАТАЦИОННЫЕ ПОКАЗАТЕЛИ			
V4KK	Потребная электрическая мощность	кВт	I653	-
V4KN	Расход тепла на отопление	Вт	8050 I2I50	-
G3NB	ТЕХНИЧЕСКИЕ ХАРАКТЕРИСТИКИ			
V3NB	Объем строительный здания	м3	866,67 797,57	-
VINP	Объем строительный на расчетный показатель	м3	-	787,88 725,06
G3OC	Площадь застройки здания	м2	I63,I5 I68,95	-
	резервуаров		I48,20	
G3OB	Общая площадь	м2	I38,82 I39,52	
VIOK	Общая площадь на расчетный показатель	м2		I26,2 I26,8

В скобках указывается потребность строительных материалов без учета расходов на изготовление сборных изделий, конструкций

ЭЛЕКТРОКОТЕЛЬНАЯ АВТОМАТИЗИРОВАННАЯ ТЕПЛОАККУМУЛЯЦИОННАЯ С 4 ЭЛЕКТРОКОТЛАМИ КЭВ-400/0,4	ТИПОВОЙ ПРОЕКТ 903-I-253.87	Лист 3 Страница 6

Д О П О Л Н И Т Е Л Ь Н Ы Е Д А Н Н Ы Е

За расчетный показатель принята производительность электрокотельной, равная I МВт. Всего расчетных единиц I,I0.

Сметная стоимость составлена в нормах и ценах I984 г. Трудозатраты приведены из расчета пятидневной рабочей недели.

B7EA

С О С Т А В П Р О Е К Т Н О Й Д О К У М Е Н Т А Ц И И

Альбом I. Пояснительная записка. Теплосмеханическое оборудование
Силовое электрооборудование и электроосвещение
Автоматизация и КИП
Электроснабжение
Архитектурно-строительные решения
Конструкции металлические
Отопление и вентиляция
Внутренние водопровод и канализация

Альбом II. Блочное оборудование

Альбом III. Низковольтные комплектные устройства

Альбом IУ. Строительные изделия

Альбом У. Спецификации оборудования

Альбом УI. Ведомости потребности в материалах

Альбом УII. Сметы.Книга I

Альбом УII. Сметы.Книга 2

Альбом УIII. Сметы. Калькуляции стоимостей блоков

Объем проектных материалов,приведенных к формату А4- I453 форматки.

B7BA АВТОР ПРОЕКТА — Институт "Белагропроект" 220600, г.Минск, ул.Мясникова,32

B7HA УТВЕРЖДЕНИЕ — Утвержден и введен в действие институтом "Белагропроект"
Приказ от 30 ноября I987 г. № I64
Срок действия - I992 г.

B7KA ПОСТАВЩИК — Минский филиал ЦИТП. 220600 г.Минск, ул.К.Маркса,32

Инв. №

Катал.л. № 059855

gost.e-ecolog.ru

Подписано в печать I9.05.88. Тираж 8500 экз. Заказ 947. ЦИТП Госстроя СССР