СССР	СТРОИТЕЛЬНЫЙ КАТАЛОГ ЧАСТЬ 2 ТИПОВЫЕ ПРОЕКТЫ ПРЕДПРИЯТИЙ, ЗДАНИЙ И СООРУЖЕНИЙ	ЗОНАЛЬНЫЙ ТИПОВОЙ ПРОЕКТ 903-4-144с.13.87
ЦИТП	ЦЕНТРАЛЬНЫЙ ТЕПЛОВОЙ ПУНКТ ДЛЯ ГОРОДСКИХ МИКРОРАЙОНОВ С ТЕПЛОВОЙ НАГРУЗКОЙ 12 МВт ДВУХСТУПЕНЧАТАЯ СХЕМА ГОРЯЧЕГО ВОДОСНАБЖЕНИЯ И ЗАВИСИМОЕ ПРИСОЕДИНЕНИЕ СИСТЕМЫ ОТОПЛЕНИЯ ρ = 0,6 ÷ 0,8 КАРКАСНО-ПАНЕЛЬНЫЙ ВАРИАНТ ДЛЯ СТРОИТЕЛЬСТВА В МОЛДАВСКОЙ ССР	УДК 697.34
МАЙ 1988		На 3 листах На 5 страницах Страница 1

ФАСАД 1-4

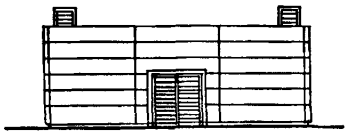

ПЛАН НА ОТМ. 0.000

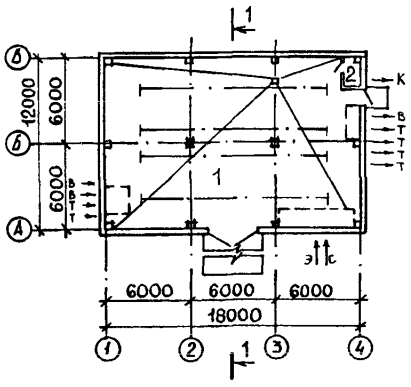

РАЗРЕЗ 1-1

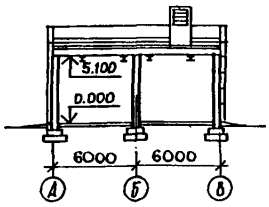

ЭКСПЛИКАЦИЯ ПОМЕЩЕНИЙ

Номер	Наименование	Площадь м2
1	Машинный зал ЦТП	211,88
2	Санузел	2,61

gost.e-ecolog.ru

ЦЕНТРАЛЬНЫЙ ТЕПЛОВОЙ ПУНКТ ДЛЯ ГОРОДСКИХ МИКРОРАЙОНОВ С ТЕПЛОВОЙ НАГРУЗКОЙ I2 МВт. ДВУХСТУПЕНЧАТАЯ СХЕМА ГОРЯЧЕГО ВОДОСНАБЖЕНИЯ И ЗАВИСИМОЕ ПРИСОЕДИНЕНИЕ СИСТЕМЫ ОТОПЛЕНИЯ. P = 0,6÷0,8. КАРКАСНО-ПАНЕЛЬНЫЙ ВАРИАНТ. ДЛЯ СТРОИТЕЛЬСТВА В МОЛДАВСКОЙ ССР	ЗОНАЛЬНЫЙ ТИПОВОЙ ПРОЕКТ 903-4-I44с.I3.87	Лист I Страница 2

ПЛАН РАЗМЕЩЕНИЯ ТЕХНОЛОГИЧЕСКОГО ОБОРУДОВАНИЯ НА ОТМ. 0,0000

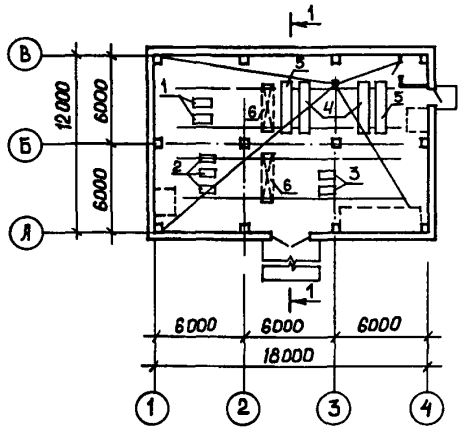

ЭКСПЛИКАЦИЯ ОБОРУДОВАНИЯ

Поз.	Наименование и марка	Кол.	Поз	Наименование и марка	Кол.
I	Хозяйственно-питьевые насосы К90/35 N = I5 кВт (каждый)	2	4	Водоподогреватели горячего водоснабжения (I ступень) I4-34-588-68 F = I42,I м2	7
2	Циркуляционно-повысительные насосы горячего водоснабжения К45/30 N = 7,5 (каждый)	3	5	Водоподогреватели горячего водоснабжения (II ступень) I4-34-588-68 F = 60,9 м2	3
3	Корректирующие насосы отопления К I60/20 N = 30 кВт (каждый)	2	6	Кран подвесной ручной однобалочный	2

ТЕХНОЛОГИЧЕСКАЯ СХЕМА

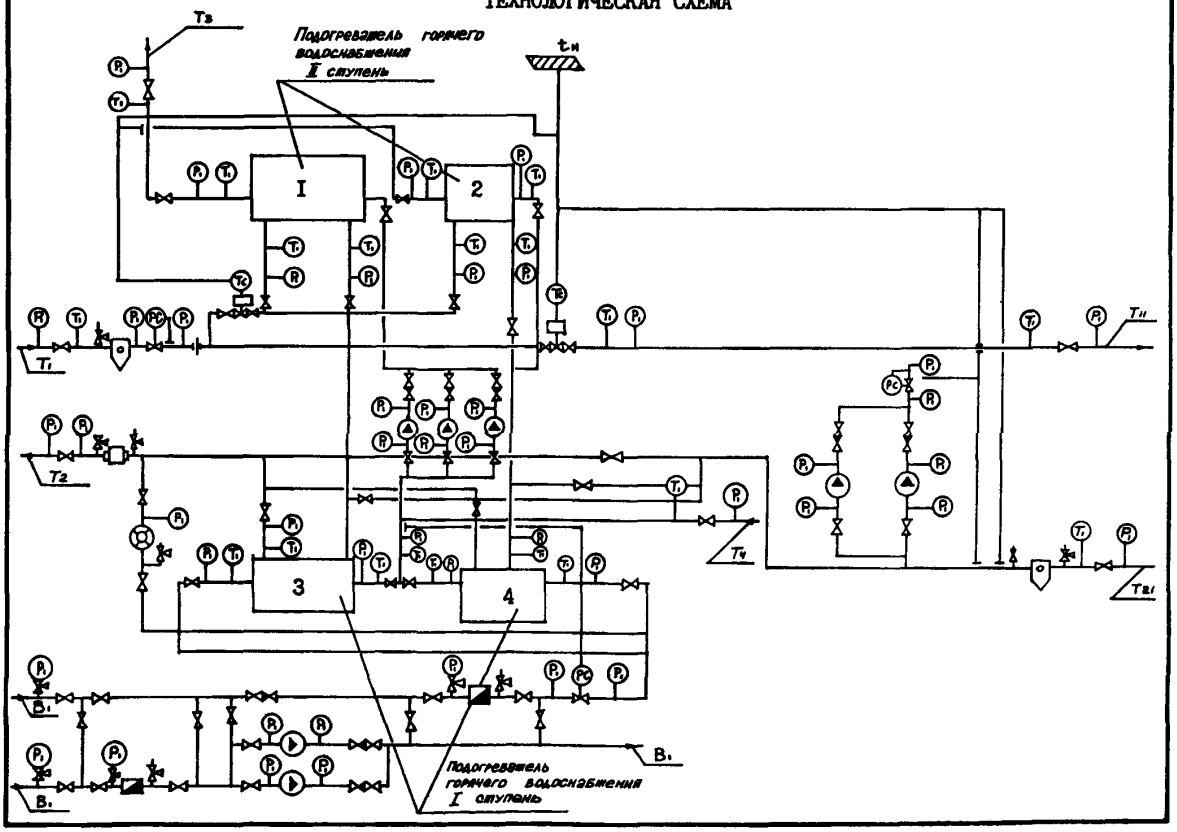

ЦЕНТРАЛЬНЫЙ ТЕПЛОВОЙ ПУНКТ ДЛЯ ГОРОДСКИХ МИКРОРАЙОНОВ С ТЕПЛОВОЙ НАГРУЗКОЙ I2 МВт. ДВУХСТУПЕНЧАТАЯ СХЕМА ГОРЯЧЕГО ВОДОСНАБЖЕНИЯ И ЗАВИСИМОЕ ПРИСОЕДИНЕНИЕ СИСТЕМЫ ОТОПЛЕНИЯ. ρ= 0,6 - 0,8. КАРКАСНО-ПАНЕЛЬНЫЙ ВАРИАНТ. ДЛЯ СТРОИТЕЛЬСТВА В МОЛДАВСКОЙ ССР	ЗОНАЛЬНЫЙ ТИПОВОЙ ПРОЕКТ 903-4-I44cI3.87	Лист 2 Страница 3

D 2BA СТРОИТЕЛЬНЫЕ КОНСТРУКЦИИ И ИЗДЕЛИЯ

Фундаменты	- монолитные железобетонные столбчатые, бетон В-I2,5 (М I50)
Фундаментные балки	- сборные железобетонные по ТК 7-I, том I типоразмеров - I
Колонны	- сборные железобетонные по ТК 7-I, том I типоразмеров - 2
Балки	- сборные железобетонные по ТК 7-I, том I типоразмеров - I
Плиты покрытия	- сборные железобетонные по ТК 7-I, том I типоразмеров - 3
Стены	- однослойные керамзитобетонные панели толщиной 250 мм с объемной массой I200 кг/м3 по ТК 7-I, том I типоразмеров - 5
Перегородки	- кирпичные
Кровля	- рулонная из 4-х слоев рубероида марки РКМ 350 с утеплителем газобетон γ= 500 кг/м3
Полы	- бетонные, "плавающей" конструкции, керамическая плитка
Двери наружные	- деревянные по ТК 7-2, том 4 типоразмеров - I
Двери внутренние	- деревянные по ТК 7-2, том 4 типоразмеров - I
Перемычки	- сборные железобетонные по ТК 7-2, том I типоразмеров - 3
Ворота	- металлические распашные по ТК 7-I, том I типоразмеров - I
Наибольшая масса монтажного элемента	- 3,4 т (плита покрытия)

H5UA ОТДЕЛКА

НАРУЖНАЯ	- окраска масляной краской, керамическая плитка
ВНУТРЕННЯЯ	- известковая побелка, окраска масляной краской, облицовка глазурованной плиткой и керамической

C3GA ИНЖЕНЕРНОЕ ОБОРУДОВАНИЕ

Водопровод	- хозяйственно-питьевой от магистральной сети холодного водоснабжения, напор на вводе 5 м.в.ст.
Канализация	- хозяйственно-бытовая в наружную сеть
Вентиляция	- приточно-вытяжная с механическим побуждением и естественная
Горячее водоснабжение	- от магистральной сети горячего водоснабжения, напор на вводе 5 м.в.ст.
Электроснабжение	- от сети напряжением 380/220 В
Освещение	- лампы накаливания
Слаботочные устройства	- телефонная связь

J30B СКОРОСТНОЙ НАПОР ВЕТРА - 30 кгс/м2 / 0,30 КПа

R2C0 СТЕПЕНЬ ОГНЕСТОЙКОСТИ - вторая

N1BD РАСЧЕТНАЯ ТЕМПЕРАТУРА НАРУЖНОГО ВОЗДУХА - минус I8°С

G2D D КЛИМАТИЧЕСКИЕ ПОДРАЙОНЫ МССР - IIВ, IIБ

J3NB ВЕС СНЕГОВОГО ПОКРОВА - 50 кгс/м2 / 0,50 КПа

G2EE ИНЖЕНЕРНО-ГЕОЛОГИЧЕСКИЕ УСЛОВИЯ - обычные

G2MQ СЕЙСМИЧНОСТЬ - 7,8 баллов

ТК 7-2 - Территориальный каталог типовых строительных конструкций и изделий для жилищно-гражданского строительства ТК 7-2, тома I,2,3,4 в Молдавской ССР, утвержден постановлением Госстроя СССР от 30.06.I983г., № I38, введен в действие с 0I.II.I983 г.

ЦЕНТРАЛЬНЫЙ ТЕПЛОВОЙ ПУНКТ ДЛЯ ГОРОДСКИХ МИКРОРАЙОНОВ С ТЕПЛОВОЙ НАГРУЗКОЙ I2МВт.ДВУХСТУПЕНЧАТАЯ СХЕМА ГОРЯЧЕГО ВОДОСНАБЖЕНИЯ И ЗАВИСИМОЕ ПРИСОЕДИНЕНИЕ СИСТЕМЫ ОТОПЛЕНИЯ ρ=0,6÷0,8. КАРКАСНО-ПАНЕЛЬНЫЙ ВАРИАНТ. ДЛЯ СТРОИТЕЛЬСТВА В МОЛДАВСКОЙ ССР.	ЗОНАЛЬНЫЙ ТИПОВОЙ ПРОЕКТ 903-4-I44cI3.87	Лист 2 Страница 4

G3D T ТЕХНОЛОГИЧЕСКИЙ ПРОЦЕСС

Центральный тепловой пункт предназначен для присоединения к тепловым сетям источника тепла - ТЭЦ и к городским водопроводным сетям местных систем холодного и горячего водоснабжения для жилых городских микрорайонов с максимальной этажностью застройки - 9-ти этажные здания. В ЦТП поступает высокотемпературная вода с параметрами I50°-70°С от городской ТЭЦ и водопроводная вода от городских сетей.

Соотношения нагрузок горячего водоснабжения и отопления принято ρ=0,6;0,7;0,8.

Для централизованного снабжения присоединяемых зданий теплом и водой принята двухступенчатая смешанная схема присоединения водоподогревателей горячего водоснабжения с ограничением максимального расхода воды из тепловой сети на вводе при применении регулирующих клапанов расхода тепла на отопление с зависимым присоединением системы отопления.

В ЦТП размещено оборудование, приборы контроля и управления, посредством которых осуществляется:

- преобразование параметров теплоносителя
- контроль параметров теплоносителя
- регулирование расхода теплоносителя и распределение его по системам потребления тепла
- заполнение систем потребления тепла
- учет расхода тепла, теплоносителя
- защита местных систем от аварийного повышения давления
- работа осуществляется без постоянного пребывания обслуживающего персонала

G3BD ПРОИЗВОДСТВЕННАЯ ПРОГРАММА

Расчетная тепловая нагрузка	МВт / Гкал/ч	I2 / I0,3	
Отопление и вентиляция	"	7,5 / 6,42	(ρ=0,6)
	"	7,0 / 6,0	(ρ=0,7)
	"	6,7 / 5,73	(ρ=0,8)
Горячее водоснабжение/максимальная часовая/	"	4,5 / 3,88	(ρ=0,6)
	"	5,0 / 4,3	(ρ=0,7)
	"	5,3 / 4,5	(ρ=0,8)
Горячее водоснабжение /среднечасовая/	"	I,74 / I,5	(ρ=0,6)
	"	I,93 / I,66	(ρ=0,7)
	"	2,07 / I,78	(ρ=0,8)

Вид теплоносителя и параметры

Теплофикационная вода - I50°-70°С

Внутриквартальные сети отопления - I50°-70°С

Внутриквартальные сети горячего водоснабжения - 60°С

ПОТРЕБНОСТЬ В СЫРЬЕ И РЕСУРСАХ

Расчетный расход теплоносителя на вводе	т/ч	I28,7	(ρ=0,6)
	"	I28,34	(ρ=0,7)
	"	I26,I	(ρ=0,8)
в том числе:			
на отопление и вентиляцию	"	9I,4	(ρ=0,6)
	"	85,7	(ρ=0,7)
	"	8I,5	(ρ=0,8)
на горячее водоснабжение (средняя)	"	37,3	(ρ=0,6)
	"	42,64	(ρ=0,7)
	"	44,6	(ρ=0,8)
Расчетные расходы теплоносителя во внутриквартальных сетях			
Отопление и вентиляция	т/ч	I28,0	
	"	I20,0	
	"	II4,0	
Горячее водоснабжение	"	65,45	
	"	78,2	
	"	8I,82	
Напор на вводе холодного водопровода	м	5	
Потребная электрическая мощность	кВт	44,4	

G3DD РЕЖИМ РАБОТЫ

Круглосуточный

ЦЕНТРАЛЬНЫЙ ТЕПЛОВОЙ ПУНКТ ДЛЯ ГОРОДСКИХ МИКРОРАЙОНОВ С ТЕПЛОВОЙ НАГРУЗКОЙ I2МВт.ДВУХСТУПЕНЧАТАЯ СХЕМА ГОРЯЧЕГО ВОДОСНАБЖЕНИЯ И ЗАВИСИМОЕ ПРИСОЕДИНЕНИЕ СИСТЕМЫ ОТОПЛЕНИЯ. ρ=0,6÷0,8. КАРКАСНО-ПАНЕЛЬНЫЙ ВАРИНТ ДЛЯ СТРОИТЕЛЬСТВА В МОЛДАВСКОЙ ССР.

ЗОНАЛЬНЫЙ ТИПОВОЙ ПРОЕКТ 903-4-I44с,I3.87

Лист 3 Страница 5

	Наименование		Всего	Удельный показатель
Y1IA	СТОИМОСТЬ			
Y1IB	Общая сметная стоимость	тыс. руб.	76,63	-
	в том числе:			
Y1IL	строительно-монтажных работ	"	69,75	-
Y1IO	Оборудования	"	6,88	-
	Стоимость строительно-монтажных работ на Iм2 общей площади	руб.	-	332,92
Y1IR	Стоимость строительно-монтажных работ на Iм3 строительного объема	"	-	50,27
Y1IY	Стоимость общая на расчетный показатель	тыс. руб.	-	6,38
Y1JA	ТРУДОЕМКОСТЬ			
Y1JE	Построечные трудовые затраты	чел. дн.	581,38	-
Y1JP	То же, на Iм3 строительного объема	"	-	0,42
Y1JY	То же, на расчетный показатель	"	-	48,45
Y1KA	РАСХОДЫ			
Y1KB	Расход строительных материалов			
	Цемент	т	65,03	-
	Цемент,приведенный к М400	"	63,60(28,79)	-
	То же, на расчетный показатель	"	-	5,30
	Сталь	"	I5,85	
	Сталь,приведенная к классам А-I и Ст.3	"	I5,43(9,73)	-
	То же,на расчетный показатель	"	-	I,29

	Наименование		Всего	Удельный показатель
	Бетон и железобетон	м3	I97,4	-
	в том числе:			
	монолитный	"	58,7	-
	сборный тяжелый	"	42,5	-
	сборный легкий	"	96,2	-
	Лесоматериалы	"	0,28	-
	Лесоматериалы, приведенные к круглому лесу	"	0,50(0,24)	-
	Кирпич	тыс. шт	I,5I	-

В скобках указана потребность строительных материалов без учета расходов на изготовление сборных изделий, конструкций

Y4KA	ЭКСПЛУАТАЦИОННЫЕ ПОКАЗАТЕЛИ			
Y4KK	Потребная электрическая мощность	кВт	I,5	
Y4KH	Расход воды	м3/сут.	0,075	
Y4KI	Канализационные стоки	"	0,075	
	ТЕХНИЧЕСКИЕ ХАРАКТЕРИСТИКИ			
C3NB	Объем строительный	м3	I387,62	-
Y1NP	Объем строительный на расчетный показатель	"	-	II5,64
C3OC	Площадь застройки	м2	23I,25	-
C3OB	Общая площадь	"	2I6,00	-
Y1OK	Общая площадь на расчетный показатель	"	-	I8,00

ДОПОЛНИТЕЛЬНЫЕ ДАННЫЕ

Проект разработан на базе ТП 903-4-34.85
Расчетный показатель - IМВт.(Всего расчетных показателей - I2).
ρ-соотношение нагрузок горячего водоснабжения и отопления.
Сметная документация составлена в нормах и ценах I984г.

B7EA СОСТАВ ПРОЕКТНОЙ ДОКУМЕНТАЦИИ

Альбом I	Пояснительная записка, технология производства, автоматизация технологии производства, силовое электрооборудование,электрическое освещение, связь и сигнализация.(из ТП 903-4-34.85)
Альбом 2	Архитектурно-строительные решения.Отопление,вентиляция,внутренний водопровод и канализация.Каркасно-панельный вариант.
Альбом 3	Спецификация оборудования.(из ТП 903-4-34.85)
Альбом 4	Ведомости потребности в материалах
Альбом 5	Сметы
Альбом 6	Изделия заводского изготовления

Объем проектных материалов, приведенных к формату А4 - 325 форматок

B7BA АВТОР ПРОЕКТА ГПИ "Молдгипрострой", г.Кишинев, 277012, ул.Ленина, I98

B7HA УТВЕРЖДЕНИЕ Утвержден и введен в действие Госстроем МССР. Приказ от 30.I0.87г. №I28 Срок действия зонального типового проекта - I99Iг.

B7KA ИСПОЛНИТЕЛЬ ГПИ "Молдгипрострой", 277012,г.Кишинев,ул.Ленина, I98

Инв.№
Катал.л.№ 060290

gost.e-ecolog.ru