СССР	СТРОИТЕЛЬНЫЙ КАТАЛОГ ЧАСТЬ 2 ТИПОВЫЕ ПРОЕКТЫ ПРЕДПРИЯТИЙ, ЗДАНИЙ И СООРУЖЕНИЙ	ЗОНАЛЬНЫЙ ТИПОВОЙ ПРОЕКТ 903-4-143.13.87
ЦИТП	ЦЕНТРАЛЬНЫЙ ТЕПЛОВОЙ ПУНКТ ДЛЯ ГОРОДСКИХ МИКРОРАЙОНОВ С ТЕПЛОВОЙ НАГРУЗКОЙ 12 МВт ДВУХСТУПЕНЧАТАЯ СХЕМА ГОРЯЧЕГО ВОДОСНАБЖЕНИЯ И НЕЗАВИСИМОЕ ПРИСОЕДИНЕНИЕ СИСТЕМЫ ОТОПЛЕНИЯ ρ = 0,6 + 0,8 ВАРИАНТ СО СТЕНАМИ ИЗ БЛОКОВ ПИЛЬНОГО ИЗВЕСТНЯКА ДЛЯ СТРОИТЕЛЬСТВА В МОЛДАВСКОЙ ССР	УДК 697.34
МАЙ 1988		На 3 листах На 5 страницах Страница I

ФАСАД I-5

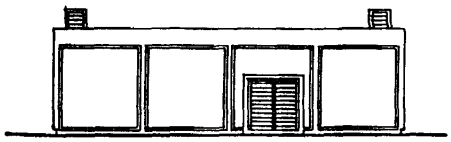

ПЛАН НА ОТМ. 0.000

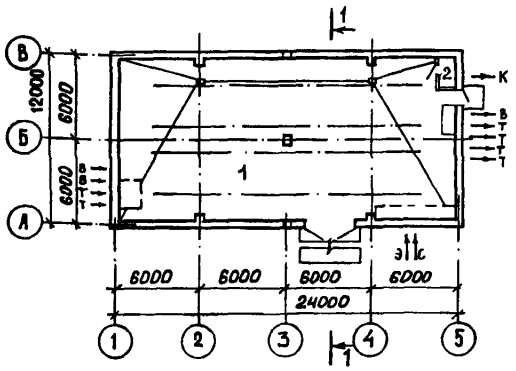

РАЗРЕЗ I-I

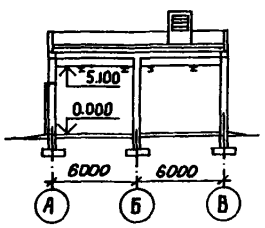

ЭКСПЛИКАЦИЯ ПОМЕЩЕНИЙ

Номер	Наименование	Площадь м2
I	Машинный зал ЦТП	280,2
2	Санузел	I,67

gost.e-ecolog.ru

ЦЕНТРАЛЬНЫЙ ТЕПЛОВОЙ ПУНКТ ДЛЯ ГОРОДСКИХ МИКРОРАЙОНОВ С ТЕПЛОВОЙ НАГРУЗКОЙ 12 МВт. ДВУХСТУПЕНЧАТАЯ СХЕМА ГОРЯЧЕГО ВОДОСНАБЖЕНИЯ И НЕЗАВИСИМОЕ ПРИСОЕДИНЕНИЕ СИСТЕМЫ ОТОПЛЕНИЯ. ρ=0,6÷0,8. ВАРИАНТ СО СТЕНАМИ ИЗ БЛОКОВ ПИЛЬНОГО ИЗВЕСТНЯКА. ДЛЯ СТРОИТЕЛЬСТВА В МОЛДАВСКОЙ ССР	ЗОНАЛЬНЫЙ ТИПОВОЙ ПРОЕКТ 903-4-143с.13.87	Лист I Страница 2

ПЛАН РАЗМЕЩЕНИЯ ТЕХНОЛОГИЧЕСКОГО ОБОРУДОВАНИЯ НА ОТМ. 0.000

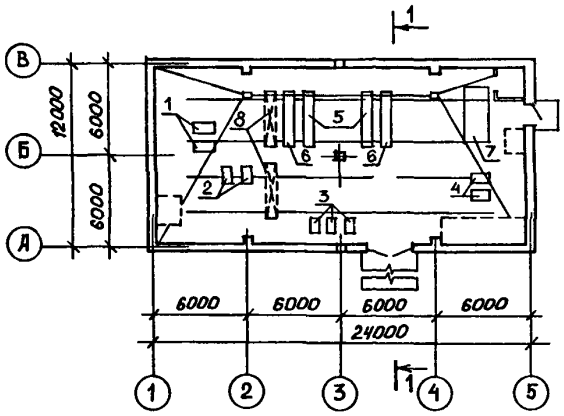

ЭКСПЛИКАЦИЯ ОБОРУДОВАНИЯ

Поз	Наименование и марка	Кол.	Поз	Наименование и марка	Кол.
I	Хозяйственно-повысительные насосы К90/35 N =I5 (каждый)	2	5	Водоподогреватели горячего водоснабжения (I ступень) I4-34-588/68 F =I42,I м2	7
2	Подпиточные насосы К8/I8 N =I,5 кВт (каждый)	2	6	Водоподогреватели горячего водоснабжения (II ступень) I4-34-588-68 F =60,9 м2	3
3	Циркуляционно-повысительные насосы горячего водоснабжения К45/30 N =7,5 кВт (каждый)	3	7	Водоподогреватели отопления I4-34-589-68 F =243,6 м2	I2
4	Циркуляционные насосы отопления КI60/20 N =30 кВт (каждый)	2	8	Кран подвесной ручной однобалочный	2

ТЕХНОЛОГИЧЕСКАЯ СХЕМА

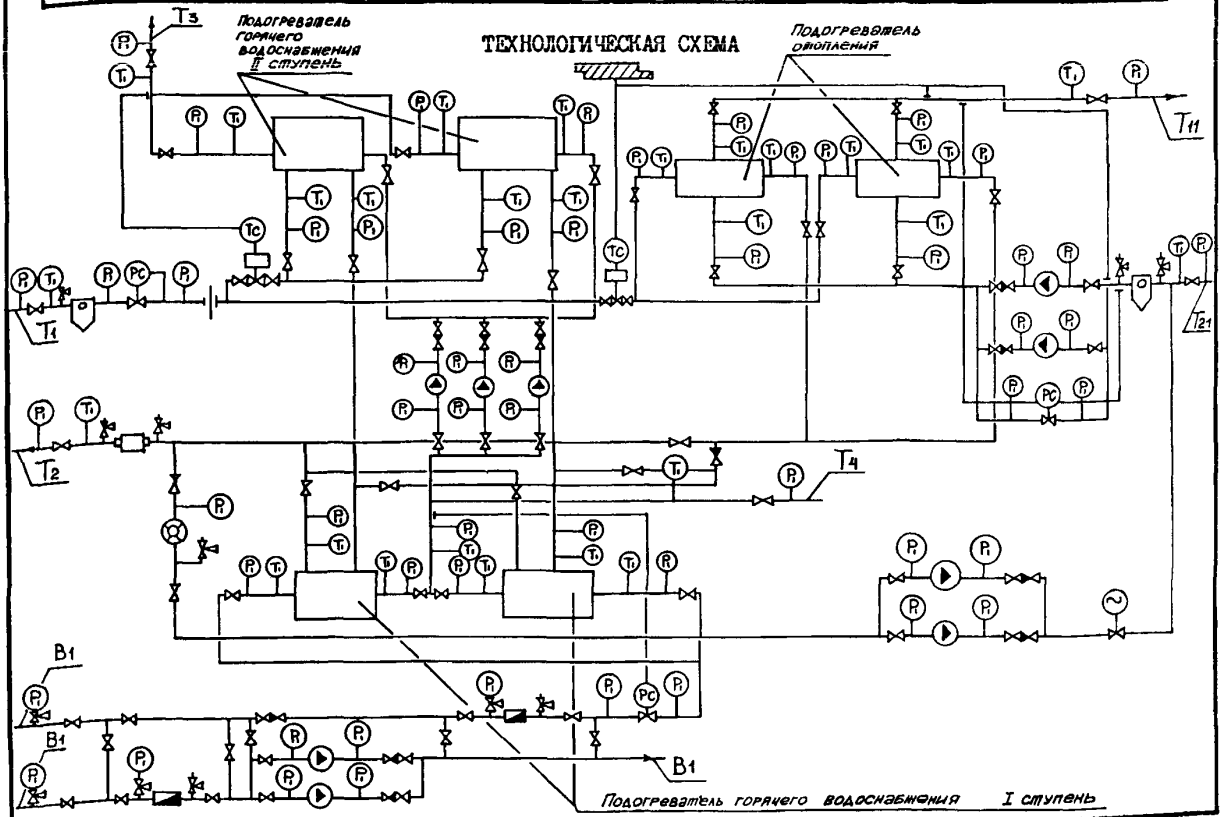

ЦЕНТРАЛЬНЫЙ ТЕПЛОВОЙ ПУНКТ ДЛЯ ГОРОДСКИХ МИКРОРАЙОНОВ С ТЕПЛОВОЙ НАГРУЗКОЙ 12 МВт. ДВУХСТУПЕНЧАТАЯ СХЕМА ГОРЯЧЕГО ВОДОСНАБЖЕНИЯ И НЕЗАВИСИМОЕ ПРИСОЕДИНЕНИЕ СИСТЕМЫ ОТОПЛЕНИЯ. ρ=0,6÷0,8. ВАРИАНТ СО СТЕНАМИ ИЗ БЛОКОВ ПИЛЬНОГО ИЗВЕСТНЯКА. ДЛЯ СТРОИТЕЛЬСТВА В МОЛДАВСКОЙ ССР	ЗОНАЛЬНЫЙ ТИПОВОЙ ПРОЕКТ 903-4-143с.13.87	Лист 2 Страница 3

D 2BA СТРОИТЕЛЬНЫЕ КОНСТРУКЦИИ И ИЗДЕЛИЯ

Фундаменты	- ленточные, сборные железобетонные, плиты по ТК 7-2, том I типоразмеров - I бетонные блоки по ТК 7-2, том I типоразмеров - 5
Балки	- сборные железобетонные по ТК 7-I, том I типоразмеров - I
Плиты покрытия	- сборные железобетонные по ТК 7-I, том I типоразмеров - 2
Стены	- мелкие или средние блоки пильного известняка
Перегородки	- кирпичные
Кровля	- рулонная, из 4-х слоев рубероида марки РКМ 350 с утеплителем газобетон γ=500 кг/м3
Полы	- бетонные, "плавающей" конструкции, керамическая плитка
Двери наружные	- деревянные по ТК 7-2, том 4 типоразмеров - I
Двери внутренние	- деревянные по ТК 7-2, том 4 типоразмеров - I
Перемычки	- сборные железобетонные по ТК 7-I, том I типоразмеров - 2
Ворота	- металлические, распашные по ТК 7-I, том I типоразмеров - I
Наибольшая масса монтажного элемента	- 5,0 т(балка)

H5UA ОТДЕЛКА

НАРУЖНАЯ	- лицевая кладка с расшивкой швов
ВНУТРЕННЯЯ	- масляная и клеевая окраска по цементной штукатурке, глазурованная плитка

C3GA ИНЖЕНЕРНОЕ ОБОРУДОВАНИЕ

Водопровод	- хозяйственно-питьевой от магистральной сети холодного водоснабжения, напор на вводе 5 м.в.ст.
Канализация	- хозяйственно-бытовая в наружную сеть
Вентиляция	- приточно-вытяжная с механическим побуждением и естественная
Горячее водоснабжение	- от магистральной сети горячего водоснабжения, напор на вводе 5 м.в.ст.
Электроснабжение	- от сети напряжением 380/220 В
Освещение	- лампы накаливания
Слаботочные устройства	- телефонная связь

J30B СКОРОСТНОЙ НАПОР ВЕТРА - 30 кгс/м2 / 0,30 КПа

G2DD КЛИМАТИЧЕСКИЕ ПОДРАЙОНЫ МССР - IIВ, IIБ

R2C0 СТЕПЕНЬ ОГНЕСТОЙКОСТИ - вторая

J3NB ВЕС СНЕГОВОГО ПОКРОВА - 50 кгс/м2 / 0,50 КПа

N1BD РАСЧЕТНАЯ ТЕМПЕРАТУРА НАРУЖНОГО ВОЗДУХА - минус I8°С

G2EE ИНЖЕНЕРНО-ГЕОЛОГИЧЕСКИЕ УСЛОВИЯ - обычные

G2MQ СЕЙСМИЧНОСТЬ - 7 баллов

ТК 7-2 - Территориальный каталог типовых строительных конструкций и изделий для жилищно-гражданского строительства ТК 7-2, тома I,2,3,4 в Молдавской ССР, утвержден постановлением Госстроя СССР от 30.06.I983г. № I38, введен в действие с 0I.II.I983г.

ЦЕНТРАЛЬНЫЙ ТЕПЛОВОЙ ПУНКТ ДЛЯ ГОРОДСКИХ МИКРОРАЙОНОВ С ТЕПЛОВОЙ НАГРУЗКОЙ 12 МВт. ДВУХСТУПЕНЧАТАЯ СХЕМА ГОРЯЧЕГО ВОДОСНАБЖЕНИЯ И НЕЗАВИСИМОЕ ПРИСОЕДИНЕНИЕ СИСТЕМЫ ОТОПЛЕНИЯ. ρ=0,6÷0,8. ВАРИАНТ СО СТЕНАМИ ИЗ БЛОКОВ ПИЛЬНОГО ИЗВЕСТНЯКА ДЛЯ СТРОИТЕЛЬСТВА В МОЛДАВСКОЙ ССР	ЗОНАЛЬНЫЙ ТИПОВОЙ ПРОЕКТ 903-4-143с.I3.87	Лист 2 Страница 4

C3DT ТЕХНОЛОГИЧЕСКИЙ ПРОЦЕСС

Центральный тепловой пункт предназначен для присоединения к тепловым сетям источника тепла - ТЭЦ и к городским водопроводным сетям местных систем холодного и горячего водоснабжения для жилых городских микрорайонов с максимальной этажностью застройки - 9-ти этажные здания. В ЦТП поступает высокотемпературная вода с параметрами 150°-70°С от городской ТЭЦ и водопроводная вода от городских сетей.

Соотношение нагрузок горячего водоснабжения и отопления принято ρ=0,6;0,7;0,8.

Для централизованного снабжения присоединяемых зданий теплом и водой принята двухступенчатая смешанная схема присоединения водоподогревателей горячего водоснабжения с ограничением максимального расхода воды из тепловой сети на вводе при применении регулирующих клапанов тепла на отопление с независимым присоединением системы отопления.

В ЦТП размещено оборудование, приборы контроля и управления, посредством которых осуществляется:

- преобразование параметров теплоносителя
- контроль параметров теплоносителя
- регулирование расхода теплоносителя и распределение его по системам потребления тепла
- заполнение и подпитка систем потребления тепла
- учет расхода тепла, теплоносителя
- защита местных систем от аварийного повышения давления
- работа осуществляется без постоянного пребывания обслуживающего персонала.

C3BD ПРОИЗВОДСТВЕННАЯ ПРОГРАММА

Расчетная тепловая нагрузка	МВт / Гкал/ч	12 / 10,3	
Отопление и вентиляция	"	7,5 / 6,42	(ρ=0,6)
	"	7,0 / 6,0	(ρ=0,7)
	"	6,7 / 5,73	(ρ=0,8)
Горячее водоснабжение /максимальная часовая/	"	4,5 / 3,88	(ρ=0,6)
	"	5,0 / 4,3	(ρ=0,7)
	"	5,3 / 4,5	(ρ=0,8)
Горячее водоснабжение /среднечасовая/	"	1,74 / 1,5	(ρ=0,6)
	"	1,93 / 1,66	(ρ=0,7)
	"	2,07 / 1,78	(ρ=0,8)

Вид теплоносителя и параметры

Теплофикационная вода - 150°-70°С

Внутриквартальные сети отопления - 130°-70°С

Внутриквартальные сети горячего водоснабжения - 60°С

ПОТРЕБНОСТЬ В СЫРЬЕ И РЕСУРСАХ

Расчетный расход теплоносителя на вводе	т/ч	128,7	(ρ=0,6)
	"	128,34	(ρ=0,7)
	"	126,1	(ρ=0,8)
в том числе:			
на отопление и вентиляцию	"	91,4	(ρ=0,6)
	"	85,7	(ρ=0,7)
	"	81,5	(ρ=0,8)
на горячее водоснабжение (средняя)	"	37,3	(ρ=0,6)
	"	42,64	(ρ=0,7)
	"	44,6	(ρ=0,8)
Расчетные расходы теплоносителя во внутриквартальных сетях			
Отопление и вентиляция	"	128,0	
	"	120,0	
	"	114,0	
Горячего водоснабжения	"	65,45	
	"	78,2	
	"	81,82	
Напор на вводе холодного водопровода	м	5	
Потребная электрическая мощность	кВт	46,5	

C3D D РЕЖИМ РАБОТЫ

Круглосуточный

ЦЕНТРАЛЬНЫЙ ТЕПЛОВОЙ ПУНКТ ДЛЯ ГОРОДСКИХ МИКРОРАЙОНОВ С ТЕПЛОВОЙ НАГРУЗКОЙ 12 МВт.ДВУХСТУПЕНЧАТАЯ СХЕМА ГОРЯЧЕГО ВОДОСНАБЖЕНИЯ И НЕЗАВИСИМОЕ ПРИСОЕДИНЕНИЕ СИСТЕМЫ ОТОПЛЕНИЯ ρ=0,6÷0,8.ВАРИАНТ СО СТЕНАМИ ИЗ БЛОКОВ ПИЛЬНОГО ИЗВЕСТНЯКА. ДЛЯ СТРОИТЕЛЬСТВА В МОЛДАВСКОЙ ССР

ЗОНАЛЬНЫЙ ТИПОВОЙ ПРОЕКТ 903-4-143с.13.87

Лист 3 Страница 5

	Наименование		Всего	Удельный показатель
Y1IA	СТОИМОСТЬ			
Y1IB	Общая сметная стоимость	тыс. руб.	93,87	-
	в том числе:			
Y1IL	Строительно-монтажных работ	"	86,84	-
Y1IO	Оборудования	"	7,03	-
	Стоимость строительно-монтажных работ на 1м2 общей площади	руб.	-	306,64
Y1IR	Стоимость строительно-монтажных работ на 1м3 строительного объема	"	-	41,87
Y1IY	Стоимость общая на расчетный показатель	тыс. руб.	-	7,82
Y1 JA	ТРУДОЕМКОСТЬ			
Y1 JE	Построечные трудовые затраты	чел. дн.	842,23	-
Y1 JR	То же, на 1м3 строительного объема	"	-	0,41
Y1 JY	То же, на расчетный показатель	"	-	70,19
Y1KA	РАСХОДЫ			
Y1KB	Расход строительных материалов			
	Цемент	т	58,85	-
	Цемент,приведенный к М 400	"	56,42(39,46)	-
	То же, на расчетный показатель	"	-	4,7
	Сталь	"	11,59	-
	Сталь,приведенная к классам А-I и Ст.3	"	11,98(9,11)	-
	То же, на расчетный показатель	"	-	1,0

	Наименование		Всего	Удельный показатель
	Бетон и железобетон	м3	144,3	-
	в том числе:			
	монолитный	м3	79,0	-
	сборный тяжелый	"	65,3	-
	Лесоматериалы	"	0,38	-
	Лесоматериалы, приведенные к круглому лесу	"	0,66(0,40)	-
	Мелкие блоки пильного известняка	"	230,92	-
	Кирпич	тыс. шт.	0,6	-

В скобках указана потребность строительных материалов без учета расходов на изготовление сборных изделий, конструкций

Y4KA	ЭКСПЛУАТАЦИОННЫЕ ПОКАЗАТЕЛИ			
Y4KH	Расход воды	м3/сут.	0,075	-
Y4KI	Канализационные стоки	"	0,075	-
Y4KK	Потребная электрическая мощность	кВт	2,3	-
	ТЕХНИЧЕСКИЕ ХАРАКТЕРИСТИКИ			
C3NB	Объем строительный	м3	2073,82	-
Y1NP	Объем строительный на расчетный показатель	"	-	172,8
C3OC	Площадь застройки	м2	319,05	-
C3OB	Общая площадь	"	283,20	-
Y1CK	Общая площадь на расчетный показатель	"	-	23,60

ДОПОЛНИТЕЛЬНЫЕ ДАННЫЕ

Проект разработан на базе ТП 903-4-32.86
Расчетный показатель - 1 МВт (Всего расчетных показателей - 12)
ρ-соотношение нагрузок горячего водоснабжения и отопления.
Сметная документация составлена в нормах и ценах 1984г.

B7EA СОСТАВ ПРОЕКТНОЙ ДОКУМЕНТАЦИИ

Альбом 1	Пояснительная записка, технология производства, автоматизация технологии производства, силовое электрооборудование, электрическое освещение, связь и сигнализация (из т.п.903-4-32.86)
Альбом 2	Архитектурно-строительные решения.Отопление,вентиляция,внутренний водопровод и канализация.
Альбом 3	Спецификация оборудования (из т.п.903-4-32.86)
Альбом 4	Ведомости потребности в материалах
Альбом 5	Сметы
Альбом 6	Изделия заводского изготовления

Объем проектных материалов, приведенных к формату А4 - 300 форматок

B7BA АВТОР ПРОЕКТА ГПИ "Молдгипрострой",Кишинев, 277012, ул.Ленина, 198

B7HA УТВЕРЖДЕНИЕ Утвержден и введен в действие Госстроем МССР. Приказ № 128 от 30.10.87г. Срок действия зонального типового проекта - 1991г.

B7KA ПОСТАВЩИК ГПИ "Молдгипрострой", 277012, г.Кишинев, ул.Ленина,198

Инв.№
Катал.л.№ 060289

gost.e-ecolog.ru