СССР	СТРОИТЕЛЬНЫЙ КАТАЛОГ ЧАСТЬ 2 ТИПОВЫЕ ПРОЕКТЫ ПРЕДПРИЯТИЙ, ЗДАНИЙ И СООРУЖЕНИЙ	ЗОНАЛЬНЫЙ ТИПОВОЙ ПРОЕКТ 903-4-139сI3.87
ЦИТП	ЦЕНТРАЛЬНЫЙ ТЕПЛОВОЙ ПУНКТ ДЛЯ ГОРОДСКИХ МИКРОРАЙОНОВ С ТЕПЛОВОЙ НАГРУЗКОЙ 7 МВт ДВУХСТУПЕНЧАТАЯ СХЕМА ГОРЯЧЕГО ВОДОСНАБЖЕНИЯ И НЕЗАВИСИМОЕ ПРИСОЕДИНЕНИЕ СИСТЕМЫ ОТОПЛЕНИЯ ρ = 0,6÷ 0,8 ВАРИАНТ СО СТЕНАМИ ИЗ БЛОКОВ ПИЛЬНОГО ИЗВЕСТНЯКА ДЛЯ СТРОИТЕЛЬСТВА В МОЛДАВСКОЙ ССР	УДК 697.34
МАЙ 1988		На 3 листах На 6 страницах Страница I

ФАСАД I-5

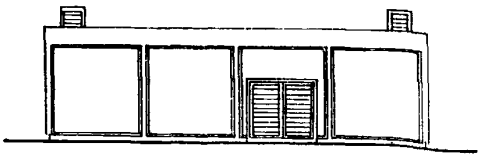

ПЛАН НА ОТМ. 0.000

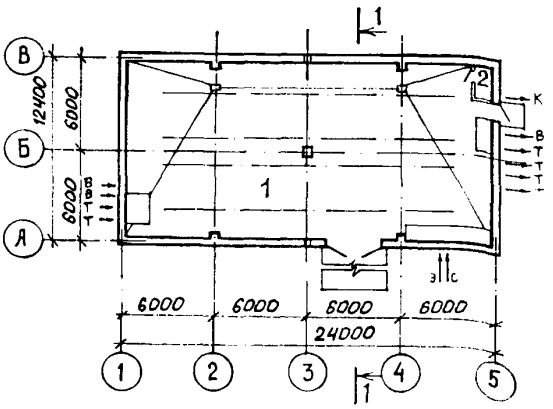

РАЗРЕЗ I-I

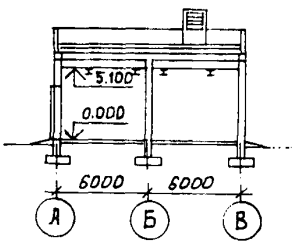

ЭКСПЛИКАЦИЯ ПОМЕЩЕНИЙ

Номер	Наименование	Площадь м2
I	Машинный зал ЦТП	280,2
2	Санузел	I,67

gost.e-ecolog.ru

ЦЕНТРАЛЬНЫЙ ТЕПЛОВОЙ ПУНКТ ДЛЯ ГОРОДСКИХ МИКРОРАЙОНОВ С ТЕПЛОВОЙ НАГРУЗКОЙ 7 МВт. ДВУХСТУПЕНЧАТАЯ СХЕМА ГОРЯЧЕГО ВОДОСНАБЖЕНИЯ И НЕЗАВИСИМОЕ ПРИСОЕДИНЕНИЕ СИСТЕМЫ ОТОПЛЕНИЯ ρ=0,6÷0,8. ВАРИАНТ СО СТЕНАМИ ИЗ БЛОКОВ ПИЛЬНОГО ИЗВЕСТНЯКА. ДЛЯ СТРОИТЕЛЬСТВА В МОЛДАВСКОЙ ССР.	ЗОНАЛЬНЫЙ ТИПОВОЙ ПРОЕКТ 903-4-139с.13.87	Лист I Страница 2

ПЛАН РАЗМЕЩЕНИЯ ТЕХНОЛОГИЧЕСКОГО ОБОРУДОВАНИЯ НА ОТМ.0.000

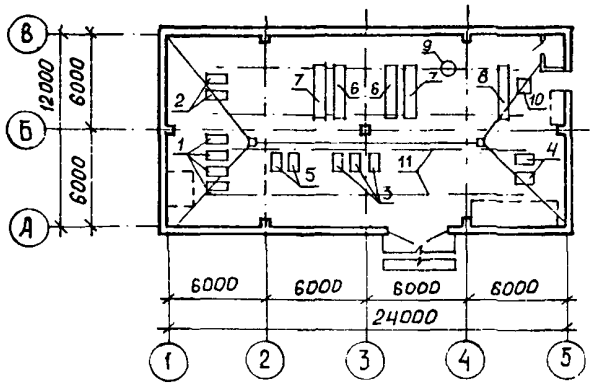

ЭКСПЛИКАЦИЯ ОБОРУДОВАНИЯ

Поз.	Наименование и марка	Кол.	Поз.	Наименование и марка	Кол.
I	Хозяйственные насосы К 90/20 N = 7,5кВт (каждый)	4	6	Водоподогреватель горячего водоснабжения (I ступень) I2-34-588-68 F = 84,0 м2	2
2	Пожарные насосы	2	7	Водоподогреватель горячего водоснабжения (II ступень) I2-34-588-68 F = 36,0 м2	2
3	Циркуляционно-повысительные насосы горячего водоснабжения К 20/30 N = 4,0 кВт (каждый)	3	8	Водоподогреватель отопления I4-34-589-68 F = I66,64 м2	I
4	Циркуляционные насосы отопления	2	9	Бак для раствора жидкого стекла	I
5	Подпиточные насосы К 8/I8 N = I,5 кВт (каждый)	2	I0	Бак напорный	I
			II	Монорельс	I

ТЕХНОЛОГИЧЕСКАЯ СХЕМА ТЕПЛОСНАБЖЕНИЯ

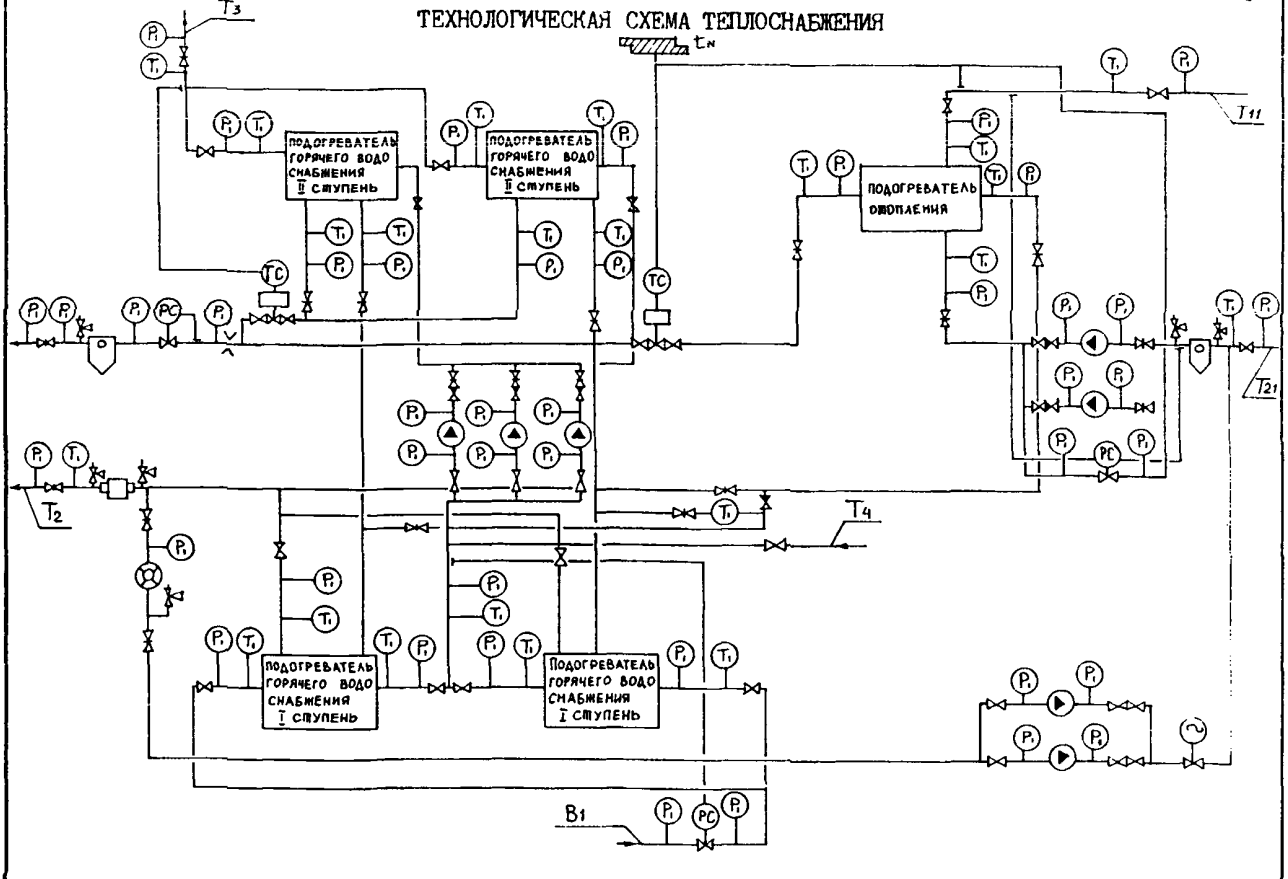

ЦЕНТРАЛЬНЫЙ ТЕПЛОВОЙ ПУНКТ ДЛЯ ГОРОДСКИХ МИКРОРАЙОНОВ С ТЕПЛОВОЙ НАГРУЗКОЙ 7 МВт. ДВУХСТУПЕНЧАТАЯ СХЕМА ГОРЯЧЕГО ВОДОСНАБЖЕНИЯ И НЕЗАВИСИМОЕ ПРИСОЕДИНЕНИЕ СИСТЕМЫ ОТОПЛЕНИЯ. ρ=0,6÷0,8. ВАРИАНТ СО СТЕНАМИ ИЗ БЛОКОВ ПИЛЬНОГО ИЗВЕСТНЯКА. ДЛЯ СТРОИТЕЛЬСТВА В МОЛДАВСКОЙ ССР.	ЗОНАЛЬНЫЙ ТИПОВОЙ ПРОЕКТ 903-4-139с.13.87	Лист 2 Страница 3

ТЕХНОЛОГИЧЕСКАЯ СХЕМА ВОДОСНАБЖЕНИЯ

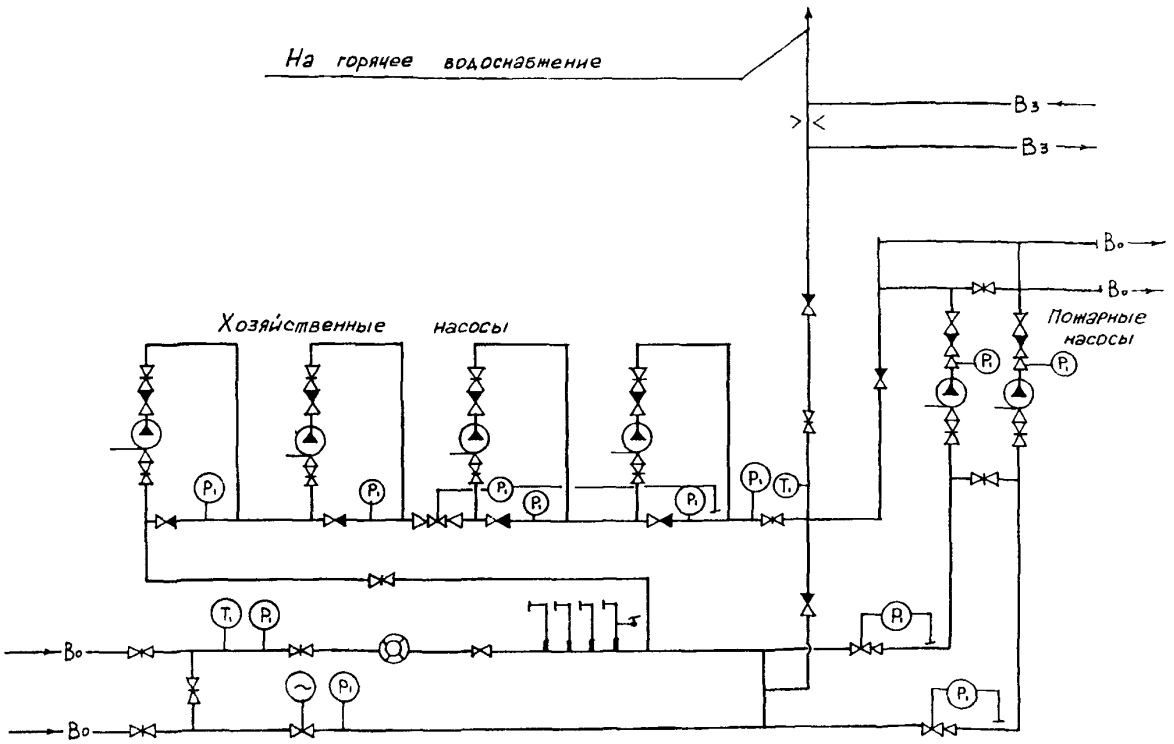

ПРИНЦИПИАЛЬНАЯ СХЕМА СИЛИКАТНОЙ ОБРАБОТКИ ВОДЫ

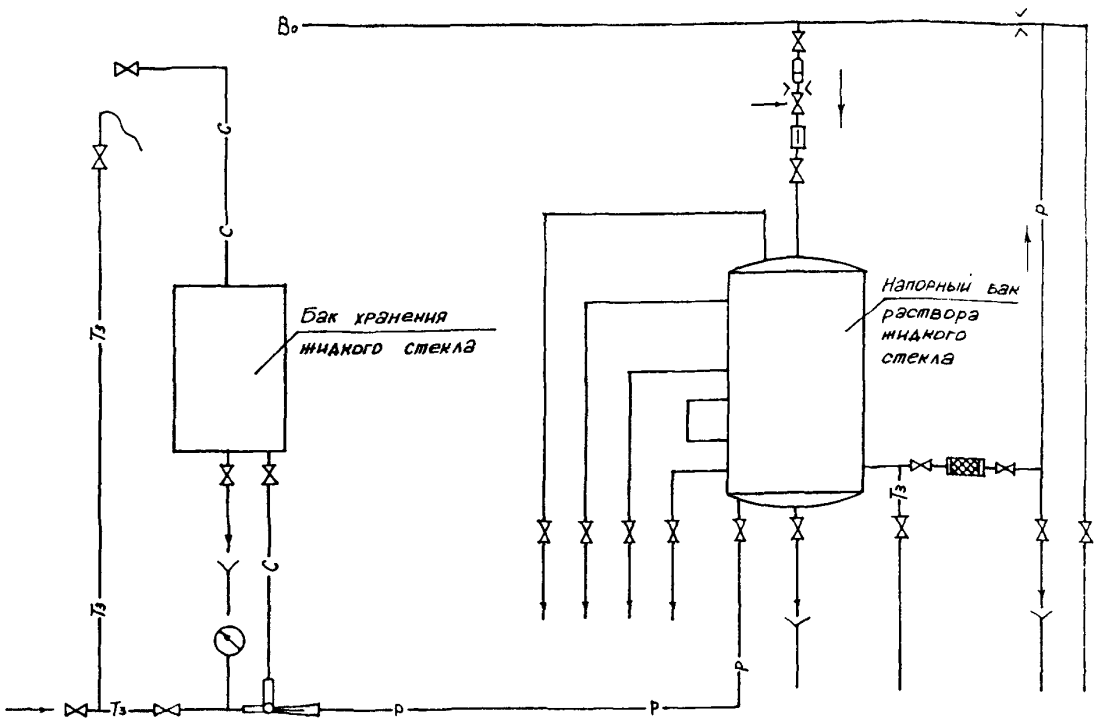

ЦЕНТРАЛЬНЫЙ ТЕПЛОВОЙ ПУНКТ ДЛЯ ГОРОДСКИХ МИКРОРАЙОНОВ С ТЕПЛОВОЙ НАГРУЗКОЙ 7 МВт. ДВУХСТУПЕНЧАТАЯ СХЕМА ГОРЯЧЕГО ВОДОСНАБЖЕНИЯ И ЗАВИСИМОЕ ПРИСОЕДИНЕНИЕ СИСТЕМЫ ОТОПЛЕНИЯ. ρ=0,6÷0,8;0,9.ВАРИАНТ СО СТЕНАМИ ИЗ БЛОКОВ ПИЛЬНОГО ИЗВЕСТНЯКА.ДЛЯ СТРОИТЕЛЬСТВА В МОЛДАВСКОЙ ССР.

ЗОНАЛЬНЫЙ ТИПОВОЙ ПРОЕКТ 903-4-139сI3.87

Лист 2 Страница 4

D2BA СТРОИТЕЛЬНЫЕ КОНСТРУКЦИИ И ИЗДЕЛИЯ

Фундаменты	- ленточные, сборные железобетонные плиты по ТК 7-2, том I типоразмеров - I бетонные блоки по ТК 7-2 том I типоразмеров - 5
Балки	- сборные железобетонные по ТК 7-I, том I типоразмеров - I
Плиты покрытия	- сборные железобетонные по ТК-7-I, том I типоразмеров - 2
Стены	- мелкие или средние блоки пильного известняка
Перегородки	- кирпичные
Кровля	- рулонная, из 4-х слоев рубероида марки РКМ50 с утеплителем газобетон γ=500 кг/м3
Полы	- бетонные, "плавающей" конструкции, керамическая плитка
Двери наружные	- деревянные по ТК 7-2, том 4 типоразмеров - I
Двери внутренние	- деревянные по ТК 7-2 том 4 типоразмеров - I
Перемычки	- сборные железобетонные по ТК 7-I,том I типоразмеров - 2
Ворота	- металлические распашные по ТК 7-I, том I типоразмеров - I
Наибольшая масса монтажного элемента	- 5,0 т (балка)

H5UA ОТДЕЛКА

НАРУЖНАЯ	- лицевая кладка с расшивкой швов
ВНУТРЕННЯЯ	- масляная и клеевая окраска по цементной штукатурке, глазурованная плитка

C3GA ИНЖЕНЕРНОЕ ОБОРУДОВАНИЕ

Водопровод	- хозяйственно-питьевой от магистральной сети холодного водоснабжения, напор на вводе 5 м в.ст.
Канализация	- хозяйственно-бытовая в наружную сеть
Вентиляция	- приточно-вытяжная с механическим побуждением и естественная
Горячее водоснабжение	- от магистральной сети горячего водоснабжения, напор на вводе 5 м в.ст.
Электроснабжение	- от сети напряжением 380/220 В
Освещение	- лампы накаливания
Слаботочный устройства	- телефонная связь

J30B СКОРОСТНОЙ НАПОР ВЕТРА - 30 кгс/м2 (0,30 КПа)

R2C0 СТЕПЕНЬ ОГНЕСТОЙКОСТИ - вторая

NIBD РАСЧЕТНАЯ ТЕМПЕРАТУРА НАРУЖНОГО ВОЗДУХА - минус I8°С

G2D D КЛИМАТИЧЕСКИЕ ПОДРАЙОНЫ МССР -IIВ, IIIБ

J3NB ВЕС СНЕГОВОГО ПОКРОВА - 50 кгс/м2 (0,50 КПа)

G2EE ИНЖЕНЕРНО-ГЕОЛОГИЧЕСКИЕ УСЛОВИЯ - обычные

G2MQ СЕЙСМИЧНОСТЬ - 7 баллов

ТК 7-2 -Территориальный каталог типовых строительных конструкций и изделий для жилищно-гражданского строительства ТК 7-2, тома I,2,3,4 в Молдавской ССР, утвержден постановлением Госстроя СССР от 30.06.1983г. № I36,введен в действие с 0I.II.I983г.

ЦЕНТРАЛЬНЫЙ ТЕПЛОВОЙ ПУНКТ ДЛЯ ГОРОДСКИХ МИКРОРАЙОНОВ С ТЕПЛОВОЙ НАГРУЗКОЙ 7 МВт. ДВУХСТУПЕНЧАТАЯ СХЕМА ГОРЯЧЕГО ВОДОСНАБЖЕНИЯ И НЕЗАВИСИМОЕ ПРИСОЕДИНЕНИЕ СИСТЕМЫ ОТОПЛЕНИЯ. ρ=0,6÷0,8. ВАРИАНТ СО СТЕНАМИ ИЗ БЛОКОВ ПИЛЬНОГО ИЗВЕСТНЯКА ДЛЯ СТРОИТЕЛЬСТВА В МОЛДАВСКОЙ ССР	ЗОНАЛЬНЫЙ ТИПОВОЙ ПРОЕКТ 903-4-139с.13.87	Лист 3 Страница 5

G3D T ТЕХНОЛОГИЧЕСКИЙ ПРОЦЕСС

Центральный тепловой пункт предназначен для присоединения к тепловым сетям источника тепла - ТЭЦ и к городским водопроводным сетям местных систем холодного и горячего водоснабжения для жилых городских микрорайонов с максимальной этажностью застройки - 16-ти этажные здания. В ЦТП поступает высокотемпературная вода с параметрами 150°-70°С от городской ТЭЦ и водопроводная вода от городских сетей.

Соотношение нагрузок горячего водоснабжения и отопления принято ρ=0,6;0,7;0,8.

Для централизованного снабжения присоединяемых зданий теплом и водой принята двухступенчатая смешанная схема присоединения водоподогревателей горячего водоснабжения с ограничением максимального расхода воды из тепловой сети на вводе при применении регулирующих клапанов тепла на отопление с независимым присоединением системы отопления.

В ЦТП размещено оборудование, приборы контроля и управления, посредством которых осуществляется:

- преобразование параметров теплоносителя
- контроль параметров теплоносителя
- регулирование расхода теплоносителя и распределение его по системам потребления тепла
- заполнение и подпитка систем потребления тепла
- учет расхода тепла, теплоносителя
- защита местных систем от аварийного повышения давления
- работа осуществляется без постоянного пребывания обслуживающего персонала

G3BD ПРОИЗВОДСТВЕННАЯ ПРОГРАММА

Расчетная тепловая нагрузка	МВт	7,0	
	Гкал/ч	6,0	
Отопление и вентиляция	"	4,4 / 3,75	(ρ=0,6)
	"	4,0 / 3,5	(ρ=0,7)
	"	3,8 / 3,3	(ρ=0,8)
Горячее водоснабжение /максимальная часовая/	"	2,6 / 2,25	(ρ=0,6)
	"	3,0 / 2,5	(ρ=0,7)
	"	3,2 / 2,7	(ρ=0,8)
Горячее водоснабжение /среднечасовая/	"	0,95 / 0,82	(ρ=0,6)
	"	1,07 / 0,92	(ρ=0,7)
	"	1,16 / 1,00	(ρ=0,8)

Вид теплоносителя и параметры

Теплофикационная вода	- 150°-70°С
Внутриквартальные сети отопления	- 130°-70°С
Внутриквартальные сети горячего водоснабжения	- 60°С

ПОТРЕБНОСТЬ В СЫРЬЕ И РЕСУРСАХ

Расчетный расход теплоносителя на вводе	т/ч	74,12	(ρ=0,6)
	"	73,0	(ρ=0,7)
	"	72,17	(ρ=0,8)
в том числе:			
на отопление и вентиляцию	"	53,6	(ρ=0,6)
	"	50,0	(ρ=0,7)
	"	47,14	(ρ=0,8)
на горячее водоснабжение (средняя)	"	20,52	(ρ=0,6)
	"	23,0	(ρ=0,7)
	"	25,03	(ρ=0,8)
Расчетные расходы теплоносителя во внутриквартальных сетях			
Отопление и вентиляция	"	62,5	(ρ=0,6)
	"	58,3	(ρ=0,7)
	"	55,0	(ρ=0,8)
Горячее водоснабжение	"	38,5	(ρ=0,6)
	"	42,8	(ρ=0,7)
	"	46,1	(ρ=0,8)
Напор холодного водопровода на вводе	м	5	
Потребная электрическая мощность	кВт	48,5	

G3DD РЕЖИМ РАБОТЫ

Круглосуточный

ЦЕНТРАЛЬНЫЙ ТЕПЛОВОЙ ПУНКТ ДЛЯ ГОРОДСКИХ МИКРОРАЙОНОВ С ТЕПЛОВОЙ НАГРУЗКОЙ 7 МВт.ДВУХСТУПЕНЧАТАЯ СХЕМА ГОРЯЧЕГО ВОДОСНАБЖЕНИЯ И НЕЗАВИСИМОЕ ПРИСОЕДИНЕНИЕ СИСТЕМЫ ОТОПЛЕНИЯ. ρ=0,6÷0,8.ВАРИАНТ СО СТЕНАМИ ИЗ БЛОКОВ ПИЛЬНОГО ИЗВЕСТНЯКА. ДЛЯ СТРОИТЕЛЬСТВА В МОЛДАВСКОЙ ССР.

ЗОНАЛЬНЫЙ ТИПОВОЙ ПРОЕКТ 903-4-I39cI3.87

Лист 3 Страница 6

	Наименование		Всего	Удельный показатель
Y4IA	СТОИМОСТЬ			
Y4IB	Общая сметная стоимость	тыс. руб.	86,44	-
	в том числе:			
Y4IL	строительно-монтажных работ	"	77,37	-
Y4IO	оборудования	"	9,07	-
	Стоимость строительно-монтажных работ на Iм2 общей площади	руб.	-	273,2
Y4IR	Стоимость строительно-монтажных работ на Iм3 строительного объема	руб.	-	37,3I
Y4IY	Стоимость общая на расчетный показатель	тыс. руб.	-	I2,35
Y4 JA	ТРУДОЕМКОСТЬ			
Y4 JE	Построечные трудовые затраты	чел. дн.	836,07	-
Y4 JR	То же,на Iм3 строительного объема	"	-	0,4
Y4 JY	То же,на расчетный показатель	"	-	II9,43
Y4 KA	РАСХОДЫ			
Y4KB	Расход строительных материалов Цемент	т	57,85	-
	Цемент,приведенный к М 400	"	55,52(38,56)	
	То же,на расчетный показатель	"	-	7,93
	Сталь	"	II,59	
	Сталь,приведенная к классам A-I и Ст.3	"	II,98(9,II)	
	То же,на расчетный показатель	"		I,7I

	Наименование		Всего	Удельный показатель
	Бетон и железобетон	м3	I44,3	
	в том числе:			
	монолитный	"	79,0	
	сборный	"	65,3	
	Лесоматериалы	"	0,38	
	Лесоматериалы, приведенные к круглому лесу	"	0,65(0,40)	
	Мелкие блоки пильного известняка	"	230,92	
	Кирпич	тыс. шт	0,6	

В скобках указана потребность строительных материалов без учета расходов на изготовление сборных изделий, конструкций.

Y4KA	ЭКСПЛУАТАЦИОННЫЕ ПОКАЗАТЕЛИ			
Y4KH	Расход воды	м3/сут.	0,075	
Y4KI	Канализационные стоки	"	0,075	
Y4KK	Потребная электрическая мощность	кВт	2,3	
	ТЕХНИЧЕСКИЕ ХАРАКТЕРИСТИКИ			
C3NB	Объем строительный	м3	2073,82	-
Y4NP	Объем строительный на расчетный показатель	"	-	296,26
C3OC	Площадь застройки	м2	3I9,05	-
C3OB	Общая площадь	"	283,2	-
Y4OK	Общая площадь на расчетный показатель	"	-	40,46

ДОПОЛНИТЕЛЬНЫЕ ДАННЫЕ

Проект разработан на базе ТП 903-4-39.86.
Расчетный показатель - IМВт. Всего расчетных показателей - 7.
ρ - соотношение нагрузок горячего водоснабжения и отопления.
Сметная документация в нормах и ценах 1984 г.

B7EA СОСТАВ ПРОЕКТНОЙ ДОКУМЕНТАЦИИ

Альбом I Пояснительная записка, технология производства, автоматизация технологии производства,силовое электрооборудование, электрическое освещение, связь и сигнализация (из ТП 903-4-38.86).
Альбом 2 Архитектурно-строительные решения. Отопление,вентиляция, водопровод и канализация.
Альбом 3 Спецификация оборудования (из ТП 903-4-38.86).
Альбом 4 Ведомости потребности в материалах.
Альбом 5 Сметы.
Альбом 6 Изделия заводского изготовления.

Объем проектных материалов, приведенных к формату А4 - 3I4 форматок

B7BA АВТОР ПРОЕКТА ГПИ "Молдгипрострой",г.Кишинев, 277012,ул.Ленина, I98.

B7HA УТВЕРЖДЕНИЕ Утвержден и введен в действие Госстроем МССР.Приказ от 30.I0.87 г. № I28. Срок действия зонального типового проекта - I99I г.

B7KA ПОСТАВЩИК ГПИ "Молдгипрострой", 277012,г.Кишинев, ул.Ленина, I98.

gost.e-ecolog.ru

Инв.№
Катал.л.№ 060285

Подписано в печать I8.03.88. Тираж 8500 экз. Заказ 729. ЦИТП Госстроя СССР