СССР	СТРОИТЕЛЬНЫЙ КАТАЛОГ ЧАСТЬ 2 ТИПОВЫЕ ПРОЕКТЫ ПРЕДПРИЯТИЙ, ЗДАНИЙ И СООРУЖЕНИЙ	ТИПОВОЙ ПРОЕКТ 903-9-12 сп86 УДК 697.34
ЦИТП	БАК-АККУМУЛЯТОР ГОРЯЧЕЙ ВОДЫ ДЛЯ СИСТЕМ ТЕПЛОСНАБЖЕНИЯ ЁМКОСТЬЮ 2 ТЫС.КУБ. М	DCIA
ЯНВАРЬ 1987		На 2-х листах На 3-х страницах Страница I

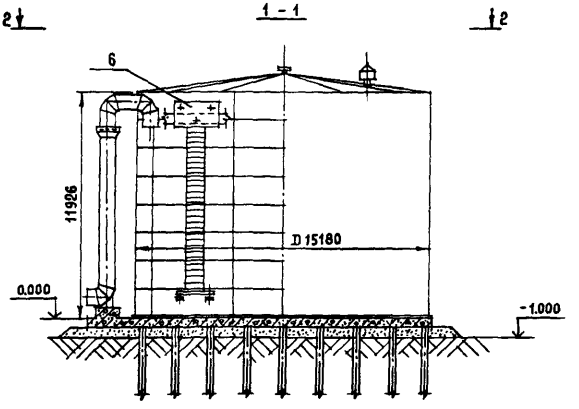

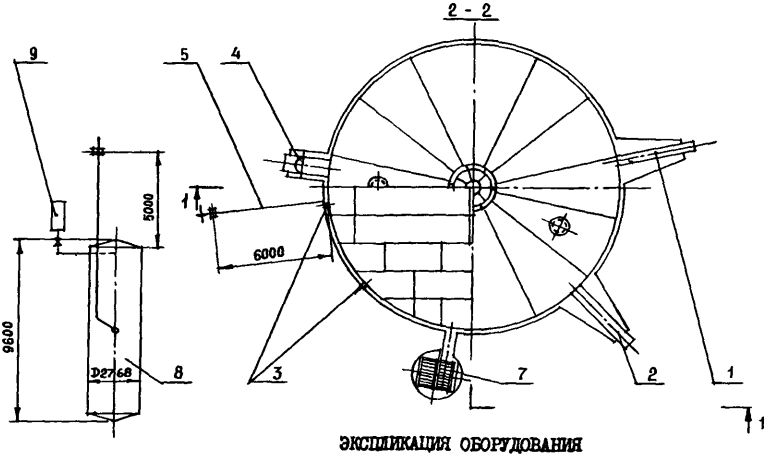

ЭКСПЛИКАЦИЯ ОБОРУДОВАНИЯ

Поз.	Наименование	Кол.	Поз.	Наименование	Кол.
I	Патрубок заполнения	I	6	Передвижная стремянка	I
2	Патрубок расхода	I	7	Шахтная лестница	I
3	Патрубок слива	2	8	Резервуар хранения герметизирующей	
4	Патрубок перелива	I		жидкости	I
5	Напорно-всасывающий патрубок		9	Насос герметизирующей жидкости	I
	герметизирующей жидкости	I			

gost.e-ecolog.ru

БАК-АККУМУЛЯТОР ГОРЯЧЕЙ ВОДЫ ДЛЯ СИСТЕМ ТЕПЛОСНАБЖЕНИЯ ЁМКОСТЬЮ 2 ТЫС.КУБ.М	ТИПОВОЙ ПРОЕКТ 903-9-12 сп86	Лист I Страница 2

D1AA ТЕХНИЧЕСКАЯ ХАРАКТЕРИСТИКА

Бак-аккумулятор предназначен для хранения воды с температурой до 95°С в системах централизованного теплоснабжения

D2BA СТРОИТЕЛЬНЫЕ КОНСТРУКЦИИ И ИЗДЕЛИЯ

Днище и стенка – стальные рулонные по ГОСТ 19903-74

Крыша – коническая из укрупненных сборных стальных элементов

Наружная лестница – шахтная стальная по чертежам стальных конструкций серия I.450-3-4

Передвижная стремянка стальная для осмотра внутренней поверхности

Резервуар стальной горизонтальный цилиндрический ёмкостью 50 куб.м для хранения герметизирующей жидкости

Насос типа Х45/31а-Д для перекачки герметизирующей жидкости

Изоляция стенок бака-аккумулятора – теплоизоляционные конструкции полносборные панельные

Изоляция крыши бака-аккумулятора и резервуара – маты минераловатные прошивные по ГОСТ 21880-76 с покрытием из алюминиевого листа АДИН по ГОСТ 21631-76

Фундамент под бак-аккумулятор – свайный, сваи по ГОСТ 19804.1-79, типоразмер I, ростверк монолитный

Фундаменты под резервуар – монолитные железобетонные столбчатые

Наибольшая масса монтажного элемента (рулон стенки) 27,2 т

H5UA ОТДЕЛКА

Внутренняя – покрытие герметизирующей жидкостью АГ-4 по ТУ 26-02-592-83

R2C0 СТЕПЕНЬ ОГНЕСТОЙКОСТИ – вторая

G1MD СЕЙСМОСТОЙКОСТЬ – 9 баллов и ниже

G2DD КЛИМАТИЧЕСКИЕ РАЙОНЫ И ПОДРАЙОНЫ СССР – – Iв, Iг, Iд, II, III, IУ

G2EE ИНЖЕНЕРНО-ГЕОЛОГИЧЕСКИЕ УСЛОВИЯ

Грунты лессовидные просадочные II типа ограниченной мощности

N1BD РАСЧЁТНАЯ ТЕМПЕРАТУРА НАРУЖНОГО ВОЗДУХА – минус 40°С и выше

J3OB СКОРОСТНОЙ НАПОР ВЕТРА – 0,45; 0,55; 0,70 кПа

J3NB ВЕС СНЕГОВОГО ПОКРОВА – I,0; I,5; 2,0 кПа

	Наименование	Ед. изм.	Всего	Удельный показатель
V1IA	СТОИМОСТЬ			
V1IB	Общая сметная стоимость	тыс. руб.	76,23	
	в том числе:			
V1IL	строительно-монтажных работ	"	68,30	
V1IO	оборудования	"	7,93	
V1IV	То же, на I м³ рабочего объёма	руб.		40,40
V1JA	ТРУДОЁМКОСТЬ			
V1JF	Построечные трудовые затраты	чел. дн.	608,80	
V1JV	То же, на I м³ рабочего объёма	"		0,323
V1KA	РАСХОДЫ			
V1KB	Расход строительных материалов			
	Цемент	т	56,4	
	Цемент, приведенный к М400	"	56,4	
	То же, на I м³ рабочего объёма	"		0,030
	Сталь	"	73,9	
	Сталь, приведенная к классам А-I и С38/23	"	26,4	
	То же, на I м³ рабочего объёма	"		0,039
	Бетон и железобетон	м³	I89,6	
	в том числе:			
	монолитный	"	99,7	
	сборный	"	89,9	
	То же, на I м³ рабочего объёма	"		0,I00
	Теплоизоляционные конструкции полносборные панельные	"	46,4	
	То же, на I м³ рабочего объёма	"		0,024
	Маты минераловатные прошивные	"	24,3	
	То же, на I м³ рабочего объёма	"		0,0I3
	Алюминиевый лист конструкционный АДIН толщиной I мм	т	I,2	
	То же, на I м³ рабочего объёма	"		0,00I
	Герметизирующая жидкость АГ-4	"	6,0	
	То же, на I м³ рабочего объёма	"		0,003
G3OC	ПЛОЩАДЬ ЗАСТРОЙКИ	м²	255,0	

БАК-АККУМУЛЯТОР ГОРЯЧЕЙ ВОДЫ ДЛЯ СИСТЕМ ТЕПЛОСНАБЖЕНИЯ ЁМКОСТЬЮ 2 ТЫС.КУБ.М	ТИПОВОЙ ПРОЕКТ 903-9-12 сп86	Лист 2 Страница 3

Ю.Л.Керцелли

Главный инженер проекта

П.Н.Кнотько

Главный инженер института

ДОПОЛНИТЕЛЬНЫЕ ДАННЫЕ

Рабочий объём бака-аккумулятора 1887 куб.м

В7ЕА СОСТАВ ПРОЕКТНОЙ ДОКУМЕНТАЦИИ

Альбом I Технологическое оборудование

Альбом II Противокоррозионная защита

Альбом III Конструкции металлические

Альбом IУ Передвижная стремянка

Альбом У Основания и фундаменты

Альбом УI Тепловая изоляция

Альбом УII Теплоизоляционные конструкции и детали

Альбом УIII Технология монтажа

Альбом IX Приспособления для монтажа

Альбом X Сметы

Альбом XI Ведомости потребности в материалах

Альбом XII Спецификации оборудования

Примененные типовые проекты. Типовой проект 704-I-162.83 "Резервуар стальной горизонтальный цилиндрический для хранения нефтепродуктов ёмкостью 50 куб.м" применен для хранения герметизирующей жидкости (распространяет Казахский филиал ЦИТП)

Объём проектных материалов, приведенных к формату А4 - 1578 форматок

В7ВА АВТОР ПРОЕКТА ВНИПИэнергопром, 105266, Москва, Семеновская наб., 2/I

В7НА УТВЕРЖДЕНИЕ Утвержден и введен в действие протоколом Минэнерго СССР от 18 июня 1985 г. № 58

Срок действия - 1989 г

В7КА ПОСТАВЩИК ЦИТП, 125878, ГСП, Москва, А-445, ул. Смольная, 22

Инв. № 21661

Катал.л № 055830

gost.e-ecolog.ru