СССР	СТРОИТЕЛЬНЫЙ КАТАЛОГ ЧАСТЬ 2 ТИПОВЫЕ ПРОЕКТЫ ПРЕДПРИЯТИЙ, ЗДАНИЙ И СООРУЖЕНИЙ	ОТРАСЛЕВЫЕ ТИПОВЫЕ ПРОЕКТНЫЕ РЕШЕНИЯ 4I2-I-060.22.87
ЦИТП	МЯСОЖИРОВОЙ ЦЕХ ХЛАДОБОЙНИ ДЛЯ СКОТА МОЩНОСТЬЮ IO ТОНН МЯСА В СМЕНУ	УДК 664.9
АПРЕЛЬ 1988		На 4-х листах На 7-и страницах Страница I

Ф А С А Д I - I2

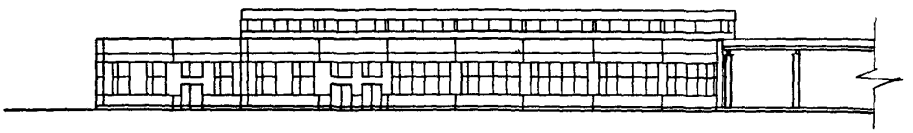

ПЛАН НА ОТМ.0.000

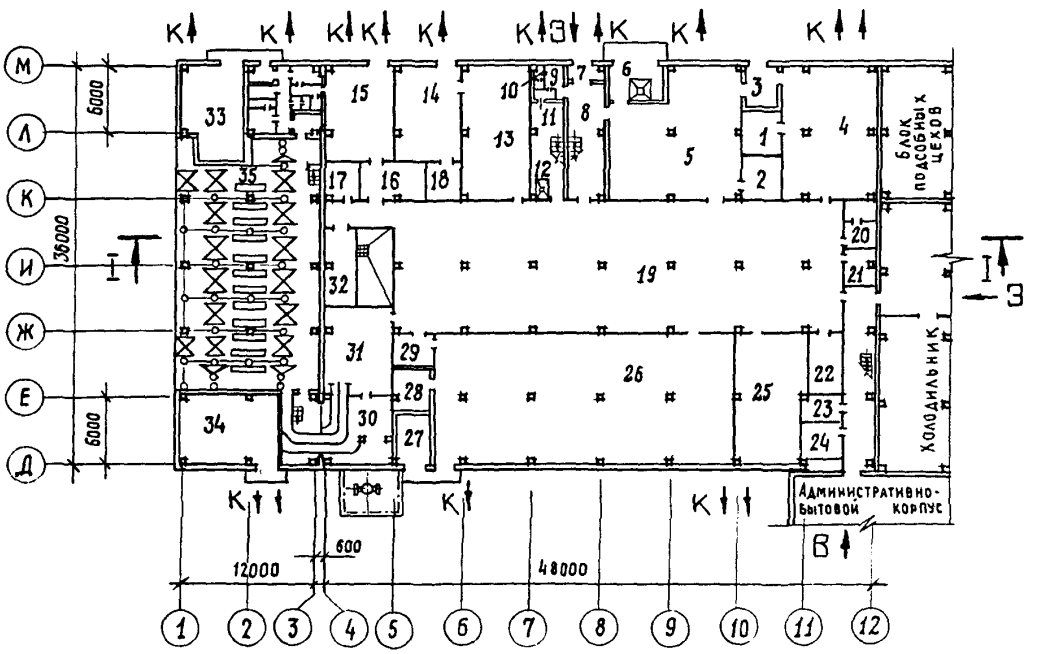

Р А З Р Е З I-I

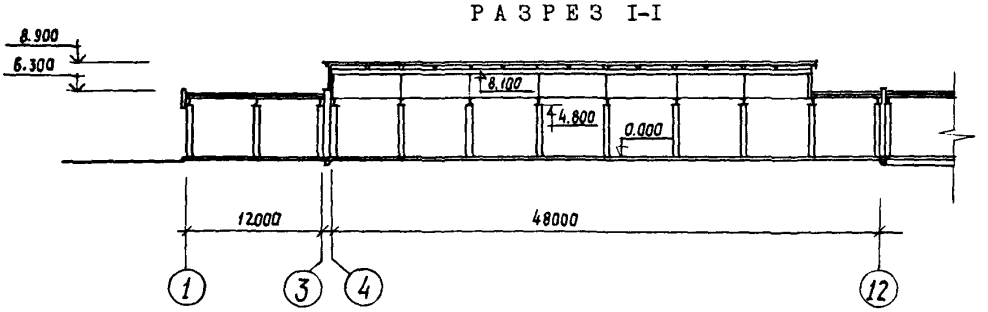

gost.e-ecolog.ru

МЯСОЖИРОВОЙ ЦЕХ ХЛАДОБОЙНИ ДЛЯ СКОТА МОЩНОСТЬЮ IO ТОНН МЯСА В СМЕНУ	ОТРАСЛЕВЫЕ ТИПОВЫЕ ПРОЕКТНЫЕ РЕШЕНИЯ 4I2-I-060.22.87	Лист I Страница 2

ЭКСПЛИКАЦИЯ ПОМЕЩЕНИЙ

Номер	Наименование	Площадь, м^2	Номер	Наименование	Площадь, м^2
I	Камера комплектации жира (t =+4°С)	I2	I9	Участок первичной переработки скота и обработки субпродуктов	47I,4
2	Камера комплектации кишок (t =+4°С)	I7,3	20	Трихинеллоскопическая	7,0
3	Помещение для хранения тары	I0,3	2I	Весовая	6,0
4	Участок вытопки пищевых жиров	I32,4	22	Участок мойки тары и роликов	2I,4
5	Участок обработки кишок и желудков	I22,7	23	Электрощитовая	II,0
6	Помещение для сбора каныги	I8,2	24	Дежурный слесарь	I4,6
7	Тамбур	II,5	25	Участок обработки шерстных субпродуктов	76,9
8	Коридор	69,I	26	Шкуроконсервировочный участок	3I6,0
9	Гардероб	I4,3	27	Помещение воздушной компрессорной	I6,4
I0	Санузел	6,9	28	Склад соли	I4,4
II	Душ	I0,8	29	Помещение приготовления дезраствора	I2,I
I2	Участок обработки технического сырья	36,6	30	Убойная бухта	2I,9
I3	Участок производства кормовой муки	70,8	3I	Убойная бухта	45,2
I4	Участок дробления и хранения кормовой муки	47,2	32	Сбор и обработка крови	I8,8
I5	Санитарная камера	45,6	33	Помещение термического обеззараживания сточных вод	46,4
I6	Камера охлаждения и хранения мяса	20,0	34	Тепловой пункт	54,5
I7	Камера стерилизации мяса	I4,0	35	Загоны для скота	274,4
I8	Помещение розлива жира	I2,4			

ТЕХНОЛОГИЧЕСКИЙ ПРОЦЕСС

Мясожировой цех входит в состав главного производственного здания хладобойни, решен в одноэтажном исполнении и предназначен для убоя и первичной переработки скота.

Доставка скота на хладобойню осуществляется автомобильным транспортом, прием скота производится по массе и качеству мяса, предусмотрена возможность приема скота по живой массе. Содержание скота производится в течение 24 часов, в том числе в открытых загонах, размещенных на территории скотобазы,- I4 часов,и в закрытых загонах - I0 часов.

Загоны разделены перегородками для приема разных партий скота.

В каждом загоне предусмотрены поилки.

Скот из цеха предубойного содержания подается в отделение убоя и обескровливания.

Оглушение крупного рогатого скота производится электротоком с помощью аппарата "ФЭОР-УЧ".

Оглушение свиней осуществляется также в боксе аппаратом "ФЭОС-УЧ".

МЯСОЖИРОВОЙ ЦЕХ ХЛАДОБОЙНИ ДЛЯ СКОТА МОЩНОСТЬЮ IO ТОНН МЯСА В СМЕНУ	ОТРАСЛЕВЫЕ ТИПОВЫЕ ПРОЕКТНЫЕ РЕШЕНИЯ 4I2-I-060.22.87	Лист 2 Страница 3

В цехе первичной переработки установлены две конвейерные линии для последовательной переработки трех видов скота:
- линия крупного рогатого или свиней и
- линии мелкого рогатого скота.

Для съемки шкуры с крупного рогатого скота запроектирована механическая установка АI-ФУУ.

Обработка свиных туш возможна методом крупонирования с полной съемкой шкуры и с выпуском свиных туш в шкуре.

Съемка шкур со свиных туш производится талью, а с туш мелкого рогатого скота на установке ФСБ.

Для нутровки скота и инспекции внутренностей предусмотрен стационарный стол.

Все туши после зачистки взвешиваются на подвесных весах и передаются в холодильник.

Для сбора и обработки крови предусмотрено отдельное помещение, запроектированы чаны, сепаратор, насосы.

Пищевая кровь в виде плазмы разливается в полиэтиленовые пакеты, укладывается в тазики и направляется в холодильник.

Техническая кровь перекачивается насосом в отделение технических фабрикатов на производство кровяной муки.

Субпродукты (кроме шерстных и слизистых) обрабатываются у мест получения.

Обработка шерстных субпродуктов производится на установке Г6-ФШ.

Обработанные субпродукты укладываются на противни, установленные на стеллаж-тележках, и с помощью электропогрузчиков направляются для хранения в холодильник.

Для обработки кишок установлены вальцы, универсальные машины. Все кишки выпускаются в соленом виде. Для комплектования бочек с однородной посоленной продукцией и кратковременного хранения их рядом с отделением обработки предусмотрена охлаждаемая камера с $T = +4^{\circ}C$. На длительное хранение продукция передается в холодильник.

Шкуры всех видов скота обрабатываются сухим посолом, консервирование шкур свиней запроектировано в барабане Я8-ФКМЗ, посол шкур крупного и мелкого рогатого скота производится сухой солью с добавлением консервантов на стеллажах.

Все шкуры после взвешивания, маркировки и биркования передаются электропогрузчиком на хранение в склад, примыкающий непосредственно к цеху.

Вытопка пищевого жира производится в автоклавах, загружаемых с помощью тали.

Для переработки технического сырья запроектированы модернизированные вакуум-горизонтальные котлы.

G3B1 ПРОИЗВОДСТВЕННАЯ ПРОГРАММА

Количество перерабатываемого скота:		
крупный рогатый скот	гол.	56
свиньи	"	I54
мелкий рогатый скот	"	625
Выработка мяса	т/смену	I0
Годовой выпуск товарной продукции	тыс. руб.	6425,3
То же, в натуральном выражении	т	3500

G3D1 ПОТРЕБНОСТЬ В СЫРЬЕ И РЕСУРСАХ (ГОДОВАЯ)

Тепло	ГДж	85,2
Электроэнергия	МВтч	373

G3D1 РЕЖИМ РАБОТЫ И ШТАТЫ

Количество смен		2
Общее количество работающих	чел.	55
в том числе рабочих	"	44
То же, в наибольшую смену	"	43
в том числе рабочих	"	34
Коэффициент сменности по рабочим в сутки		I,6
Выработка на I работающего по стоимости товарной продукции (годовая)	тыс. руб.	II6,8

МЯСОЖИРОВОЙ ЦЕХ ХЛАДОБОЙНИ ДЛЯ СКОТА МОЩНОСТЬЮ IO ТОНН МЯСА В СМЕНУ

ОТРАСЛЕВЫЕ ТИПОВЫЕ ПРОЕКТНЫЕ РЕШЕНИЯ 4I2-I-060.22.87

Лист 2
Страница 4

D28A СТРОИТЕЛЬНЫЕ КОНСТРУКЦИИ И ИЗДЕЛИЯ

Фундаменты-монолитные железобетонные, бетон BI5, типоразмеров – 8 и сборные железобетонные по ГОСТ 24022-80, типоразмеров – 2

Фундаментные балки – сборные железобетонные по серии I.4I5-I вып.I, типоразмеров – I

Блоки для стен подвалов – бетонные по ГОСТ I3579-78, типоразмеров – IO

Колонны – сборные железобетонные по серии I.823.I-2 вып.I, типоразмеров – 2

Стены – двухслойные панели из легких бетонов по серии I.832.I-9 вып.I,2, типоразмеров – 9

Перегородки – из сборных железобетонных панелей по серии I.030.9-2, типоразмеров – 5; кирпичные из полнотелого глиняного кирпича пластического прессования по ГОСТ 530-80 М"IOO" на растворе М"25"

Балки покрытия – железобетонные по серии I.462.I-IO/80 вып.I,2, типоразмеров – I

Плиты перекрытий каналов по серии 3.006.I-2/82 вып.I-I,типоразмеров – I

Покрытие – сборные железобетонные плиты по серии I.865.I-II вып.I, типоразмеров – IO; по серии I.865.I-4/84 вып.3, типоразмеров – 5

Перемычки – железобетонные по ГОСТ 948-84, типоразмеров – I

Полы – бетонные, цементные, мозаичные (терраццо), из керамических плиток, линолеума

Кровля – четырехслойный рулонный ковер с утеплителем (пенополистирол ПСБ-С γ =40 кг/м3, λ =0,04; керамзитовый гравий γ=600 кг/м3, λ =0,I7)

Лестницы – стальные по серии I.450.3-3 вып.I, типоразмеров – 2

Окна – деревянные по ГОСТ I2506-8I, типоразмеров – 3

Ворота – распашные по серии I.435.9-I7 вып.0,I,2,3,4, типоразмеров – I

Двери по ГОСТ 24698-8I, типоразмеров – 5; по ГОСТ 6629-74, типоразмеров – 6

Наибольшая масса монтажного элемента (стеновая панель) – 7,5 т

H5UA ОТДЕЛКА

НАРУЖНАЯ

Стеновые панели окрашиваются полимерной краской светлых тонов

ВНУТРЕННЯЯ

Штукатурка, окраска силикатной, известковой, масляной краской, облицовка глазурованной плиткой

C3GA ИНЖЕНЕРНОЕ ОБОРУДОВАНИЕ

Водопровод – объединенный: хозяйственно-питьевой от городских сетей. Напор на вводе – 40 м

Канализация – раздельная:производственная, жирная, внутренние водостоки в сети промплощадки

Отопление – водяное с параметрами теплоносителя T=I50-70°C от котельной предприятия

Вентиляция – приточно-вытяжная с механическим побуждением

Горячее водоснабжение – централизованное от котельной предприятия

Электроосвещение – лампами накаливания и люминесцентное

Электроснабжение – от низковольтных сетей напряжением 380/220 В через трансформаторную подстанцию, расположенную в главном производственном здании

Устройства связи – телефон, радио, пожарная автоматическая сигнализация

J3O8 СКОРОСТНОЙ НАПОР ВЕТРА – 23 кгс/м2 / 0,23 кПа

J3N8 ВЕС СНЕГОВОГО ПОКРОВА – IOO кгс/м2 / I,0 кПа

R2C0 СТЕПЕНЬ ОГНЕСТОЙКОСТИ – вторая

G2DD КЛИМАТИЧЕСКИЙ РАЙОН СССР – Ш

N1BD РАСЧЕТНАЯ ТЕМПЕРАТУРА НАРУЖНОГО ВОЗДУХА – минус 30°C

G2EE ИНЖЕНЕРНО-ГЕОЛОГИЧЕСКИЕ УСЛОВИЯ – – обычные

МЯСОЖИРОВОЙ ЦЕХ ХЛАДОБОЙНИ ДЛЯ СКОТА МОЩНОСТЬЮ IO ТОНН МЯСА В СМЕНУ	ОТРАСЛЕВЫЕ ТИПОВЫЕ ПРОЕКТНЫЕ РЕШЕНИЯ 4I2-I-060.22.87	Лист 3 Страница 5

ПЛАН РАЗМЕЩЕНИЯ ТЕХНОЛОГИЧЕСКОГО ОБОРУДОВАНИЯ НА ОТМ. 0.000

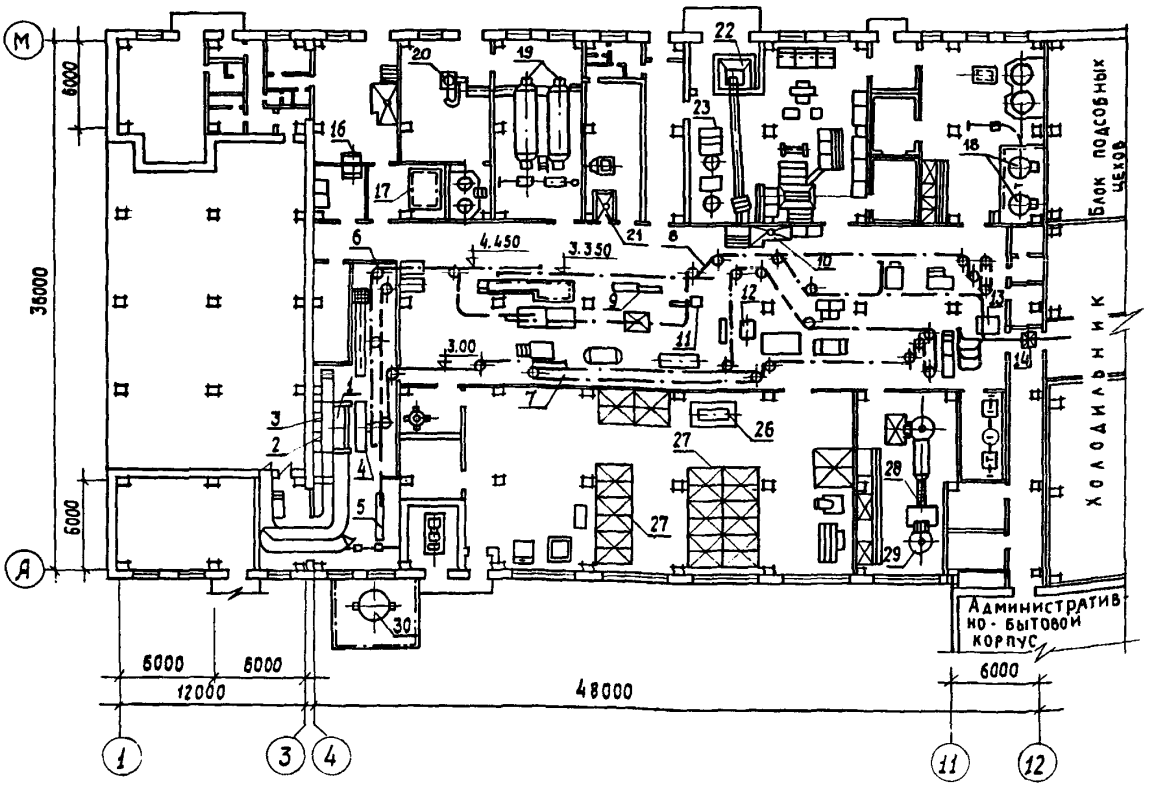

ЭКСПЛИКАЦИЯ ОБОРУДОВАНИЯ

Поз.	Наименование и марка	Кол.	Поз.	Наименование и марка	Кол.
I	Бокс для оглушения крупного рогатого скота и свиней "Г6-ФБА"	I	I4	Весы подвесные монорельсовые циферблатные "ВМ-ЦЦ3"	I
2	Аппарат для электрооглушения крупного рогатого скота "ФЭОР-УЧ"	I	I5	Шкаф для эндокринного сырья	I
3	Установка для электрооглушения свиней "ФЭОС-УЧ"	I	I6	Установка стерилизации условно-годного мяса "К7-ФС2-Б"	I
4	Лебедка электрическая для подъема крупного рогатого скота "ЛМБ-I"	I	I7	Камера холодильная "КХС-2-I2Б"	I
5	Элеватор цепной для подъема туш мелкого рогатого скота "Г6-ФЭЦ"	I	I8	Отстойник для жира "ОЖ-0,85"	4
6	Линия первичной переработки крупного рогатого скота и свиней	I	I9	Котел вакуумный горизонтальный "КВМ-4,6А"	2
7	Линия первичной переработки мелкого рогатого скота	I	20	Кормодробилка молотковая "КДМ-2"	I
8	Конвейер для разделки туш крупного рогатого скота или свиней		2I	Камера для стерилизации тележек	I
9	Установка для механической съемки шкур "AI-ФУУ"	I	22	Бункер для каныги	I
I0	Стол для нутровки туш	3	23	Машина для обработки слизистых субпродуктов "Г6-ФЦС"	I
II	Таль для съемки шкур с туш свиней "ТЭ050"	I	24	Машина универсальная для обработки кишок "ФОК"	3
I2	Установка для механической съемки шкур с туш мелкого рогатого скота "ФСБ"	I	25	Автоклав для вытопки жира "К7-ФА2Ж"	2
I3	Весы напольные циферблатные РП-2Ц I3Б"	I	26	Барабан для обработки шкур "Я8-ФКМ"	I
			27	Стеллаж для посола шкур	22
			28	Машина для шарки шерстных субпродуктов "Г6-ФШ"	I
			29	Печь для опалки шерстных субпродуктов "ССЛ-2АМ"	I
			30	Воздухосборник "В-8"	I

МЯСОЖИРОВОЙ ЦЕХ ХЛАДОБОЙНИ ДЛЯ СКОТА МОЩНОСТЬЮ IO ТОНН МЯСА В СМЕНУ

ОТРАСЛЕВЫЕ ТИПОВЫЕ ПРОЕКТНЫЕ РЕШЕНИЯ 4I2-I-060.22.87

Лист 3
Страница 6

	Наименование		Всего	Удельный показатель
V1IA	СТОИМОСТЬ			
V1IB	Общая сметная стоимость	тыс. руб.	6II,57	-
	в том числе:			
V1IL	строительно-монтажных работ	"	4I6,45	-
V1IO	оборудования	"	I95,08	-
	Прочих затрат	"	0,04	-
V1IS	Стоимость строительно-монтажных работ на Iм2 общей площади здания	руб.	-	I43,I9
V1IR	Стоимость строительно-монтажных работ на Iм3 строительного объема	"	-	28,97
V1IV	Стоимость общая на расчетный показатель	"	-	6II57,0
V1JA	ТРУДОЕМКОСТЬ			
V1JF	Построечные трудовые затраты	чел.-дн.	I0044	-
V1JR	То же, на Iм3 строительного объема	"	-	0,698
V1JV	То же, на расчетный показатель	"	-	I004
V1KA	РАСХОДЫ			
V1KB	Расход строительных материалов			
	Цемент	т	369,62	-
	Цемент, приведенный к М400	"	359,42(I88,86)	-
	То же, на Iм2 общей площади	"	-	0,I2
	Сталь	"	85,I77	-
	Сталь, приведенная к классу А-I и марке Ст.3	"	87,5(68,6)	-
	То же, на Iм2 общей площади	"	-	0,03
	То же, на расчетный показатель	"	-	8,75
	Бетон и железобетон	м3	III0	-
	в том числе:			
	монолитный	"	344	-
	сборный	"	766	-
	То же, на Iм2 общей площади	"	-	0,38
	Лесоматериалы	"	I25,35	-
	Лесоматериалы, приведенные к круглому лесу	"	I57,98	-
	Кирпич	тыс.шт.	I52,08	-
	То же, на Iм2 общей площади	"	-	0,05

	Наименование		Всего	Удельн. показатель
V4KA	ЭКСПЛУАТАЦИОННЫЕ ПОКАЗАТЕЛИ			
V4KH	Расход воды	м3/сут	248,80	-
		м3/ч	27,70	-
	в том числе:			
	холодной	"	I73,85	-
		"	I8,84	-
	горячей	"	74,95	-
		"	8,8I	-
V4KI	Канализационные стоки	"	239,50	-
		"	29,60	-
V4KN	Тепла	ккал/ч	I40I800	-
		кВт	I630	
	в том числе:			
	на отопление	"	98900 / II5	-
	на вентиляцию	"	872900 / I0I5	-
	на горячее водоснабжение	"	430000 / 500	-
	Тепла на отопление Iм2 общей площади	"	-	34,0 / 0,04
V4KK	Потребная электрическая мощность	кВт	325	-
	ТЕХНИЧЕСКИЕ ХАРАКТЕРИСТИКИ			
G?NB	Объем строительный	м3	I4372	-
V1NP	Объем строительный на расчетный показатель	"	-	I437,2
G?OC	Площадь застройки	м2	2267,6	-
G?OB	Общая площадь	"	2908,4	-
V1OK	Общая площадь на расчетный показатель	"	-	290,8

В скобках указана потребность в строительных материалах без учета расходов на изготовление сборных изделий, конструкций

МЯСОЖИРОВОЙ ЦЕХ ХЛАДОБОЙНИ ДЛЯ СКОТА МОЩНОСТЬЮ 10 ТОНН МЯСА В СМЕНУ

ОТРАСЛЕВЫЕ ТИПОВЫЕ ПРОЕКТНЫЕ РЕШЕНИЯ 412-I-060.22.87

ДОПОЛНИТЕЛЬНЫЕ ДАННЫЕ

Расчетный показатель – одна тонна выработки мяса (Всего расчетных единиц – 10)

Сметная документация составлена в нормах и ценах 1984 г.

87ЕА СОСТАВ ПРОЕКТНОЙ ДОКУМЕНТАЦИИ

Альбом I ч.I,2	ТХ	– Технология производства
Альбом II	АР	– Архитектурные решения
Альбом III	КМ	– Конструкции металлические
Альбом IУ	КЖ	– Конструкции железобетонные
Альбом У	КЖИ	– Строительные изделия
Альбом УI	ХС	– Холодильные установки и системы
Альбом УII	ВК	– Внутренние водопровод и канализация
Альбом УIII	ОВ	– Отопление и вентиляция
Альбом IX	ЭУ	– Энергетические установки и системы
Альбом X	ЭМ	– Силовое электрооборудование и электрическое освещение
Альбом XI	СС	– Связь и сигнализация
Альбом XII	АТХ	– Автоматизация технологии производства
Альбом XIII	АХС	– Автоматизация холодильных установок и систем
Альбом XIУ	АВК	– Автоматизация систем водопровода и канализации
Альбом XУ	АОВ	– Автоматизация систем отопления и вентиляции
Альбом XУI	АЭУ	– Автоматизация энергетических установок и систем
Альбом XУII	СО	– Спецификации оборудования
Альбом XУIII	ВМ	– Ведомость потребности в материалах
Альбом XIX	С	– Сметы

Объем проектных материалов, приведенных к формату А4 – 1720 форматок

87ВА АВТОР ПРОЕКТА Гипромясомолпром, 129041, Москва, Б.Переяславская, 16

87НА УТВЕРЖДЕНИЕ Утвержден Минмясомолпромом СССР, приказ от 02.08.85 № 260.
Введен в действие Гипромясом, приказ от 25.12.86 № 81А.
Срок действия – 1990 г.

87КА ПОСТАВЩИК Гипромясомолпром, 129041, Москва, Б.Переяславская, 16

Катал.л. № 059982

gost.e-ecolog.ru