К-2	СТРОИТЕЛЬНЫЙ КАТАЛОГ Часть 2 **ТИПОВЫЕ ПРОЕКТЫ ПРЕДПРИЯТИЙ, ЗДАНИЙ И СООРУЖЕНИЙ**	90-0269.13.89
СССР ЦИТП	БЛОК-СЕКЦИЯ 5-ЭТАЖНАЯ 20-КВАРТИРНАЯ ТОРЦОВАЯ ЛЕВАЯ 3.3.3.1 (ДЛЯ СТРОИТЕЛЬСТВА В ГОРОДЕ ЛИПЕЦКЕ И ЛИПЕЦКОЙ ОБЛАСТИ)	УДК 728.2.011
МАРТ 1990	ЗОНАЛЬНЫЙ ТИПОВОЙ ПРОЕКТ	На 4 страницах Страница 1

ФАСАД IIс-Iс

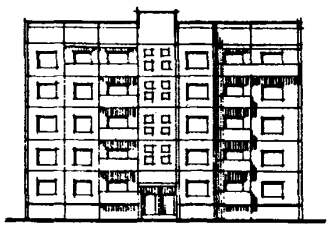

РАЗРЕЗ I-I

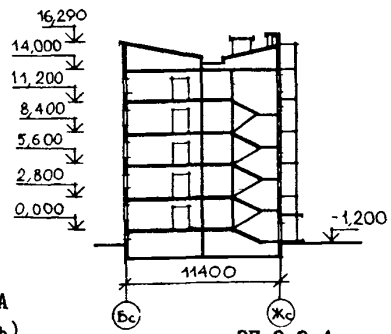

ЭБ 5,6

ПЛАН ТИПОВОГО ЭТАЖА
(неизменяемая часть)

ЭБ 2,3,4

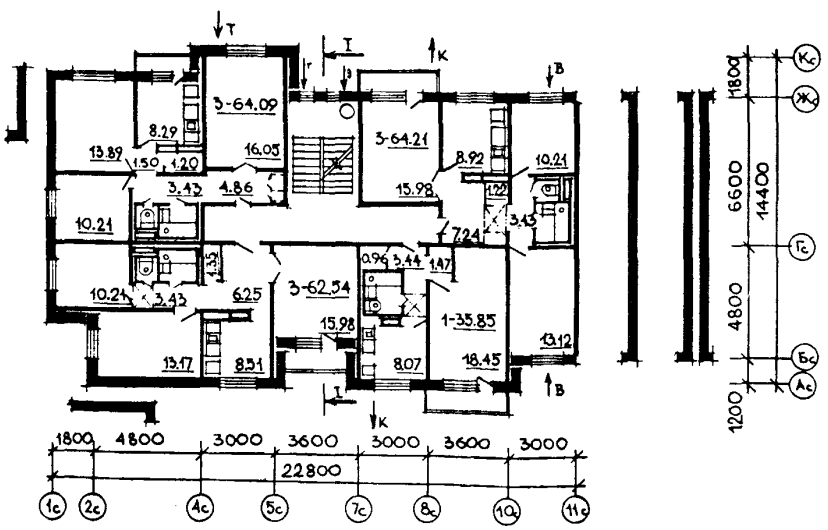

ЭКСПЛИКАЦИЯ КВАРТИР

Квартиры	Количество	Площадь, м2	
		общая	общая без учета летних помещений
Однокомнатные - I	5	36,83	35,85
Трехкомнатные - 3	5	65,19	64,21
Трехкомнатные - 3	5	64,77	64,09
Трехкомнатные - 3	5	63,77	62,54
Средняя площадь квартиры		57,64	56,67

gost.e-ecolog.ru

БЛОК-СЕКЦИЯ 5-ЭТАЖНАЯ 20-КВАРТИРНАЯ ТОРЦОВАЯ ЛЕВАЯ I.3.3.3. (ДЛЯ СТРОИТЕЛЬСТВА В ГОРОДЕ ЛИПЕЦКЕ И ЛИПЕЦКОЙ ОБЛАСТИ)	ЗОНАЛЬНЫЙ ТИПОВОЙ ПРОЕКТ 90-0269.I3.89	Страница 2

D2BA СТРОИТЕЛЬНЫЕ КОНСТРУКЦИИ

Конструктивная схема с поперечными и продольными несущими стенами и опиранием панелей перекрытия по контуру

Фундаменты - ленточные: плиты по ГОСТ I3580-85, блоки по ГОСТ I3579-78 Типоразмеров - 4

Стены наружные - однослойные панели с толщиной 350 мм из шлакопемзобетона γ=I500 кгс/м3 Типоразмеров - I2

Стены цокольные и парапетные - однослойные шлакопемзобетонные панели толщиной 330 и 300 мм γ=I700 кгс/м3 Типоразмеров - I0

Стены внутренние - несущие железобетонные плоские панели толщиной 200, I60, I40 и I20 мм Типоразмеров - 8

Перекрытия - железобетонные плоские панели толщиной I60 мм Типоразмеров - 6

Покрытие - плиты плоские однослойные из шлакопемзобетона γ=I900 кгс/м3 Типоразмеров - 6

Перегородки - сборные железобетонные толщиной 80 мм Типоразмеров - 2

Вентблоки - самонесущие изделия толщиной 300 мм с вертикальными каналами железобетонные по серии I.I34.I-I2 вып1 Типоразмеров - 2

Балконы - железобетонные плоские плиты из мелкозернистого шлакопемзобетона γ=I900 кгс/м3 Типоразмеров - 4

Крыша - с теплым чердаком и внутренним водостоком

Кровля - безрулонная

Санузлы - железобетонные санитарно-технические кабины по серии I.I88-5 вып.I0

Лестницы - сборные железобетонные площадки и марши, офактуренные шлифованным мозаичным слоем Типоразмеров - 5

Двери наружные - остекленные и глухие по ГОСТ 24698-8I Типоразмеров - 3

Двери внутренние - щитовые по ГОСТ 6629-74

Окна с раздельными переплетами по ГОСТ II2I4-86 Типоразмеров - 4

Встроенное оборудование - шкафы, антресоли серия I.I72.5-6

Полы - линолеум на теплозвукоизоляционной основе, дощатый, керамическая плитка, линолеум безосновный, мозаичный

Наибольшая масса монтажного элемента перекрытия 9,5 т

H5UA ОТДЕЛКА

Наружная

Фактурный слой из декоративного бетона

Облицовка цоколя керамической плиткой "Кабанчик". Рельефные панели торцов с покраской кремнийорганическими эмалями КО-I74

Внутренняя

В жилых комнатах - оклейка стен обоями улучшенного качества и побелка потолков

в кухнях - масляная покраска стен на высоту I,8 м с облицовкой керамической плиткой кухонного фронта на высоту 0,6 м между напольными и навесными шкафами, включая боковые стены у плиты и мойки;

в ванной - масляная покраска стен на высоту I,8 м с облицовкой керамической плиткой цокольной части на высоту 0,I5 м и стен, к которым примыкают санитарные приборы на высоту I,8 м, с экраном перед ванной;

в уборной - масляная покраска на высоту I,8 м с облицовкой керамической плиткой цокольной части на высоту 0,I5 м

C3CA ИНЖЕНЕРНОЕ ОБОРУДОВАНИЕ

Водопровод - хозяйственно-питьевой, расчетный напор у основания стояков - I9,2 м

Канализация - хозяйственно-бытовая в городскую сеть; водосток - внутренний с открытым выпуском или наружную сеть дождевой канализации

Отопление - водяное центральное с температурой теплоносителя I05-70°С. Система однотрубная с конвекторами "Аккорд"

Вентиляция - естественная вытяжка из кухонь и санузлов

Горячее водоснабжение - от внешней сети, расчетный напор у основания стояков I9,7 м

Электроснабжение - от внешней сети, напряжение 380/220 В

Освещение - лампами накаливания

Устройства связи - радиотрансляционная сеть, телефонные вводы, телеантенны, система домофонов

Мусоропровод - с камерой на I этаже по серии I.I74.I-I

C2ED ОСНАЩЕНИЕ ЗДАНИЯ

Оборудование кухонь и санузлов - газовые плиты, мойки, унитазы, ванны, умывальники

J30B НОРМАТИВНОЕ ЗНАЧЕНИЕ ВЕТРОВОГО ДАВЛЕНИЯ 30 кгс/м3 0,30 кПа

R2CO СТЕПЕНЬ ОГНЕСТОЙКОСТИ - вторая

N1BD РАСЧЕТНАЯ ТЕМПЕРАТУРА НАРУЖНОГО ВОЗДУХА минус 27°С

G2DD КЛИМАТИЧЕСКИЙ ПОДРАЙОН - IIВ (Липецк и область)

J3NB НОРМАТИВНОЕ ЗНАЧЕНИЕ ВЕСА СНЕГОВОГО ПОКРОВА 100 кгс/м2 0,98 кПа

C1BF ОРИЕНТАЦИЯ - широтная

G2EE ИНЖЕНЕРНО-ГЕОЛОГИЧЕСКИЕ УСЛОВИЯ - обычные

БЛОК-СЕКЦИЯ 5-ЭТАЖНАЯ 20-КВАРТИРНАЯ ТОРЦОВАЯ ЛЕВАЯ I.3.3.3. (ДЛЯ СТРОИТЕЛЬСТВА В ГОРОДЕ ЛИПЕЦКЕ И ЛИПЕЦКОЙ ОБЛАСТИ)	ЗОНАЛЬНЫЙ ТИПОВОЙ ПРОЕКТ 90-0269.I3.89	Страница 3

	Наименование		Всего	На I м2 общей площади квартир
V1IA	СТОИМОСТЬ			
V1IB	Общая сметная стоимость	тыс.руб.	I89,04	0,I64
	в том числе:			
V1IL	строительно-монтажных	"	I87,04	0,I63
V1IO	оборудования	"	2,0	-
V1JA	ТРУДОЕМКОСТЬ			
V1JF	Построечные трудовые затраты	чел.дн.	2045	I,77
V1KA	РАСХОДЫ			
V1KB	Расходы строительных материалов			
	Цемент	т	3I2	0,27
	Цемент, приведенный к М400	"	304(I,I)	0,26
	в том числе: на сборные изделия	"	303	0,26
	Сталь	"	30(2,7)	0,026
	в том числе:			
	на сборные изделия	"	27,3	-
	Бетон и железобетон	м3	I063	0,92
	в том числе:			
	монолитный тяжелый	"	24	-
	легкий	"	9	-
	сборный тяжелый	"	67I	-
	легкий	"	359	-
	Лесоматериалы	"	74	0,064
	Лесоматериалы, приведенные к круглому лесу	"	I25	0,I08
	Кирпич	тыс.шт.	0,5	-
	Масса конструкций и материалов	т	224I	I,94
	Масса надземной части (от низа перекрытия технического подполья)	"	2022	I,75

	Наименование		Всего	На I м2 общей площади квартир
V4KA	ЭКСПЛУАТАЦИОННЫЕ ПОКАЗАТЕЛИ			
V4KH	Расход воды холодной	л/с	0,76	-
	горячей	"	I,03	-
V4KI	Канализационные стоки	"	3,I8	-
V4KM	Тепла	ккал/ч	2I2272	-
		кВт	246,9	
	в том числе: на отопление	"	9I07I	-
			I05,9	
	на горячее водоснабжение	"	I2I20I	-
			I4I,0	
	Тепла на отопление I м2 общей площади без лет.пом.	"	-	80 / 0,09
V4KJ	Газа	нм3/ч	5,7	-
V4KK	Потребная электрическая мощность	кВт	22,0	-
	Эксплуатационные затраты	руб/год	I0520	9,I
	ТЕХНИЧЕСКИЕ ХАРАКТЕРИСТИКИ			
C3NB	Объем строительный	м3	4996,66	4,32
	в том числе: подземной части	"	76I,48	-
C30C	Площадь застройки	м2	303,38	-
C30I	общая квартир	"	II55,36	-
C30B	общая без учета летних помещений	"	II33,45	-
	летних помещений	"	64,76	-
	Площадь внеквартирных помещений	"	88,76	-

В скобках указывается потребность строительных материалов без учета расходов на изготовление сборных изделий, конструкций

ДОПОЛНИТЕЛЬНЫЕ ДАННЫЕ

Показатели приведены для торцовой левой блок-секции, I-го варианта фасадов, для обычных условий строительства при расчетной температуре минус 27°С с ленточными фундаментами.

В проекте предусмотрены варианты: фасада, свайных фундаментов, подвала.

Расчетный показатель I м2 общей площади квартир.

Смета составлена для I.2 территориального района в нормах и ценах I984 г.

БЛОК-СЕКЦИЯ 5-ЭТАЖНАЯ 20-КВАРТИРНАЯ ТОРЦОВАЯ ЛЕВАЯ I.3.3.3. (ДЛЯ СТРОИТЕЛЬСТВА В ГОРОДЕ ЛИПЕЦКЕ И ЛИПЕЦКОЙ ОБЛАСТИ)	ЗОНАЛЬНЫЙ ТИПОВОЙ ПРОЕКТ 90-0269.I3.89	Страница 4

В7ЕА

СОСТАВ ПРОЕКТНОЙ ДОКУМЕНТАЦИИ

АС.0-I	Общие архитектурно-строительные решения
АС.0I-I	Архитектурно-строительные решения ниже отм. 0.000
АС.I-I	Архитектурно-строительные решения выше отм. 0.000
ОВ.I-I	Отопление и вентиляция ниже и выше отм. 0.000
ВКГ.I-I	Внутренний водопровод и канализация ниже и выше отм. 0.000
ВКГ.I-2	Внутренний газопровод
Э.I-I	Электрооборудование ниже и выше отм. 0.000
УС.I-I	Устройства связи и сигнализация ниже и выше отм. 0.000
ДФ.I-I	Система домофонов
Д.I-I	Диспетчеризация инженерного оборудования
УАС.I-I	Узлы монтажные ниже отм. 0.000
УАС.I-2	Узлы монтажные выше отм. 0.000
УАС.2-I	Узлы, фрагменты архитектурно-строительных решений
УАС.2.5-I	Элементы блокировок ниже отм. 0.000
УАС.2.5-2	Элементы блокировок выше отм. 0.000
УАС.3-I	Узлы и детали архитектурных решений
ИЖ.I.I-I	Панели наружных цокольных стен однослойные, шлакопемзобетонные
ИЖ.I.I-4	Панели наружных стен однослойные, шлакопемзобетонные
ИЖ.I.I-3	Панели наружных парапетных стен однослойные, шлакопемзобетонные
ИЖ.2.I-I	Панели внутренних цокольных стен
ИЖ.2.I-2	Панели внутренних стен
ИЖ.3.I-2	Панели перекрытий толщиной I60 мм
ИЖ.4.I-I	Плиты, козырьки, ограждения балконов и лоджий, элементы входов
ИЖ.4.I-2	Изделия крыши
ИЖ.4.I-3	Изделия сантехкабин
ИЖ.4.I-4	Доборные изделия
ИЖ.4.I-5	Оголовки свай и прогоны
ИМ.I-I	Изделия металлические
ИД.I-I	Изделия деревянные
ИЖ.СЦ.I	Сметные цены на изделия заводского изготовления
СМ I	Сметная документация
СО I	Спецификация оборудования
ВМ I	Ведомости потребности в материалах на неизменяемую часть блок-секций
ВМ 5.I-I	Ведомости потребности в материалах на неизменяемую часть элементов блокировки
ТЭ I-I	Техническая эксплуатация

Объем проектных материалов, приведенных к формату А4 - 2650 форматок
в том числе изделий заводского изготовления - I570 форматок

В7ВА АВТОР ПРОЕКТА институт "Липецкгражданпроект", 398053, площадь Победы, 8

В7НА УТВЕРЖДЕНИЕ утвержден Липецким облисполкомом. Постановление № 542 от I8.I2. I989г
Введен в действие институтом "Липецкгражданпроект", приказ № II9 "п" от I9 декабря I989 г.

В7КА ПОСТАВЩИК институт "Липецкгражданпроект", 398053, г.Липецк, площадь Победы, 8

gost.e-ecolog.ru

Подписано в печать 26.II.90. Тираж [illegible] экз. Заказ 799. ЦИТП Госстроя СССР