ГОСУДАРСТВЕННЫЙ СТАНДАРТ
СОЮЗА ССР

ЛИФТЫ ЭЛЕКТРИЧЕСКИЕ ГРУЗОВЫЕ

ОСНОВНЫЕ ПАРАМЕТРЫ И РАЗМЕРЫ

ГОСТ 8823–85
(СТ СЭВ 4326–83)

Издание официальное

ГОСУДАРСТВЕННЫЙ КОМИТЕТ СССР
ПО ДЕЛАМ СТРОИТЕЛЬСТВА
Москва

gost.e-ecolog.ru

РАЗРАБОТАН Министерством строительного, дорожного и коммунального машиностроения

ИСПОЛНИТЕЛИ

Е. А. Нефедов (руководитель темы), **Л. И. Вайсбурд, В. М. Волков, Е. В. Эмме**

ВНЕСЕН Министерством строительного, дорожного и коммунального машиностроения

Зам. министра **А. С. Шавреев**

УТВЕРЖДЕН И ВВЕДЕН В ДЕЙСТВИЕ Постановлением Государственного комитета СССР по делам строительства от 21 июня 1985 г. № 93

УДК 621.876.113—83:69.026.6:006.354 Группа Ж22

ГОСУДАРСТВЕННЫЙ СТАНДАРТ СОЮЗА ССР

ЛИФТЫ ЭЛЕКТРИЧЕСКИЕ ГРУЗОВЫЕ

Основные параметры и размеры

Electric goods lifts. Basic parameters and dimensions

ГОСТ 8823—85

(СТ СЭВ 4326—83)

Взамен
ГОСТ 8823—67,
ГОСТ 9322—67,
ГОСТ 13415—67,
ГОСТ 13416—67

ОКП 48 3621

Постановлением Государственного комитета СССР по делам строительства от 21 июня 1985 г. № 93 срок введения установлен

с 01.01.86

Несоблюдение стандарта преследуется по закону

1. Настоящий стандарт распространяется на электрические грузовые лифты общего назначения (далее — лифты): обычные, с монорельсом, выжимные и тротуарные, устанавливаемые в общественных зданиях и зданиях промышленных предприятий.

Лифты с наружной кнопочной простой системой управления предназначены для подъема и спуска только грузов. Лифты с внутренней кнопочной простой системой управления (лифты для работы с проводником) и лифты со смешанной простой системой управления предназначены для подъема и спуска разновременно грузов и пассажиров.

Примечание. Лица, сопровождающие груз, не являются пассажирами.

Стандарт соответствует СТ СЭВ 4326—83 в части, указанной в справочном приложении 1, и международному стандарту ИСО 4190/2—82 в части грузоподъемности, номинальной скорости, размеров кабины, ширины дверей кабины и шахты.

Термины, применяемые в настоящем стандарте, и их пояснения приведены в справочном приложении 2.

2. Лифты должны изготавливаться в соответствии с требованиями настоящего стандарта и ГОСТ 22011—76.

3. Основные параметры лифтов должны соответствовать указанным в табл. 1.

4. Лифты обычные грузоподъемностью 500, 1000, 2000 и 3200 кг со скоростью 0,5 м/с и лифты грузоподъемностью 5000 кг допускается изготавливать до 01.01.91.

Издание официальное Перепечатка воспрещена

© Издательство стандартов, 1985

Таблица 1

Вид лифта	Грузоподъемность, кг	Номинальная скорость, м/с	Высота подъема, м, не более	Число остановок, не более	Питающая электрическая сеть
Обычный	400*	0,4; 0,63; 1,0	75	20	Род тока: переменный трехфазный Номинальная частота, Гц; 50; 60** Номинальное напряжение, В: при частоте 50 Гц: 220; 240**; 380; 415** при частоте 60 Гц: 220; 230; 240; 254; 380; 400; 415; 440
	500	0,5			
	630	0,4; 0,63* 1,0			
	1000	0 4; 0,5; 0 63*; 1.0			
	1600	0,4; 0.63*	45	14	
	2000	0,4; 0,5; 0,63*			
	2500	0,25*; 0.4			
	3200	0.5			
	4000; 5000; 6300	0,25			
С монорельсом	1000	0,4; 0.5	45	12	
	2000	0,5			
	2500	0,4			
	3200	0.5			
Выжимной	500	0.5	25	8	
	630	0,4			
	1000	0,4; 0,5			
	1600	0,4			
	2000	0,4; 0,5			
	2500	0,4			
	3200	0,5			

Продолжение табл. 1

Вид лифта	Грузоподъемность, кг	Номинальная скорость, м/с	Высота подъема, м, не более	Число остановок, не более	Питающая электрическая сеть
Тротуарный	500	0,18	6,5	3	То же
	630	0,2			

* Лифты изготавливаются по согласованию с изготовителем.

** Для лифтов, поставляемых на экспорт. Изготовление — по согласованию с изготовителем.

Лифты выжимные грузоподъемностью 500, 1000, 2000 и 3200 кг со скоростью 0,5 м/с допускается изготавливать до 01.01.92.

Лифты с монорельсом грузоподъемностью 1000, 2000 и 3200 кг со скоростью 0,5 м/с и лифты тротуарные грузоподъемностью 500 кг допускается изготавливать до 01.01.93.

5. Отклонение рабочей скорости лифта не должно превышать ±15% значения номинальной скорости, указанной в табл. 1.

6. Конструктивное исполнение основных частей лифтов должно соответствовать указанному в табл. 2.

7. Основные размеры (внутренние) кабин, шахт и машинных помещений лифтов обычных, с монорельсом и выжимных должны соответствовать указанным в табл. 3, 4 и на черт. 1, 2.

Основные размеры (внутренние) платформы, шахты и машинного помещения лифтов тротуарных должны соответствовать указанным в табл. 5 и на черт. 3, 4.

Чертежи не определяют конструкцию лифтов и их основных частей, расположение машинного помещения (в плане) относительно шахты, расположение входной двери в машинное помещение.

8. Разность диагоналей шахты в плане не должна быть более 25 мм.

9. Отклонение стен шахты от вертикальной плоскости допускается в пределах допусков на ширину и глубину шахты, указанных в табл. 3—5.

10. Кабины лифтов с монорельсом должны иметь детали крепления подвесного пути (монорельс и т. п.).

Привалочная плоскость этих деталей должна быть расположена от пола кабины на расстоянии $(h-65)\pm10$ мм (h — высота кабины, указанная в табл. 3 и 4).

Таблица 2

Конструктивный признак основной части лифта		Конструктивное исполнение основной части лифта			
		обычного	выжимного	с монорельсом	тротуарного
Вид кабины (платформы*)		Непроходная или проходная			Проходная
Конструкция дверей	кабины (платформы)	Горизонтально-раздвижная			Без дверей
	шахты	Распашная двухстворчатая			
Вид привода дверей	кабины	Ручной			Платформа дверей не имеет
	шахты	Ручной			
Расположение противовеса относительно кабины		Сбоку			Без противовеса
Вид шахты		Глухая			
Расположение машинного помещения относительно шахты		Вверху над шахтой	Сбоку шахты**	Вверху над шахтой	Внизу сбоку шахты
Вид системы управления		Внутренняя кнопочная простая с сигнальным вызовом кабины с каждой погрузочной площадки (для работы с проводником)			Наружная кнопочная простая (для работы без

Продолжение табл. 2

Конструктивный признак основной части лифта	Конструктивное исполнение основной части лифта			
	обычного	выжимного	с монорельсом	тротуарного
Вид системы управления	Наружная кнопочная простая (для работы без проводника) с управлением: с основной погрузочной площадки с сигнальным вызовом кабины с любой погрузочной площадки; со всех погрузочных площадок			проводника) с управлением с площадки расположения крышки люка шахты с сигнальным вызовом платформы с нижерасположенных погрузочных площадок
	Смешанная простая*** с управлением из кабины и погрузочных площадок (вызывные аппараты) для лифтов, у которых величина полезной площади пола кабины не *больше* установленной СТ СЭВ 2071—79 для соответствующей грузоподъемности		—	

* У тротуарного лифта.

** Машинное помещение может быть расположено по всей высоте шахты в любом месте при условии расположения его чистого пола не выше отметки пола верхней погрузочной площадки.

Допускается расположение пола машинного помещения ниже уровня нижней остановки.

*** Для лифтов, отмеченных в табл. 3 знаком «*».

Размеры

Грузоподъемность, кг	Номинальная скорость, м/с	Кабина					Шахта			
		Ширина b (пред. откл. +10)	Глубина l (пред. откл. ±10)	Высота h (пред. откл. +10)	Двери кабины (размеры проема)		Ширина b_1 (пред. откл. +30)	Глубина l_1 (пред. откл. +30)	Двери шахты (размеры проема)	
					Ширина b_2 (пред. откл. +15)	Высота h_2 (пред. откл. ±10)			Ширина b_3 (пред. откл. −10)	Высота h_3 (пред. откл. −10)
Лифты										
400	0,4; 0,63; 1,0	1100	1400	2200	1100	2200	2000*	1750*	1100	2200
630	0,4; 0,63; 1,0	1100*	1400*							
	0,4; 0,63; 1,0	1300	1750		1300		2250**	2100**	1300	
1000	0,4; 0,63; 1,0	1300*	1750*							
	0,4; 0,63; 1,0	1500	2250		1500		2260**	2600**	1500	
1600	0,4; 0,63	1500*	2250*				2600	2600		
	0,4; 0,63	1500	2700					3050		
2000	0,4; 0,63	1500*	2700*							
	0,4; 0,63	1700	2850		1700		2850*	3200**	1700	
2500	0,25; 0,4	1700* 2300	2850* 3150		2300		3700	3500	2300	

Таблица 3

В мм

Высота строительного проема для установки дверей шахты h_5	Разность отметок погрузочных площадок на		Высота шахты от верхней погрузочной площадки h_8 не менее	Глубина приямка h_9 (пред. откл. +25)	Машинное помещение			Расстояние от боковой стены шахты до оси кабины l (пред. откл. ±10)
	одной стороне шахты h_6	противоположных сторонах шахты h_7, 0 мм или не менее			Ширина b_4	Глубина l_4	Высота h_4	
Не менее					Не менее			
обычные								
2450	2600	1200	3600	1300	3400	2800	2750	1050
		1500						
	2700	2700	3700	1400				
	2600	1200	3600	1300				
		1500						
	2700	2700	3700	1400				
	2600	1200	3600	1300	3650	3150		1150
		1500						
	2700	2700	3700	1400				
	2600	1200	3600	1300				
		1500						
	2700	2700	3800	1400				
	2600	1200	3600	1300		3850		
		1500						
	2700	2700	3800	1400				
	2600	1200	3600	1400	4000			1350
		1500						
		1200				4300	3150	
		1500						
		1200						
		1500			4250	4450		1450
		1200						
					5100	4750		1850

Размеры

Грузоподъемность, кг	Номинальная скорость, м/с	Кабина					Шахта			
		Ширина b (пред. откл. +10)	Глубина l (пред. откл. ±10)	Высота h (пред. откл. +10)	Двери кабины (размеры проема)		Ширина b_1 (пред. откл. +30)	Глубина l_1 (пред. откл. +30)	Двери шахты (размеры проема)	
					Ширина b_3 (пред. откл. +15)	Высота h_3 (пред. откл. +10)			Ширина b_3 (пред. откл. −10)	Высота h_3 (пред. откл. −10)
4000	0,25	2300*	3150*	2200*** 2500	2300	2200 2600	3700	3500	2300	2200 2600
		2500	4050	2200*** 2600	2500	2200 2600	4000**	4400**	2500	2200 2600
6300		2500*	4050*	2200*** 2600		2200 2600				2200 2600
Лифты										
1000	0,4	1500	2250	2700	1500	2700	2600**	2600**	1500	2700
2500		2300	3150	3700 2700	2300	3700 2700	3700	3500	2300	3700 2700
Лифты										
630	0,4	1100*	1400*	2200	1100	2200	2100** 2350	1750** 2100	1100	2200
		1300	1750		1300		2450		1300	
1000		1300*	1750*					2600**		
		1500	2250		1500		2700**	3050	1500	
1600		1500*	2250*							
		1500	2700							
2000		1500*	2700*							
		1700	2850		1700		2950**	3200**	1700	
2500		1700*	2850*							
		2300	3150		2300		3700	3500	2300	

* Размеры кабин с полезной площадью пола величиной не более установ-системой управления и соответствующие ГОСТ 12.2.074—82 — ГОСТ 12.2.083—82

** Размеры шахт, которые обеспечиваются типовыми конструкциями шахт тельными организациями.

*** Лифты изготавливаются по согласованию с изготовителем.

Примечания

1. Глубина l указана для проходной кабины. Глубина непроходной кабины

2. Размер b_3 — расстояние между створками дверей, открытыми на 90°, или между створками.

Продолжение табл. 3

в мм

Высота строительного проема для установки дверей шахты h_5	Разность отметок погрузочных площадок на		Высота шахты от верхней погрузочной площадки h_8, не менее	Глубина приямка h_9 (пред. откл. +25)	Машинное помещение			Расстояние от боковой стены шахты до оси кабины i (пред. откл. ±10)
	одной стороне шахты h_6	противоположных сторонах шахты h_7, 0 мм или не менее			Ширина b_4	Глубина l_4	Высота h_4	
Не менее					Не менее			
2450	2600	1200	3800	1400	5100	4950	3450	1850
2850	3000		4200					
2450	2600		3800		5400	5850		2000
2850	3000		4200					
2450	2600		3800					
2850	3000		4200					
с монорельсом								
2950	3100	1200	4300	1300	4000	3850	2750	1350
3350	4100		5300	1400	5100	4750	3450	1850
2950	3100		4300					
выжимные								
2450	2600	1200	3600	1500	3000	2500	2400	1150
				1600	3300	2700		1250
				1700	3700	3000	2750	1350
				1800		3150		1450
						3450		1550
								1850

ленной ГОСТ 12.2.075—82. Лифты с указанными размерами кабины и смешанной допускается использовать в качестве пассажирских.

лифтов из сборных железобетонных элементов, поставляемыми подрядными строи-

меньше проходной до 50 мм.

размер ширины проема портальной части двери, если он меньше расстояния

Лифты обычные и с монорельсом

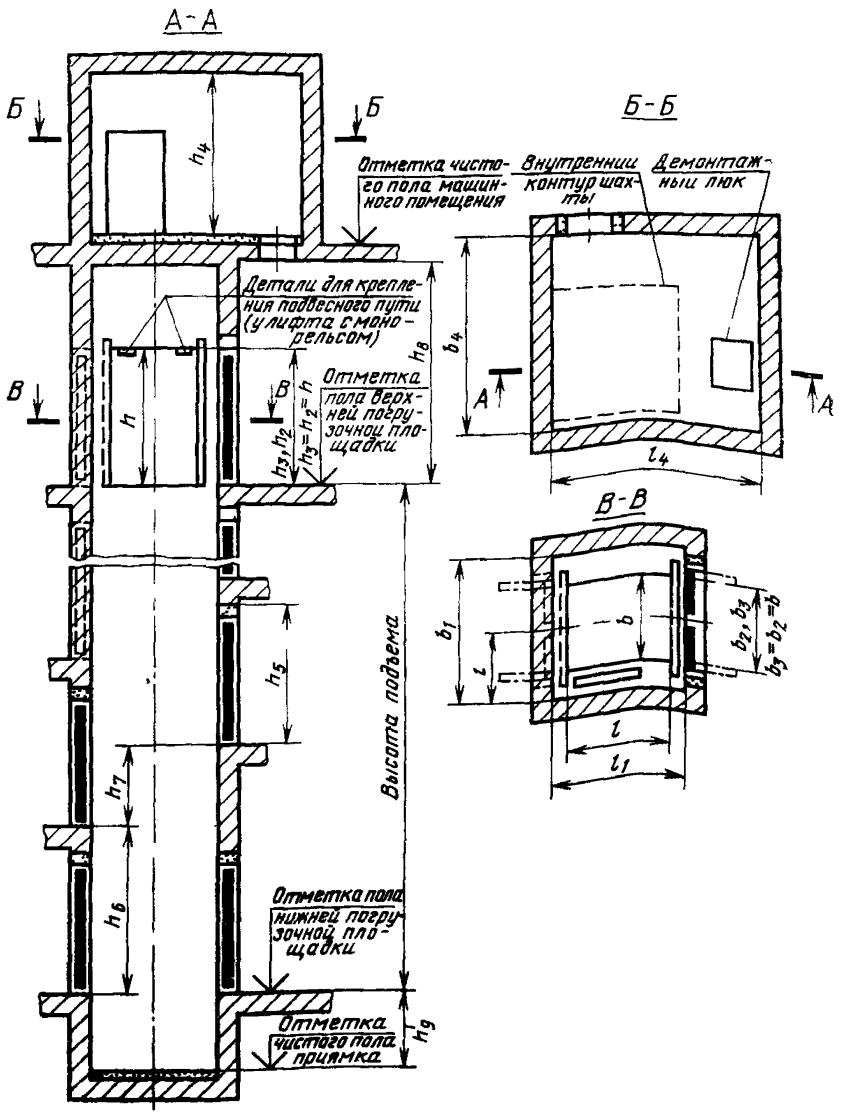

Черт. 1

Лифт выжимной

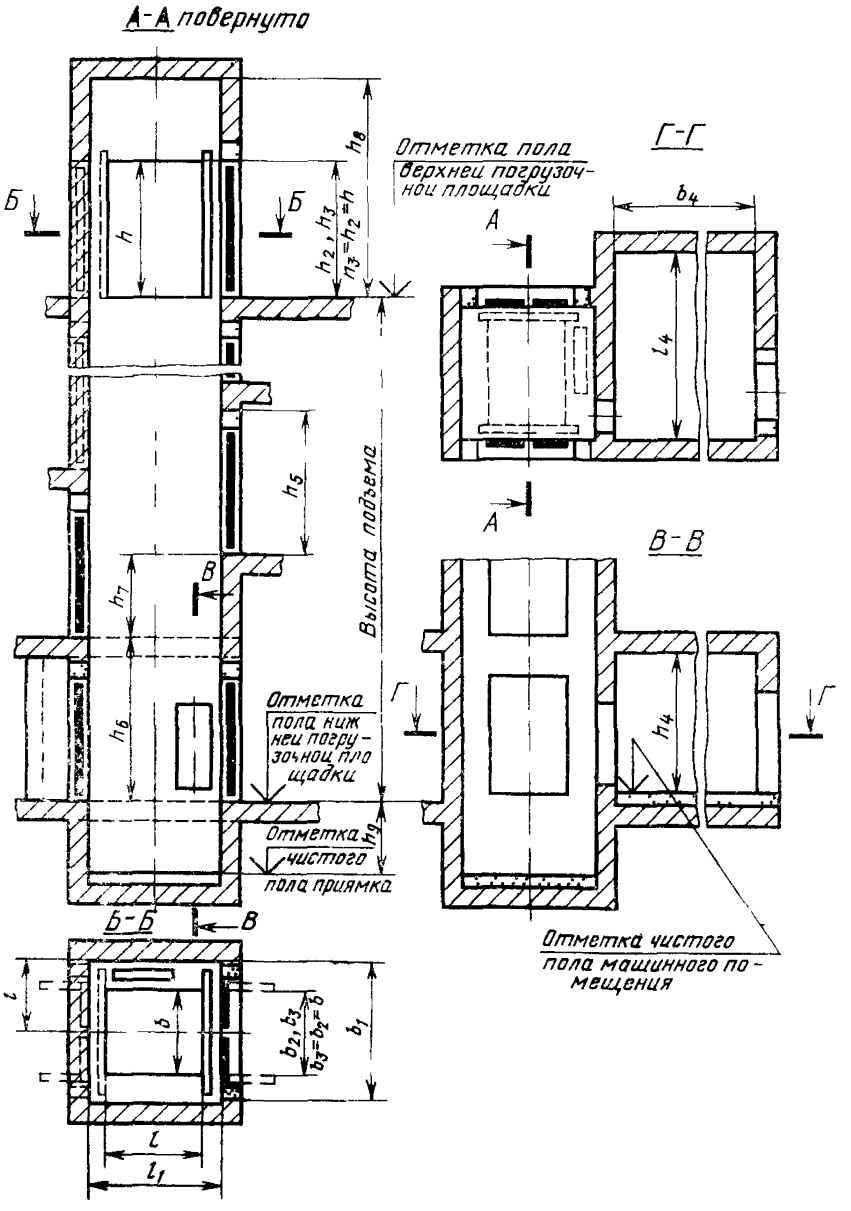

Черт 2

Размеры

Грузоподъемность, кг	Номинальная скорость, м/с	Кабина					Шахта			
		Ширина b (пред откл +10)	Глубина l (пред откл ±10)	Высота h (пред откл +10)	Двери кабины (размеры проема)		Ширина b_1 (пред откл +30)	Глубина l_1 (пред откл +30)	Двери шахты (размеры проема)	
					Ширина b_2, не менее	Высота h_2 (пред откл +10)			Ширина b_3 (пред откл. −10)	Высота h_3 (пред откл −10)
Лифты										
500	0,5	1000	1500	2000	850	2000	1600	1700	850	2000
		1500	2000		1250		2100	2200	1250	
1000		1400					2300	2700		
			2500						1650	2200
2000		1900		2200	1650	2200	2750			
			3000					3200		
3200		2400	3500		2050		3250	3700	2050	
5000	0,25	2900	4000	2400	2450	2400	3750	4200	2450	2400
Лифты										
500	0,5	1000	1500	2000	850	2000	1700	1700	850	2000
		1500	2000		1250		2200	2200	1250	
1000		1400	2000	2200	1250	2200	2250	2200	1250	2200
			2500				2750	2700		
2000		1900			1650				1650	
3200			3000				2850	3200		

Таблица 4

в мм

Высота строительного проема для установки дверей шахты h_6	Разность отметок погрузочных площадок на		Высота шахты от верхней погрузочной площадки h_8, не менее	Глубина приямка h_9 (пред. откл. +25)	Машинное помещение			Расстояние от боковой стены шахты до оси кабины l (пред. откл. ±10)
	одной стороне шахты h_6	противоположных сторонах шахты h_7, 0 мм или не менее			Ширина b_4	Глубина l_4	Высота h_4	
Не менее					Не менее			
обычные								
2250	2600	1200	3300	1300	2750	2700	2800	900
2450			3600		3150			1150
					3550	2900		1400
							3500	1550
						3200		
2650			4000		3850	3700		1800
					4150	4200		2050
выжимные								
2250	2600	1200	3100	1500	3000	2500	2450	975
								1225
2450			3300	1600	3300	2700	2450	1275
								1525
			3400	1700	3700		2800	1625
				1800		3200		

Размеры

Грузоподъемность, кг	Номинальная скорость, м/с	Кабина					Шахты			
		Ширина b (пред. откл. +10)	Глубина l (пред. откл. ±10)	Высота h (пред. откл. +10)	Двери кабины (размеры проема)		Ширина b_1 (пред. откл. +30)	Глубина l_1 (пред. откл. +30)	Двери шахты (размеры проема)	
					Ширина b_2, не менее	Высота h_2 (пред. откл. +10)			Ширина b_2 (пред. откл. −10)	Высота h_2 (пред. откл. −10)
Лифты										
1000	0,5	1900	2500	2700	1650	2700	2600	2700	1650	2700
				3700		3700				3700
				2700		2700				2700
2000				3700		3700	2750			3700
			3000	2700		2700		3200		2700
				3700		3700				3700
3200		2400	3500	2700	2050	2700	3250	3700	2050	2700
				3700		3700				3700

Примечания:

1. Глубина l указана для проходной кабины. Глубина непроходной каби
2. Размер b_3 — расстояние между створками дверей, открытыми на 90°, между створками.

Кабина лифта с монорельсом должна воспринимать усилие от встроенного в ней подвесного пути с сосредоточенной нагрузкой 500 кг на каждый метр этого пути. При этом суммарная нагрузка на кабину от подвесного пути, деталей его крепления к кабине, грузоподъемных средств и приспособлений, а также подвешенных на них грузов и грузов, размещенных на полу кабины, не должны превышать грузоподъемность лифта.

Примечание. Подвесной путь, детали его крепления к кабине, грузоподъемные средства и приспособления в объем поставки лифта не входят.

Продолжение табл. 4

в мм

Высота строительного проема для установки дверей шахты h_8	Разность отметок погрузочных площадок на		Высота шахты от верхней погрузочной площадки h_9, не менее	Глубина приямка h_9 (пред. откл. +25)	Машинное помещение			Расстояние от боковой стены шахты до оси кабины l (пред. откл. ±10)
	одной стороне шахты h_6	противоположных сторонах шахты h_7, 0 мм или не менее			Ширина b_4	Глубина l_4	Высота k_4	
Не менее					Не менее			
с монорельсом								
2950	3100	1200	4300	1300	3800	2900	2800	1400
3950	4100		5300					
2950	3100		4300					1550
3950	4100		5300				3500	
2950	3100		4300			3200		
3950	4100		5300					
2950	3100		4300		4300	3700		1800
3950	4100		5300					

ны меньше проходной до 50 мм.

или размер ширины проема портальной части двери, если он меньше расстояния

11. У тротуарных лифтов с подъемом платформы выше уровня крышки люка высота h_5 третьей остановки назначается при заказе лифта и устанавливается:

200 — 1400 мм — для лифтов со скоростью 0,2 м/с;

400 — 1000 мм — для лифтов со скоростью 0,18 м/с.

Лифты со скоростью 0,2 м/с должны иметь возможность опускания платформы до уровня крышки люка с остановками на любом уровне при управлении с кнопочного поста, расположенного на верхней погрузочной площадке.

Таблица 5

Размеры в мм

Наименование основных частей лифта			Номинальные размеры лифтов грузоподъемностью, кг		Пред. откл.
			500	630	
Платформа	Ширина b		1000	1100	+10
	Глубина l		1500	1400	±10
	Высота (в верхней точке дуги) h		2000	2000	±20
Шахта	Ширина b_1		1500	1600	+30
	Глубина l_1		1600	1500	+30
	Двери шахты (размеры проема)	Ширина b_2	850	1100	—10
		Высота h_2	2000	2000	+10
	Приямок	Ширина b_3	1860	2000	+20
		Глубина l_3	1600	1500	+30
		Глубина h_3	1250* или 1550**	1000* или 2000**	+25
	Расстояние от боковой стены шахты до продольной оси кабины (до оси шахтных дверей) i		750	800	±10
	Расстояние от погрузочной площадки с крышкой люка до первой нижележащей погрузочной площадки h_1, не менее		2600	2600	—
Машинное помещение	Ширина b_4, не менее		2440	2500	—
	Глубина l_4, не менее		1600	1900	—
	Высота h_4, не менее		1850	2200	—

* Для лифта с подъемом платформы до уровня крышки люка.
** Для лифта с подъемом платформы выше уровня крышки люка.

Лифт тротуарный с подъемом платформы до уровня крышки люка

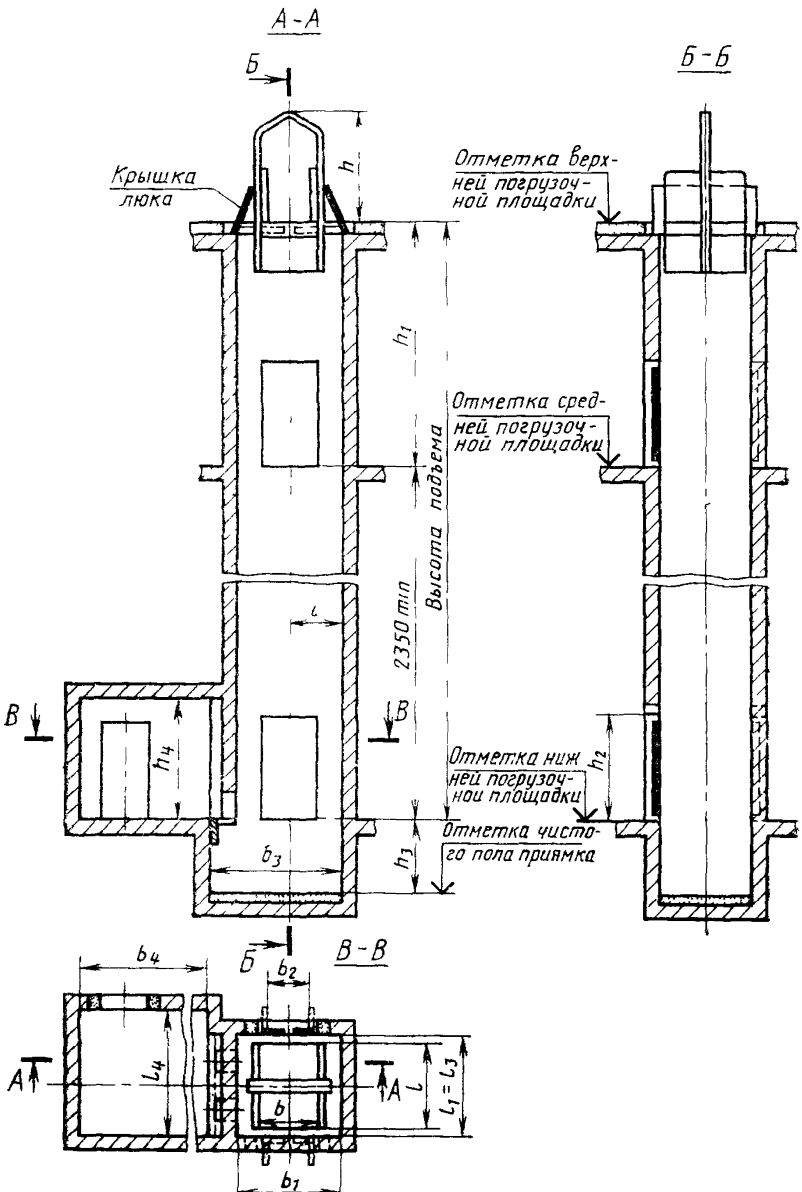

Черт. 3

Лифт тротуарный с подъемом платформы выше уровня крышки люка

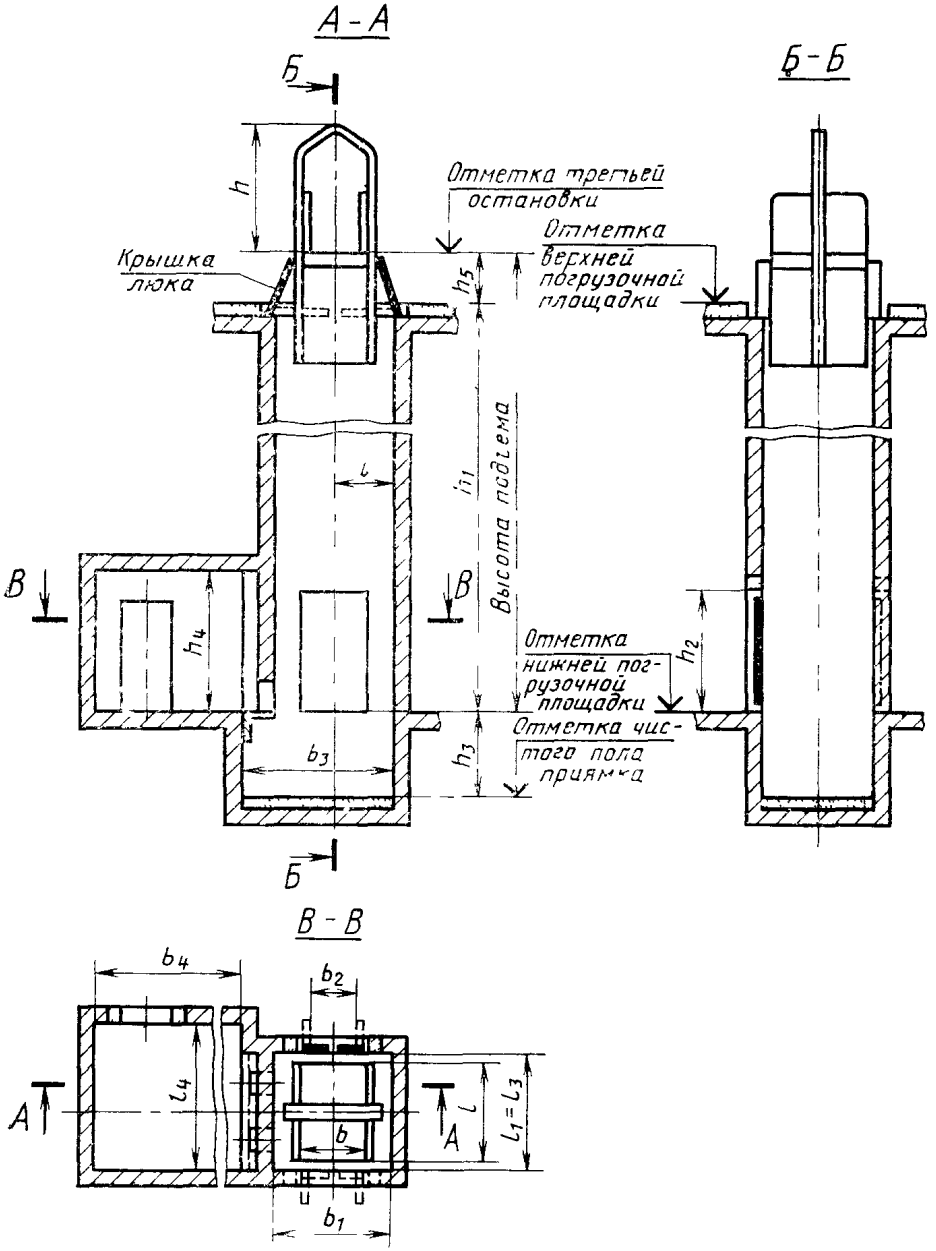

Черт 4

12. Строительная часть проектов лифтов должна соответствовать требованиям Альбома заданий на проектирование строительной части лифтовых установок, утвержденного Всесоюзным объединением «Союзлифтмаш» Минстройдормаша.

ПРИЛОЖЕНИЕ 1
Справочное

ИНФОРМАЦИОННЫЕ ДАННЫЕ О СООТВЕТСТВИИ ЛИФТОВ, УКАЗАННЫХ В ТАБЛ. 3 ГОСТ 8823—85, СТ СЭВ 4326—83

Таблица 1 ГОСТ 8823—85.

Грузоподъемность лифтов соответствует грузоподъемности, указанной в табл. 2 СТ СЭВ 4326—83.

Номинальная скорость движения кабины лифта соответствует номинальной скорости, указанной в табл. 2 СТ СЭВ 4326—83.

Таблица 3 и 4 ГОСТ 8823—85.

Внутренние размеры кабины (ширина, глубина, высота) соответствуют размерам кабины, указанным в табл. 2 СТ СЭВ 4326—83.

Размеры проемов дверей кабины и шахты соответствуют размерам, указанным в табл. 2 СТ СЭВ 4326—83.

ПРИЛОЖЕНИЕ 2
Справочное

ТЕРМИНЫ И ИХ ПОЯСНЕНИЯ

Лифт грузовой обычный — грузовой лифт, кабина которого подвешена за ее верхнюю часть.

Лифт грузовой с монорельсом — грузовой обычный лифт, в кабине которого предусмотрена возможность крепления подвесного пути (монорельса и т. п.).

Лифт грузовой выжимной — грузовой лифт, подъем кабины которого производится силой, действующей на нее снизу.

Лифт грузовой тротуарный — грузовой выжимной лифт, кабина которого выходит из шахты.

Редактор *В. П. Огурцов*
Технический редактор *О. Н. Никитина*
Корректор *А. И. Зюбан*

Сдано в наб. 23.09.85 Подп. к печ. 15.11.85 1,5 усл. печ. л. 1,5 усл. кр.-отт. 1,17 уч.-изд. л. Тир. 20000 Цена 5 коп.

Ордена «Знак Почета» Издательство стандартов, 123840, Москва, ГСП, Новопресненский пер., 3.
Калужская типография стандартов, ул. Московская. 256, Зак. 2648

Величина	Единица		
	Наименование	Обозначение	
		международное	русское
ОСНОВНЫЕ ЕДИНИЦЫ СИ			
Длина	метр	m	м
Масса	килограмм	kg	кг
Время	секунда	s	с
Сила электрического тока	ампер	A	А
Термодинамическая температура	кельвин	K	К
Количество вещества	моль	mol	моль
Сила света	кандела	cd	кд
ДОПОЛНИТЕЛЬНЫЕ ЕДИНИЦЫ СИ			
Плоский угол	радиан	rad	рад
Телесный угол	стерадиан	sr	ср

ПРОИЗВОДНЫЕ ЕДИНИЦЫ СИ, ИМЕЮЩИЕ СПЕЦИАЛЬНЫЕ НАИМЕНОВАНИЯ

Величина	Единица			Выражение через основные и дополнительные единицы СИ
	Наименование	Обозначение		
		международное	русское	
Частота	герц	Hz	Гц	$с^{-1}$
Сила	ньютон	N	Н	$м \cdot кг \cdot с^{-2}$
Давление	паскаль	Pa	Па	$м^{-1} \cdot кг \cdot с^{-2}$
Энергия	джоуль	J	Дж	$м^2 \cdot кг \cdot с^{-2}$
Мощность	ватт	W	Вт	$м^2 \cdot кг \cdot с^{-3}$
Количество электричества	кулон	C	Кл	с · А
Электрическое напряжение	вольт	V	В	$м^2 \cdot кг \cdot с^{-3} \cdot А^{-1}$
Электрическая емкость	фарад	F	Ф	$м^{-2} \cdot кг^{-1} \cdot с^4 \cdot А^2$
Электрическое сопротивление	ом	Ω	Ом	$м^2 \cdot кг \cdot с^{-3} \cdot А^{-2}$
Электрическая проводимость	сименс	S	См	$м^{-2} \cdot кг^{-1} \cdot с^3 \cdot А^2$
Поток магнитной индукции	вебер	Wb	Вб	$м^2 \cdot кг \cdot с^{-2} \cdot А^{-1}$
Магнитная индукция	тесла	T	Тл	$кг \cdot с^{-2} \cdot А^{-1}$
Индуктивность	генри	H	Гн	$м^2 \cdot кг \cdot с^{-2} \cdot А^{-2}$
Световой поток	люмен	lm	лм	кд · ср
Освещенность	люкс	lx	лк	$м^{-2} \cdot кд \cdot ср$
Активность радионуклида	беккерель	Bq	Бк	$с^{-1}$
Поглощенная доза ионизирующего излучения	грэй	Gy	Гр	$м^2 \cdot с^{-2}$
Эквивалентная доза излучения	зиверт	Sv	Зв	$м^2 \cdot с^{-2}$

gost.e-ecolog.ru