ГОСУДАРСТВЕННЫЙ СТАНДАРТ
СОЮЗА ССР

ОБОРУДОВАНИЕ ДЕРЕВООБРАБАТЫВАЮЩЕЕ

СТАНКИ КРУГЛОПИЛЬНЫЕ ОДНОПИЛЬНЫЕ ДЛЯ ПОПЕРЕЧНОЙ РАСПИЛОВКИ КРУГЛЫХ ЛЕСОМАТЕРИАЛОВ

ОСНОВНЫЕ ПАРАМЕТРЫ

ГОСТ 14951—79

Издание официальное

Е

Цена 3 коп.

ГОСУДАРСТВЕННЫЙ КОМИТЕТ СССР ПО СТАНДАРТАМ
Москва

gost.e-ecolog.ru

УДК 674.053 : 621.93 : 006.354 Группа Г52

ГОСУДАРСТВЕННЫЙ СТАНДАРТ СОЮЗА ССР

Оборудование деревообрабатывающее

СТАНКИ КРУГЛОПИЛЬНЫЕ ОДНОПИЛЬНЫЕ ДЛЯ ПОПЕРЕЧНОЙ РАСПИЛОВКИ КРУГЛЫХ ЛЕСОМАТЕРИАЛОВ

Основные параметры

Woodworking equipment. One blade circular sawing machines for round timbers cross cutting. Basic parameters

ГОСТ 14951—79

Взамен ГОСТ 14951—69

Постановлением Государственного комитета СССР по стандартам от 28 сентября 1979 г. № 3739 срок действия установлен

с 01.07.80
до 01.07.90

в части станков с высотой пропила 1000 мм —

с 01.01.83

Несоблюдение стандарта преследуется по закону

1. Настоящий стандарт распространяется на круглопильные однопильные станки общего назначения, предназначенные для поперечной распиловки круглых лесоматериалов для нужд народного хозяйства и на экспорт.

2. Основные параметры станков должны соответствовать указанным на чертеже и в таблице.

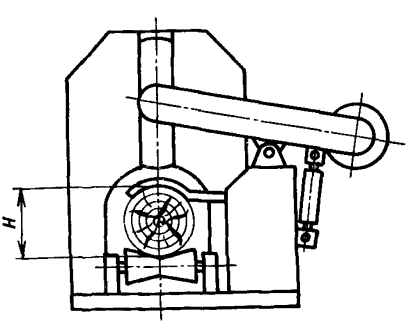

Чертеж не определяет конструкцию станков

Издание официальное **Перепечатка воспрещена**

★

Е

Переиздание. Июнь 1987 г.

© Издательство стандартов, 1987

Наименование основных параметров и размеров	Норма		
Наибольшая высота пропила H, мм	360	600	1000
Скорость резания, м/с, не менее	60		
Наибольшее число двойных ходов в минуту, не менее	15	9	6

3. По требованию заказчика станки должны комплектоваться транспортерами для лесоматериалов и отходов, обеспечивающими механизацию операций при распиловке.

Редактор *М. Е. Искандарян*
Технический редактор *И. Н. Капустина*
Корректор *И. Л. Асауленко*

Сдано в наб. 10.08.87. Подп. в печ. 28.09.87 0,25 усл. печ. л. 0,25 усл. кр.-отт. 0,09 уч.-изд. л. Тир. 4000 Цена 3 коп.

Ордена «Знак Почета» Издательство стандартов, 123840, Москва, ГСП, Новопресненский пер., 3
«Московский печатник». Москва, Лялин пер., 6. Зак. 1080

gost.e-ecolog.ru