

ГОСУДАРСТВЕННЫЙ СТАНДАРТ
СОЮЗА ССР

ДРОБИЛКИ

ТЕРМИНЫ И ОПРЕДЕЛЕНИЯ

ГОСТ 14916—82

Издание официальное

Цена 3 коп.

ГОСУДАРСТВЕННЫЙ КОМИТЕТ СССР ПО СТАНДАРТАМ
Москва

gost.e-ecolog.ru

РАЗРАБОТАН Министерством строительного, дорожного и коммунального машиностроения

ИСПОЛНИТЕЛИ

В. Н. Вязовикин, Р. Г. Прикащиков, Б. В. Клушанцев, В. М. Баскин, А. И. Косарев, А. И. Руденко, Е. А. Востокова

ВНЕСЕН Министерством строительного, дорожного и коммунального машиностроения

Зам. министра **А. И. Пискарев**

УТВЕРЖДЕН И ВВЕДЕН В ДЕЙСТВИЕ Постановлением Государственного комитета СССР по стандартам от 16 ноября 1982 г. № 4305

УДК 001.4:621.926.2:006.354 Группа Г00

ГОСУДАРСТВЕННЫЙ СТАНДАРТ СОЮЗА ССР

ГОСТ 14916—82

ДРОБИЛКИ

Термины и определения

Crushers. Terms and definitions

Взамен
ГОСТ 18600—73,
ГОСТ 14916—69

Постановлением Государственного комитета СССР по стандартам от 16 ноября 1982 г. № 4305 срок введения установлен

с 01.01.84

Настоящий стандарт устанавливает применяемые в науке, технике и производстве термины и определения понятий в области видов и основных исполнений дробилок.

Термины, установленные настоящим стандартом, обязательны для применения в документации всех видов, научно-технической, учебной и справочной литературе.

Для каждого понятия установлен один стандартизованный термин. Применение терминов — синонимов стандартизованного термина запрещается. Недопустимые к применению термины-синонимы приведены в качестве справочных и обозначены «Ндп».

Для отдельных стандартизованных терминов в стандарте приведены в качестве справочных их краткие формы, которые разрешается применять, когда исключена возможность их различного толкования. Установленные определения можно, при необходимости, изменять по форме изложения, не допуская нарушения границ понятий.

Когда необходимые и достаточные признаки понятия содержатся в буквальном значении термина, определение не приведено, и, соответственно, в графе «Определение» поставлен прочерк.

В стандарте в качестве справочных приведены иностранные эквиваленты ряда стандартизованных терминов на немецком (D), английском (E) и французском (F) языках. В стандарте приведены алфавитные указатели содержащихся в нем терминов на русском языке и их иностранных эквивалентов.

Издание официальное Перепечатка воспрещена

© Издательство стандартов, 1983

В стандарте имеется справочное приложение, в котором приведена классификация дробилок
Стандартизованные термины набраны полужирным шрифтом, их краткая форма — светлым, а недопустимые синонимы — курсивом.

Термин	Определение	Схема
	ОСНОВНЫЕ ПОНЯТИЯ	
1. **Дробление** D. Zerkleinerung E. Crushing F. Concassage	Разрушение твердого кускового материала на мелкие куски	—
2. **Дробилка** D. Brecher E Crusher F. Concasseur	Машина для дробления	—
	ВИДЫ ДРОБИЛОК	
3. **Щековая дробилка** D. Backenbrecher E. Jaw crusher F. Concasseur á mâchoires	Дробилка, дробление в которой осуществляется сжатием материала между щеками	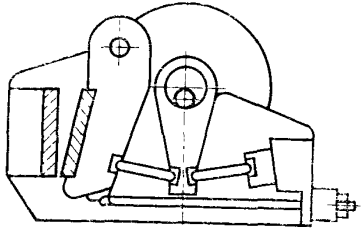

Термин	Определение	Схема
4. **Конусная дробилка** D. Kegelbrecher E. Gyratory crusher F. Concasseur á cône	Дробилка, дробление в которой осуществляется сжатием материала между конусами, расположенными один внутри другого	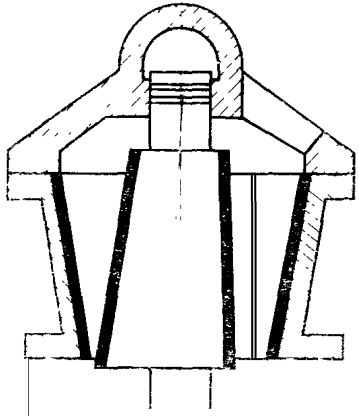
5. **Валковая дробилка** D. Walzenbrecher E. Roll crusher F. Concasseur á cylindres	Дробилка, дробление в которой осуществляется сжатием материала между вращающимися валками или валком и неподвижной плитой. Примечание. В соответствии с числом валков дробилке присваивают наименования: «Одновалковая», «Двухвалковая», «Трехвалковая» и т. д.	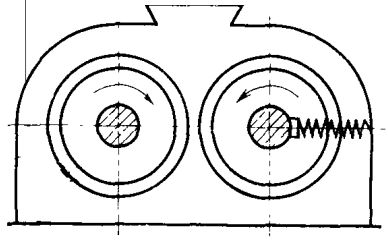

Термин	Определение	Схема
6. **Роторная дробилка** D Prallbrecher E. Impactor F. Concasseur á percussion	Дробилка, дробление в которой осуществляется ударами бил, жестко закрепленных на вращающемся вокруг горизонтальной оси роторе. Примечание. В соответствии с числом роторов дробилке присваивают наименования: «*Однороторная*», «*Двухроторная*», «Трехроторная» и т. д.	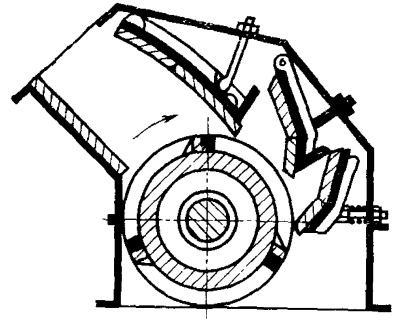
7. **Молотковая дробилка** D. Hammerbrecher E Hammermill F. Concasseur á marteaux articules	Дробилка, дробление в которой осуществляется ударами молотков, шарнирно закрепленных на вращающемся роторе. Примечание. В соответствии с числом роторов дробилке присваивают наименования: «*Одноротерная молотковая дробилка*», «Двухроторная молотковая дробилка», «Трехроторная молотковая дробилка» и т. д.	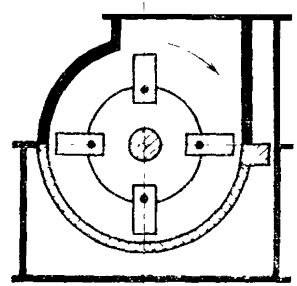

Термин	Определение	Схема
	ОСНОВНЫЕ ИСПОЛНЕНИЯ ДРОБИЛОК	
8. **Одноступенчатая дробилка** D. Einstufenbrecher E. Single-stage crusher F. Concasseur á stade unique	*Дробилка, в которой* загружаемый материал поступает одновременно на все основные рабочие органы. Примечание. Основным рабочим органом дробилки является сборочная единица или среда, передающая энергию кускам дробимого материала при непосредственном с ним контакте	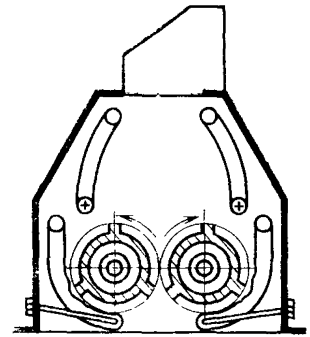
9. **Многоступенчатая дробилка**	Дробилка, в которой загружаемый материал *последовательно* поступает от одного основного рабочего органа или группы рабочих органов к другому основному рабочему органу или группе основных рабочих органов. Примечание. В соответствии с числом ступеней дробления дробилке присваивают наименования: «Двухступенчатая», «Трехступенчатая» и т. д.	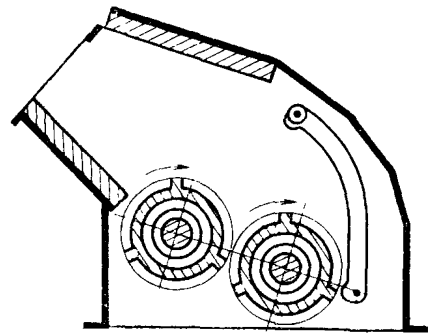

Термин	Определение	Схема
10. **Комбинированная дробилка**	Многоступенчатая дробилка с основными рабочими органами, характерными для дробилок разных видов	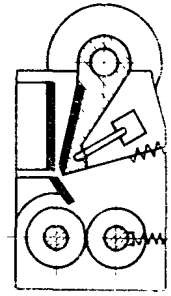
11. **Щековая дробилка с простым движением щеки**	Щековая дробилка, точки подвижной щеки которой движутся по прямым или дугам окружности, близким к прямым	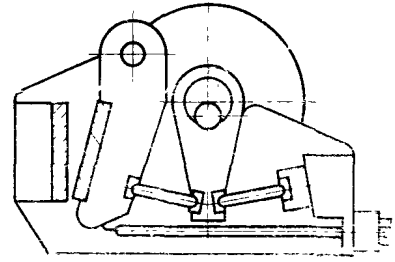

Термин	Определение	Схема
12. **Щековая дробилка со сложным движением щеки**	Щековая дробилка, точки подвижной щеки которой движутся по замкнутым кривым	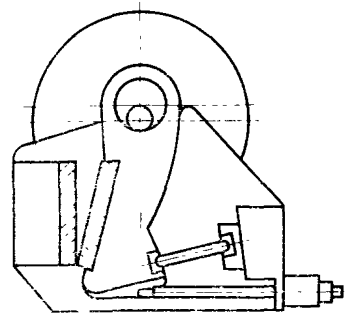
13. **Реверсивная роторная дробилка** D. Reversieverprallbrecher E. Reversible impactor F. Concasseur á percussion á fonctionnement reversible	Роторная дробилка с реверсивным вращением ротора (ов)	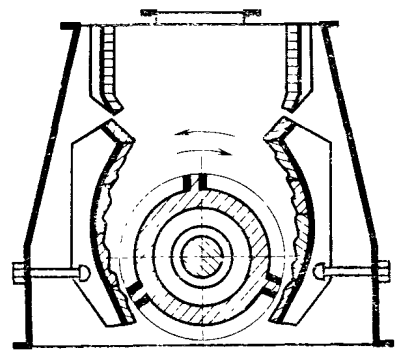

Термин	Определение	Схема
14. **Реверсивная молотковая дробилка** D. Reversieverhammerbrecher E. Reversible hammermill F. Concasseur á marteaux articules á fonctionnement reversible	Молотковая дробилка с реверсивным вращением ротора (ов)	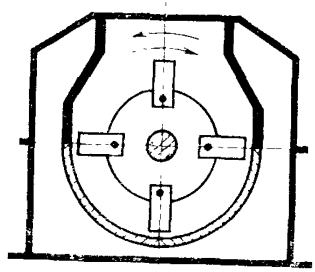
15. **Вертикальная молотковая дробилка** D. Vertikalhammerbrecher E. Vertical hammermill F. Concasseur á marteaux articules au rotor verticale	Молотковая дробилка с вертикальной осью вращения ротора	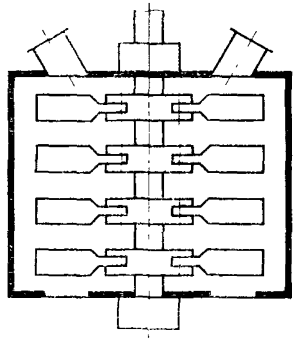

Термин	Определение	Схема
	ОБЩИЕ КОНСТРУКТИВНЫЕ ЭЛЕМЕНТЫ ДРОБИЛОК	
16. **Корпус дробилки** Корпус Ндп. *Рама* D. Brechergehüse E. Crusher housing F. Corps de concasseur	Опорная конструкция для крепления элементов дробилки	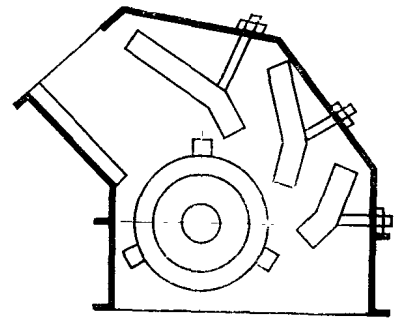
17. **Станина дробилки** Станина D. Brecherbett E. Crusher frame F. Bâti de concasseur	Часть корпуса дробилки, устанавливаемая на фундамент	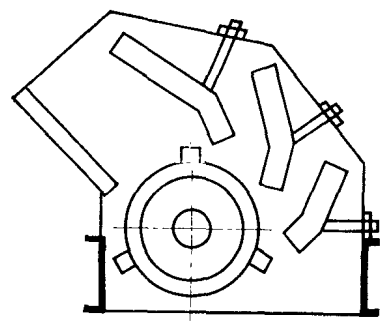

Термин	Определение	Схема
18. **Камера дробления** D. Brechraum E. Crushing chamber F. Chambre de concassage	Пространство между рабочими органами дробилки, в котором происходит дробление и перемещение материала	—
19. **Предохранительное устройство дробилки** Предохранительное устройство D. Brechschutzvorrichtung E. Crusher safety release F. Disprositif de sécurité de concasseur	Устройство для предохранения элементов дробилки от поломок при перегрузках	—

АЛФАВИТНЫЙ УКАЗАТЕЛЬ ТЕРМИНОВ НА РУССКОМ ЯЗЫКЕ

Дробилка 2
Дробилка валковая 5
Дробилка комбинированная 10
Дробилка конусная 4
Дробилка многоступенчатая 9
Дробилка молотковая 7
Дробилка молотковая вертикальная 15
Дробилка молотковая реверсивная 14
Дробилка одноступенчатая 8
Дробилка роторная 6
Дробилка роторная реверсивная 13
Дробилка щековая 3
Дробилка щековая со сложным движением щеки 12
Дробилка щековая с простым движением щеки 11
Дробление 1
Камера дробления 18
Корпус 16
Корпус дробилки 16
Рама 16
Станина 17
Станина дробилки 17
Устройство дробилки предохранительное 19
Устройство предохранительное 19

АЛФАВИТНЫЙ УКАЗАТЕЛЬ ТЕРМИНОВ НА НЕМЕЦКОМ ЯЗЫКЕ

Backenbrecher 3
Brecher 2
Brecherbett 17
Brechergehüse 16
Brechraum 18
Brechschutzvorrichtung 19
Einstufenbrecher 8
Hammerbrecher 7
Kegelbrecher 4
Prallbrecher 6
Reversieverhammerbrecher 14
Reversieverprallbrecher 13
Vertikalhammerbrecher 15
Walzenbrecher 5
Zerkleinerung 1

АЛФАВИТНЫЙ УКАЗАТЕЛЬ ТЕРМИНОВ НА АНГЛИЙСКОМ ЯЗЫКЕ

Crusher 2
Crusher frame 17
Crusher housing 16
Crusher safety release 19
Crushing 1
Crushing chamber 18

Gyratory crusher 4
Hammermill 7
Impactor 6
Jaw crusher 3
Reversible impactor 13
Reversible hammermill 14
Roll crusher 5
Single-stage crusher 8
Vertical hammermill 15

АЛФАВИТНЫЙ УКАЗАТЕЛЬ ТЕРМИНОВ НА ФРАНЦУЗСКОМ ЯЗЫКЕ

Bâti de concasseur 17
Chambre de concassage 18
Concassage 1
Concasseur 2
Concasseur á cône 4
Concasseur á cylindres 5
Concasseur á mâchoires 3
Concasseur á marteaux articules 7
Concasseur á marteaux articules á fonctionnement reversible 14
Concasseur á marteaux articules au rotor verticale 15
Concasseur á percussion 6
Concasseur á percussion á fonctionnement reversible 13
Concasseur á stade unique 8
Corps de concasseur 16
Disprositif de sécurité de concasseur 19

ПРИЛОЖЕНИЕ
Справочное

КЛАССИФИКАЦИЯ ДРОБИЛОК

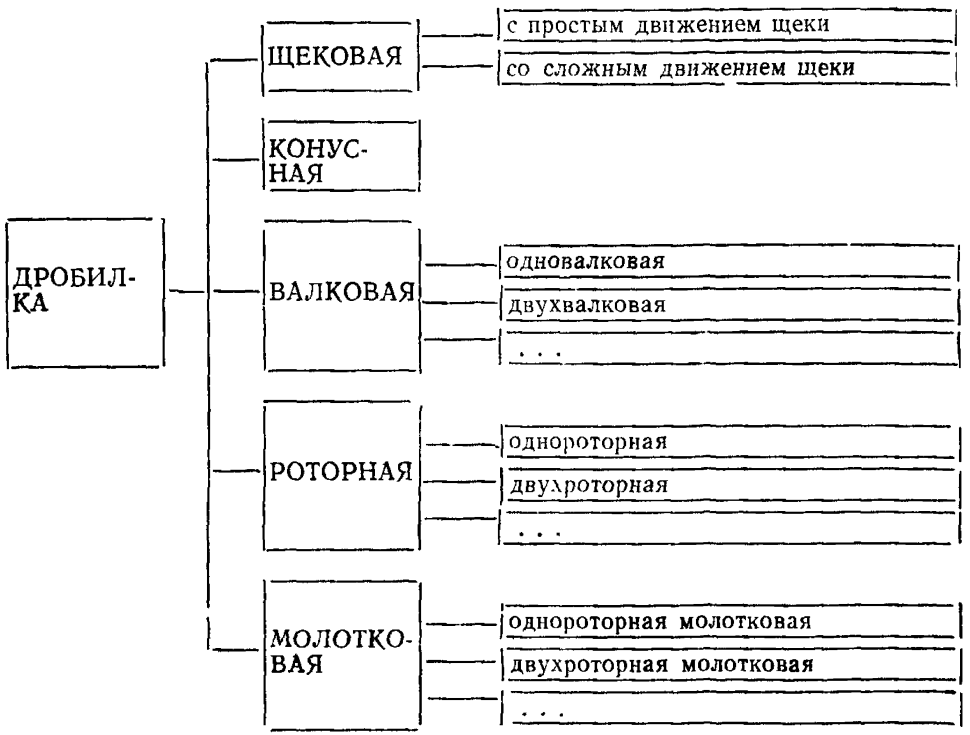

Редактор *А. Т. Шахназарова*
Технический редактор *А. Г. Каширин*
Корректор *Л. А. Пономарева*

Сдано в наб. 26.11.82 Подп. к печ. 12.01.83 1,0 п. л. 0,67 уч.-изд. л. Тир. 8000 Цена 3 коп.

Ордена «Знак Почета» Издательство стандартов, 123557, Москва, Новопресненский пер., 3.
Калужская типография стандартов, ул. Московская, 256. Зак. 3111

gost.e-ecolog.ru