СССР	СТРОИТЕЛЬНЫЙ КАТАЛОГ ЧАСТЬ 2 ТИПОВЫЕ ПРОЕКТЫ ПРЕДПРИЯТИЙ, ЗДАНИЙ И СООРУЖЕНИЙ	ТИПОВОЙ ПРОЕКТ 0901-9-12.83 УДК 628.1
ЦИТП	ФИЛЬТРЫ-ПОГЛОТИТЕЛИ для резервуаров чистой воды емкостью от 7910 до 10910м3 (вариант с клапанами)	DCQA
НОЯБРЬ 1983		На 2 листах На 3 страницах Страница I

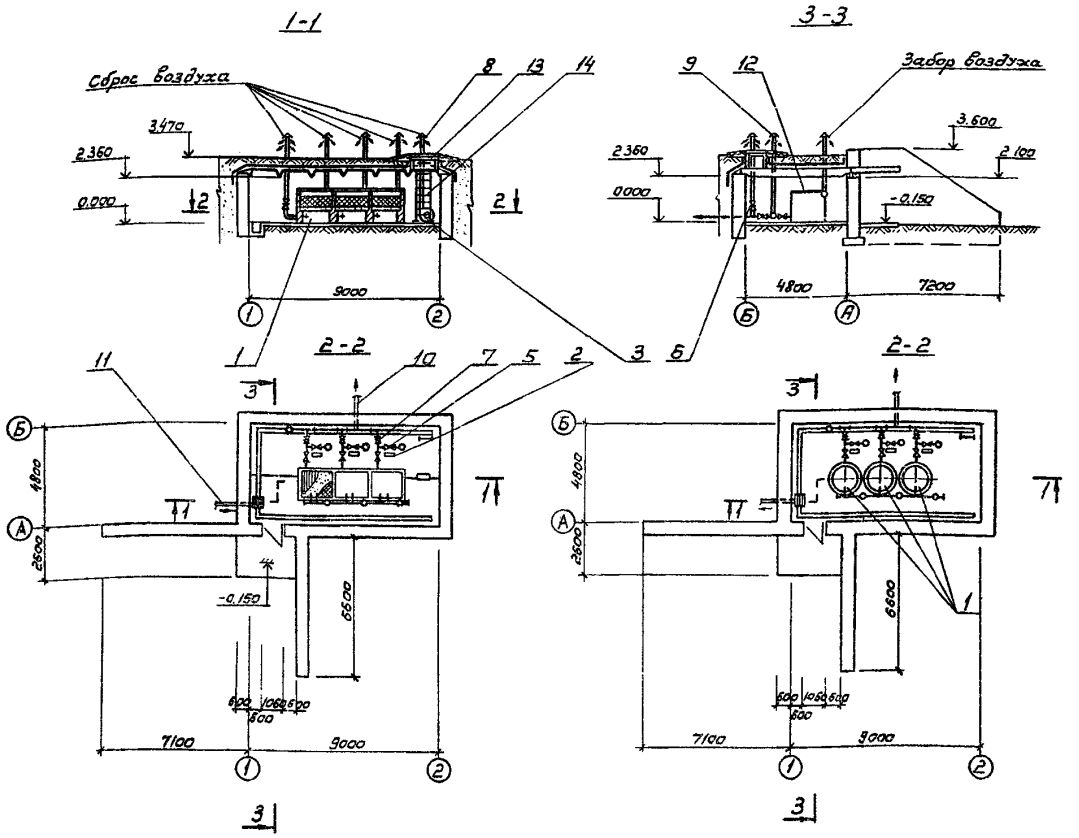

ЭКСПЛИКАЦИЯ ОБОРУДОВАНИЯ

Поз.	Наименование	Кол.	Поз.	Наименование	Кол.
I.	Фильтр	3	8.	Труба воздухозаборная	4
2.	Печь электронагревательная	3	9.	Труба выпускная	3
3.	Агрегат вентиляторный центробежный	I	I0.	Труба подающая	I
4.	Клапан Р=20 мм вод.ст.	3	II.	Труба сточная	I
5.	Клапан Р=50 мм вод.ст.	3	I2.	Крышка деревянная	3
6.	Задвижка с электроприводом	I	I3.	Люк-лаз	I
7.	Задвижка с ручным приводом	3	I4.	Лестница-стремянка	I

gost.e-ecolog.ru

ФИЛЬТРЫ-ПОГЛОТИТЕЛИ ДЛЯ РЕЗЕРВУАРОВ ЧИСТОЙ ВОДЫ ЕМКОСТЬЮ ОТ 7910 ДО 10910 м3 (ВАРИАНТ С КЛАПАНАМИ)	ТИПОВОЙ ПРОЕКТ 0901-9-12.83	Лист I Страница 2

D1AA ТЕХНИЧЕСКАЯ ХАРАКТЕРИСТИКА

Фильтры-поглотители предназначены для очистки воздуха, поступающего в резервуар, в климатических районах с расчетными температурами наружного воздуха от -5° до -30°С.

Фильтры-поглотители (ФП) по конструкции могут выполняться в четырех вариантах:

круглые из сборных железобетонных колец	- ФП1
круглые из стальных труб	- ФП1М
прямоугольные из кирпича	- ФП2К
прямоугольные из монолитного бетона	- ФП2Б

Для указанных емкостей резервуаров устанавливаются две камеры.

D2BA СТРОИТЕЛЬНЫЕ КОНСТРУКЦИИ И ИЗДЕЛИЯ

Стены - сборные из блоков бетонных для стен подвалов по ГОСТ 13579-78; плиты для ленточных фундаментов по серии I.112-5 в.I

Покрытие - плиты сборные по серии 3.006-3 в.П-2 одного типоразмера 5200х1490х320 из бетона М-300

Плиты и кольца люков - сборные из бетона М-200 по серии 3.900-3 в.7 ч.I

Кровля - 4 слоя гидроизола на битумной мастике

Лестница - стальная по серии I.459-2 в.3

Полы - бетон М-150

Дверь - деревянная по ГОСТ 14624-69 типоразмеров - I

Перемычки сборные по серии I.138-10 в.I одного типоразмера 1550х220х120 из бетона М-200.

Карнизная плита по серии I.138-2 в.I одного типоразмера

Сальники Ду=50-1400 мм по серии 3.901-5

Люк чугунный по ГОСТ 3634-79.

Наибольшая масса монтажного элемента (плита покрытия) - 3,13 тс

J3MB ВЕС СНЕГОВОГО ПОКРОВА 150 кгс/м2 / 1,47 кПа

M1BD РАСЧЕТНАЯ ТЕМПЕРАТУРА НАРУЖНОГО ВОЗДУХА минус 20,30° С

G2DD КЛИМАТИЧЕСКИЕ РАЙОНЫ И ПОДРАЙОНЫ СССР IВ, IГ, II, III, IУ

H5UA НАРУЖНАЯ ОТДЕЛКА

Поверхности стен камеры и подпорной стенки обмазываются горячим битумом по огрунтовке

C3GA ИНЖЕНЕРНОЕ ОБОРУДОВАНИЕ

Отопление - электрическое.
Вентиляция - механическая, вытяжная - периодического действия

Электроснабжение - от низковольтных сетей напряжением 380/220 вольт

Электроосвещение - лампами накаливания

G2EE ИНЖЕНЕРНО-ГЕОЛОГИЧЕСКИЕ УСЛОВИЯ - обычные

G2MQ СЕЙСМИЧНОСТЬ - до 6 баллов

V4KA ЭКСПЛУАТАЦИОННЫЕ ПОКАЗАТЕЛИ

V4KH Расход тепла - 3180,0 ккал/час
в том числе:
на отопление - 3180,0 ккал/час

V4KK ПОТРЕБНАЯ ЭЛЕКТРИЧЕСКАЯ МОЩНОСТЬ - 3,6кВт

G3DT ТЕХНОЛОГИЧЕСКИЙ ПРОЦЕСС

Воздух, забираемый из атмосферы через воздухозаборные трубы, пройдя очистку в фильтрах-поглотителях, поступает в резервуар.

ФИЛЬТРЫ-ПОГЛОТИТЕЛИ ДЛЯ РЕЗЕРВУАРОВ ЧИСТОЙ ВОДЫ ЕМКОСТЬЮ ОТ 7910 ДО 10910 м³ (ВАРИАНТ С КЛАПАНАМИ)	ТИПОВОЙ ПРОЕКТ 0901-9-12.83	Лист 2 Страница 3

ДАННЫЕ НА I КАМЕРУ

	Наименование		Для вариантов фильтров			
			ФП1	ФП1М	ФП2К	ФП2Б
V1IB	СТОИМОСТЬ					
V1IB	Общая сметная стоимость	тыс.руб.	9,70	11,05	9,60	9,68
	в том числе:					
V1IL	строительно-монтажных работ	тыс.руб.	8,93	10,28	8,84	8,92
V1ID	оборудования		0,77	0,77	0,76	0,76
V1JA	ТРУДОЕМКОСТЬ					
V1JF	Построечные трудовые затраты-	чел.дн.	183,35	233,85	189,20	185,79
V1KA	РАСХОДЫ					
V1KB	Расход строительных материалов					
	Цемент, приведенный к М 400	т	27,09	26,43	26,89	27,58
	Сталь, приведенная к классам A-I и C 38/23	т	2,50	5,20	2,28	2,29
	Бетон и железобетон	м3	110,82	108,75	108,75	113,44
	в том числе:					
	монолитный	м3	33,60	33,60	33,60	38,29
	сборный	м3	77,20	75,15	75,15	75,15
	Лесоматериалы, приведенные к круглому лесу	м3	1,21	1,21	1,21	1,71
	Кирпич	тыс.шт.	-	-	1,60	-

ДОПОЛНИТЕЛЬНЫЕ ДАННЫЕ

Расчетной единицей является I камера с фильтрами

V7BA СОСТАВ ПРОЕКТНОЙ ДОКУМЕНТАЦИИ

Альбом I	- Пояснительная записка, технологическая и строительная части
Альбом II	- Электротехническая часть
Альбом III	- Строительные изделия (из типового проекта 0901-9-1.83)
Альбом IV	- Заказные спецификации
Альбом V	- Сметы
Альбом VI	- Ведомости потребности в материалах

Объем проектных материалов, приведенных к формату А4 - 242 форматок

V7BA АВТОР ПРОЕКТА — ГИПРОКОММУНВОДОКАНАЛ, 103681, Москва, Рыбный пер.,3

V7HA УТВЕРЖДЕНИЕ — Утвержден Минжилкомхозом РСФСР, приказ № 18-ТД от 2.II.1982 г.
Введен в действие Гипрокоммунводоканалом приказ № 75 от 25.II.1982 г.
Срок действия типового проекта 1987г.

V7KA ПОСТАВЩИК — Тбилисский филиал ЦИТП,380058,г.Тбилиси,53,Авчальское шоссе,86а

Инв.№ 18891
Катал.л.№ 048548

Главный инженер института Н.Г.Хазиков

Главный инженер п ита Л.Н.Рыбский

gost.e-ecolog.ru