СССР	СТРОИТЕЛЬНЫЙ КАТАЛОГ ЧАСТЬ 2 ТИПОВЫЕ ПРОЕКТЫ ПРЕДПРИЯТИЙ, ЗДАНИЙ И СООРУЖЕНИЙ	ТИПОВОЙ ПРОЕКТ 0901-9-8.83 УДК 628.1
ЦИТП	ФИЛЬТРЫ-ПОГЛОТИТЕЛИ для резервуаров чистой воды емкостью от 50 до 730 м3 (вариант с клапанами)	DCQA
НОЯБРЬ 1983		На 2 листах На 3 страницах Страница I

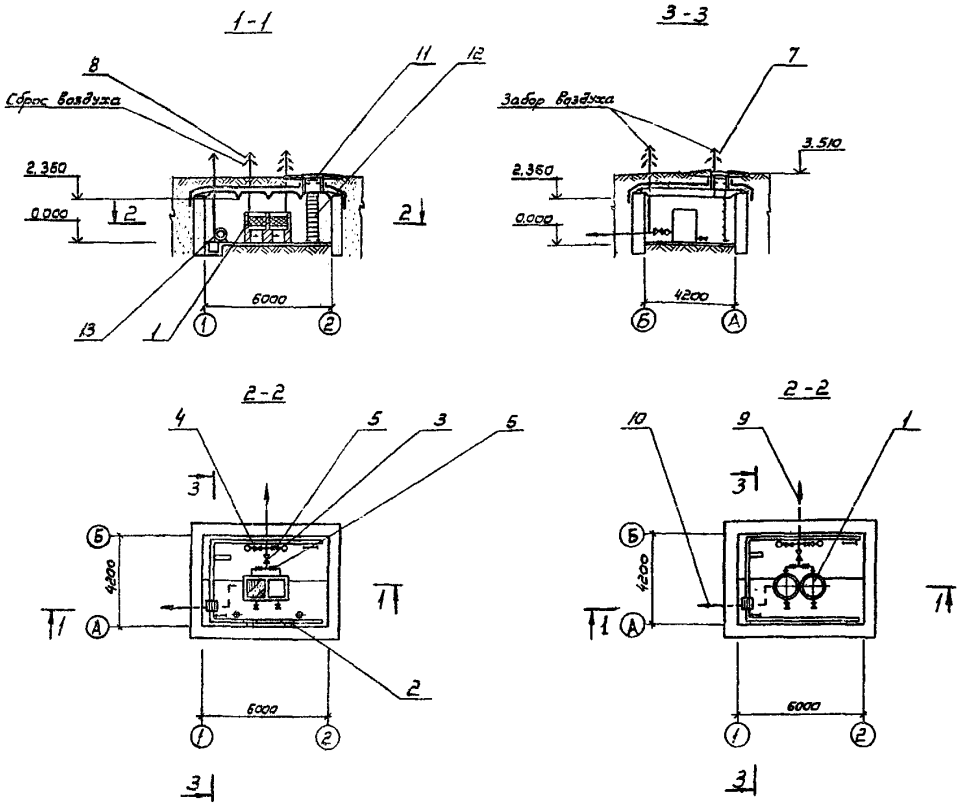

ЭКСПЛИКАЦИЯ ОБОРУДОВАНИЯ

Поз.	Наименование	Кол.	Поз.	Наименование	Кол.
I.	Фильтр	2	7.	Труба воздухозаборная	2
2.	Печь электронагревательная	2	8.	Труба выпускная	I
3.	Клапан Р=20 мм вод.ст.	I	9.	Труба подающая	I
4.	Клапан Р=50 мм вод.ст.	I	I0.	Труба сточная	I
5.	Задвижка с электроприводом	I	II.	Люк-лаз	2
6.	Задвижка с ручным приводом	2	I2.	Ластница-стремянка	2
			I3.	Агрегат вентиляторный центробежный	I

gost.e-ecolog.ru

ФИЛЬТРЫ-ПОГЛОТИТЕЛИ ДЛЯ РЕЗЕРВУАРОВ ЧИСТОЙ ВОДЫ ЕМКОСТЬЮ от 50 до 730 м3 (ВАРИАНТ С КЛАПАНАМИ)	ТИПОВОЙ ПРОЕКТ 0901-9-8.83	Лист I Страница 2

D1AA ТЕХНИЧЕСКАЯ ХАРАКТЕРИСТИКА

Фильтры-поглотители предназначены для очистки воздуха, поступающего в резервуар, в климатических районах с расчетными температурами наружного воздуха от -5° до -30°С.

Фильтры-поглотители (ФП) по конструкции могут выполняться в четырех вариантах:

круглые из сборных железобетонных колец	- ФПІ
круглые из стальных труб	- ФПІМ
прямоугольные из кирпича	- ФП2К
прямоугольные из монолитного бетона	- ФП2Б

Для указанных емкостей резервуаров устанавливается одна камера.

D2BA СТРОИТЕЛЬНЫЕ КОНСТРУКЦИИ И ИЗДЕЛИЯ

Стены - сборные из блоков бетонных для стен подвалов по ГОСТ 13579-78; плиты для ленточных фундаментов по серии I.112-5 в.I

Покрытие - плиты сборные по серии 3.006-3 в.П-2 одного типоразмера 4600х1490х360 из бетона М-300

Плиты и кольца люков - сборные из бетона М-200 по серии 3.900-3 в.7 ч.I

Кровля - 4 слоя гидроизола на битумной мастике

Лестница - стальная по серии I.459-2 в.3

Полы - бетон М-150

Сальники - набивные Ду=50-1400 мм по серии 3.901-5.

Люк чугунный по ГОСТ 3634-79.

Люк канализационный 1000х1000 по т.п. 902-9-1 в.I альбом 2

Наибольшая масса монтажного элемента (плита покрытия) - 3,65 тс

J3MB ВЕС СНЕГОВОГО ПОКРОВА - 150 кгс/м2 1,47 кПа

M1BD РАСЧЕТНАЯ ТЕМПЕРАТУРА НАРУЖНОГО ВОЗДУХА - минус 20,30°С

G2DD КЛИМАТИЧЕСКИЕ РАЙОНЫ И ПОДРАЙОНЫ СССР IВ, IГ, II,III,IУ

H5UA ОТДЕЛКА НАРУЖНАЯ

Поверхности стен камеры обмазываются горячим битумом по огрунтовке

C3GA ИНЖЕНЕРНОЕ ОБОРУДОВАНИЕ

Отопление - электрическое

Вентиляция - естественная

Электроснабжение - от низковольтных сетей напряжением 380/220 вольт

Электроосвещение - лампами накаливания

G2KB ИНЖЕНЕРНО-ГЕОЛОГИЧЕСКИЕ УСЛОВИЯ - обычные

G2MQ СЕЙСМИЧНОСТЬ-до 6 баллов

V4KA ЭКСПЛУАТАЦИОННЫЕ ПОКАЗАТЕЛИ

V4KM Расход тепла - 1620,0 ккал/час

в том числе:

на отопление - 1620,0 ккал/час

V4KK ПОТРЕБНАЯ ЭЛЕКТРИЧЕСКАЯ МОЩНОСТЬ - 3,75 кВт

G3DT ТЕХНОЛОГИЧЕСКИЙ ПРОЦЕСС

Воздух, забираемый из атмосферы через воздухозаборные трубы, пройдя очистку в фильтрах-поглотителях, поступает в резервуар.

ФИЛЬТРЫ-ПОГЛОТИТЕЛИ ДЛЯ РЕЗЕРВУАРОВ ЧИСТОЙ ВОДЫ ЕМКОСТЬЮ ОТ 50 ДО 730 м³ (ВАРИАНТ С КЛАПАНАМИ)	ТИПОВОЙ ПРОЕКТ 0901-9-8.83	Лист 2 Страница 3

ДАННЫЕ НА I КАМЕРУ

	Наименование		Для вариантов с фильтрами			
			ФП1	ФП1М	ФП2К	ФП2Б
V1IB	СТОИМОСТЬ					
V1IB	Общая сметная стоимость	тыс.руб.	6,65	6,97	6,65	6,68
	в том числе:					
V1IL	строительно-монтажных работ	тыс.руб.	6,02	6,34	6,01	6,04
V1ID	оборудования		0,63	0,63	0,64	0,64
V1JA	ТРУДОЕМКОСТЬ					
V1JF	Построечные трудовые затраты	чел.дн.	II4,27	I25,64	II5,56	II7,09
V1KA	РАСХОДЫ					
V1KB	Расход строительных материалов					
	Цемент, приведенный к М 400	т	I4,98	I4,78	I4,96	I5,28
	Сталь, приведенная к классам А-I и С 38/23	т	2,I	2,7	2,04	2,04
	Бетон и железобетон	м3	58,74	58,20	58,20	60,24
	в том числе:					
	монолитный	м3	I4,77	I4,77	I4,77	I6,8I
	сборный	м3	43,97	43,43	43,43	43,43
	Лесоматериалы, приведенные к круглому лесу	м3	0,38	0,38	0,38	0,59
	Кирпич	тыс.шт.	-	-	0,68	-

ДОПОЛНИТЕЛЬНЫЕ ДАННЫЕ

Расчетной единицей является I камера с фильтрами

B7KA СОСТАВ ПРОЕКТНОЙ ДОКУМЕНТАЦИИ

Альбом I	- Пояснительная записка, технология и строительная части
Альбом II	- Электротехническая часть
Альбом III	- Строительные изделия (из типового проекта 0901-9-I.83)
Альбом IУ	- Заказные спецификации
Альбом У	- Сметы
Альбом УI	- Ведомости потребности в материалах

Объем проектных материалов, приведенных к формату А4 - 235 форматок

B7BA АВТОР ПРОЕКТА ГИПРОКОММУНВОДОКАНАЛ, I03681, Москва, Рыбный пер.,3

B7HA УТВЕРЖДЕНИЕ Утвержден Минжилкомхозом РСФСР, приказ № I8-ТД от 2.II.I982 г.
Введен в действие Гипрокоммунводоканалом приказ № 75 от 25.II.I982 г.
Срок действия типового проекта I987г.

B7KA ПОСТАВЩИК

Тбилисский филиал ЦИТП,380058,г.Тбилиси,53,Авчальское шоссе,86а

Инв.№ I8887
Катал.х.№ 048544

Главный инженер института Н.Г.Хазиков Главный инженер проекта Л.Н.Рыжский

gost.e-ecolog.ru