| | | |
|---|---|---|
| СССР | СТРОИТЕЛЬНЫЙ КАТАЛОГ<br>ЧАСТЬ 2<br>ТИПОВЫЕ ПРОЕКТЫ ПРЕДПРИЯТИЙ, ЗДАНИЙ И СООРУЖЕНИЙ | ТИПОВОЙ ПРОЕКТ<br>0901-9-7.83<br>УДК 628.1 |
| ЦИТП | ФИЛЬТРЫ-ПОГЛОТИТЕЛИ<br>для резервуаров чистой воды емкостью<br>от I6I00 до I8900м³<br>(вариант без клапанов) | DCQA |
| НОЯБРЬ<br>1983 | | На 2 листах<br>На 3 страницах<br>Страница I |

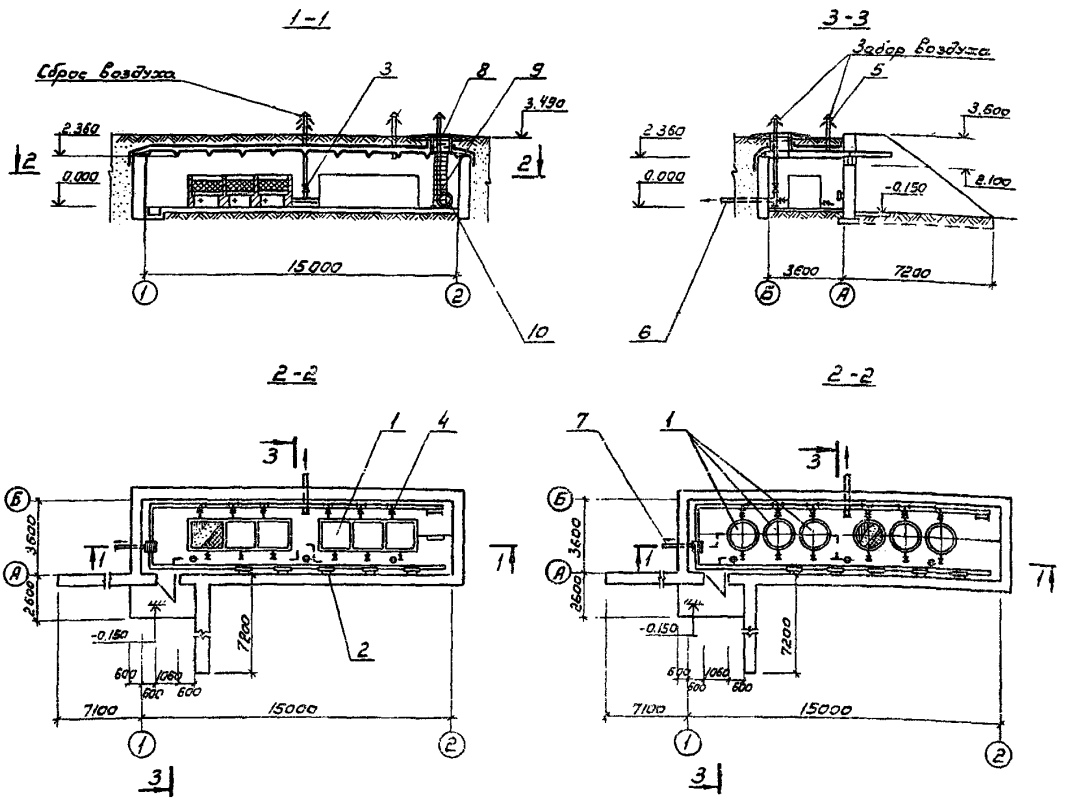


ЭКСПЛИКАЦИЯ ОБОРУДОВАНИЯ

| Поз. | Наименование | Кол. | Поз. | Наименование | Кол. |
|---|---|---|---|---|---|
| I. | Фильтр | 6 | 6. | Труба подающая | I |
| 2. | Печь электронагревательная | 5 | 7. | Труба сточная | I |
| 3. | Задвижка с электроприводом | I | 8. | Люк-лаз | I |
| 4. | Задвижка с ручным приводом | 6 | 9. | Лестница-стремянка | I |
| 5. | Труба воздухозаборная | 4 | I0. | Агрегат вентиляторный центробежный | I |

gost.e-ecolog.ru

| | | |
|---|---|---|
| ФИЛЬТРЫ-ПОГЛОТИТЕЛИ ДЛЯ РЕЗЕРВУАРОВ ЧИСТОЙ ВОДЫ ЕМКОСТЬЮ ОТ I6I00 до I8900 м3 (ВАРИАНТ БЕЗ КЛАПАНОВ) | ТИПОВОЙ ПРОЕКТ 0901-9-7.83 | Лист I Страница 2 |

D1AA ТЕХНИЧЕСКАЯ ХАРАКТЕРИСТИКА

Фильтры-поглотители предназначены для очистки воздуха, поступающего в резервуар, в климатических районах с расчетными температурами наружного воздуха до -5°С.

Фильтры-поглотители (ФП) по конструкции могут выполняться в четырех вариантах:

| | |
|---|---|
| круглые из сборных железобетонных труб | - ФПI |
| круглые из стальных труб | - ФПIМ |
| прямоугольные из кирпича | - ФП2К |
| прямоугольные из монолитного бетона | - ФП2Б |

Для указанных емкостей резервуаров устанавливаются две камеры.

D2BA СТРОИТЕЛЬНЫЕ КОНСТРУКЦИИ И ИЗДЕЛИЯ

Стены - сборные из блоков бетонных для стен подвалов по ГОСТ I3579-78; плиты для ленточных фундаментов по серии I.II2-5 в.I

Покрытие - плиты сборные по серии 3.006-3 в.II-2 одного типоразмера 4000хI490х240 из бетона М-300

Плиты и кольца люков - сборные из бетона М-200 по серии 3.900-3 в.7 ч.I

Кровля - 4 слоя гидроизола на битумной мастике

Лестница - стальная по серии I.459-2 в.3

Полы - бетон М-I50

Дверь деревянная по ГОСТ I4624-69, типоразмеров - I.

Перемычки сборные по серии I.I38-I0 в.I одного типоразмера I550х220хI20 из бетона М-200.

Карнизная плита по серии I.I38-3 в.I одного типоразмера.

Сальники набивные Ду=50÷I400 по серии 3.90I-5.

Для чугунний по ГОСТ 3634-79.

Наибольшая масса монтажного элемента (плита покрытия) - 3,05 тс

J3MB ВЕС СНЕГОВОГО ПОКРОВА I50 кгс/м2 I,47 кПа

G2DD КЛИМАТИЧЕСКИЕ РАЙОНЫ И ПОДРАЙОНЫ СССР IВ, IГ, II, III, IУ

H5UA ОТДЕЛКА НАРУЖНАЯ

Поверхности стен камеры и подпорной стенки обмазываются горячим битумом по огрунтовке.

C3GA ИНЖЕНЕРНОЕ ОБОРУДОВАНИЕ

Отопление - электрическое
Вентиляция - естественная

Электроснабжение - от низковольтных сетей напряжением 380/220 вольт

Электроосвещение - лампами накаливания

G2EE ИНЖЕНЕРНО-ГЕОЛОГИЧЕСКИЕ УСЛОВИЯ - обычные

G2MQ СЕЙСМИЧНОСТЬ-до 6 баллов

V4KA ЭКСПЛУАТАЦИОННЫЕ ПОКАЗАТЕЛИ

V4KN $Р_{расход\ тепла}$ - 4230,0 ккал/час
в том числе:
на отопление - 4230,0 ккал/час

V4KK ПОТРЕБНАЯ ЭЛЕКТРИЧЕСКАЯ МОЩНОСТЬ - 6,75 кВт

G3DT ТЕХНОЛОГИЧЕСКИЙ ПРОЦЕСС

Воздух, забираемый из атмосферы через воздухозаборные трубы, пройдя очистку в фильтрах-поглотителях, поступает в резервуар

| ФИЛЬТРЫ-ПОГЛОТИТЕЛИ ДЛЯ РЕЗЕРВУАРОВ ЧИСТОЙ ВОДЫ ЕМКОСТЬЮ ОТ 16100 ДО 18900 м³ (ВАРИАНТ БЕЗ КЛАПАНОВ) | ТИПОВОЙ ПРОЕКТ 0901-9-7.83 | Лист 2 Страница 3 |
|---|---|---|

ДАННЫЕ НА I КАМЕРУ

| | Наименование | | Для вариантов с фильтрами ФП | ФПМ | ФП2К | ФП2Б |
|---|---|---|---|---|---|---|
| V1IB | СТОИМОСТЬ | | | | | |
| V1IB | Общая сметная стоимость | тыс.руб. | I2,3I | I5,0I | I2,27 | I2,II |
| | в том числе: | | | | | |
| V1IL | строительно-монтажных работ | тыс.руб. | II,42 | I4,I2 | II,40 | II,24 |
| V1ID | оборудования | | 0,89 | 0,89 | 0,87 | 0,87 |
| V1JA | ТРУДОЕМКОСТЬ | | | | | |
| V1JF | Построечные трудовые затраты | чел.дн. | 208,0 | 309,0 | 2I9,7 | 2I2,9 |
| V1KA | Расходы | | | | | |
| V1KB | Расход строительных материалов | | | | | |
| | Цемент, приведенный к М 400 | т | 35,89 | 34,57 | 35,43 | 36,53 |
| | Сталь, приведенная к классам А-I и С 38/23 | т | 4,60 | I0,00 | 4,I5 | 4,I6 |
| | Бетон и железобетон | м3 | I44,04 | I39,90 | I39,90 | I44,59 |
| | в том числе: | | | | | |
| | монолитный | м3 | 38,59 | 38,59 | 38,59 | 43,28 |
| | сборный | м3 | I05,45 | I0I,3I | I0I,3I | I0I,3I |
| | Лесоматериалы, приведенные к круглому лесу | м3 | I,3I | I,3I | I,3I | 2,33 |
| | Кирпич | тыс.шт. | - | - | I,60 | - |

ДОПОЛНИТЕЛЬНЫЕ ДАННЫЕ

Расчетной единицей является I камера с фильтрами

B7EA СОСТАВ ПРОЕКТНОЙ ДОКУМЕНТАЦИИ

| | |
|---|---|
| Альбом I | - Пояснительная записка, технологическая и строительная части |
| Альбом II | - Электротехническая часть |
| Альбом III | - Строительные изделия (из типового проекта 0901-9-I.83) |
| Альбом IУ | - Заказные спецификации |
| Альбом У | - Сметы |
| Альбом УI | - Ведомости потребности в материалах |

Объем проектных материалов, приведенных к формату А4 - 240 форматок

B7BA АВТОР ПРОЕКТА Гипрокоммунводоканал, I03681, Москва, Рыбный пер.,3

B7HA УТВЕРЖДЕНИЕ Утвержден Минжилкомхозом РСФСР, приказ № I8-ТД от 2.II.I982 г.
Введен в действие Гипрокоммунводоканалом приказ № 75 от 25.II.I982 г.
Срок действия типового проекта I987г.

B7KA ПОСТАВЩИК Тбилисский филиал ЦИТП,380058,г.Тбилиси,53,Авчальское шоссе,86а

Инв. № I8886
Катал.л.№ 048543

Главный инженер института Н.Г.Хазиков Главный инженер проекта Л.Н.Рыжий

gost.e-ecolog.ru