ГОСТ 8950—75

МЕЖГОСУДАРСТВЕННЫЙ СТАНДАРТ

СОЕДИНИТЕЛЬНЫЕ ЧАСТИ ИЗ КОВКОГО ЧУГУНА С ЦИЛИНДРИЧЕСКОЙ РЕЗЬБОЙ ДЛЯ ТРУБОПРОВОДОВ. ТРОЙНИКИ С ДВУМЯ ПЕРЕХОДАМИ

ОСНОВНЫЕ РАЗМЕРЫ

Издание официальное

Москва
Стандартинформ
2010

gost.e-ecolog.ru

УДК 621.643.4.063(083.74):006.354 Группа В61

МЕЖГОСУДАРСТВЕННЫЙ СТАНДАРТ

СОЕДИНИТЕЛЬНЫЕ ЧАСТИ ИЗ КОВКОГО ЧУГУНА С ЦИЛИНДРИЧЕСКОЙ РЕЗЬБОЙ ДЛЯ ТРУБОПРОВОДОВ. ТРОЙНИКИ С ДВУМЯ ПЕРЕХОДАМИ

Основные размеры

Ductile iron fittings with parallel thread for pipelines. Tees with two passages. Basic dimensions

ГОСТ 8950—75

Взамен ГОСТ 8950—59

МКС 23.040.40

Постановлением Государственного комитета стандартов Совета Министров СССР от 14.11.75 № 2901 дата введения установлена

01.01.77

Ограничение срока действия снято по протоколу № 2—92 Межгосударственного совета по стандартизации, метрологии и сертификации (ИУС 2—93)

1. Основные размеры тройников должны соответствовать указанным на чертеже и в таблице. Стандарт полностью соответствует СТ СЭВ 3300—81.

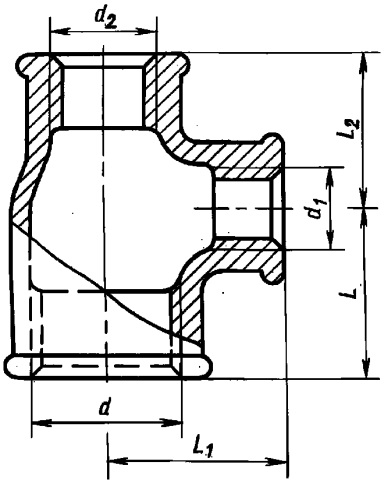

Примечание. Чертеж не определяет конструкцию тройника.

Издание официальное **Перепечатка воспрещена**

Издание (сентябрь 2010 г.) с Изменениями № 1, 2, утвержденными в сентябре 1980 г. и марте 1983 г. (ИУС 11—80, 7—83).

© Издательство стандартов, 1975
© СТАНДАРТИНФОРМ, 2010

Размеры в мм

Условный проход $D_y \times D_{y_1} \times D_{y_2}$	Резьба			L	L_1	L_2	Масса без покрытия, кг, не более*	
	d	d_1	d_2				Вариант по ГОСТ 8944—75	
							1	2
20×15×15	G $^3/_4$ — B	G $^1/_2$ — B	G $^1/_2$ — B	30	31	28	0,158	0,169
20×20×15	G $^3/_4$ — B	G $^3/_4$ — B	G $^1/_2$ — B	33	33	31	0,185	0,198
25×20×15	G 1 — B	G $^3/_4$ — B	G $^1/_2$ — B	35	36	31	0,215	0,232
25×15×20	G 1 — B	G $^1/_2$ — B	G $^3/_4$ — B	32	34	30	0,215	0,232
25×20×20	G 1 — B	G $^3/_4$ — B	G $^3/_4$ — B	35	36	33	0,246	0,266
25×25×15	G 1 — B	G 1 — B	G $^1/_2$ — B	38	38	34	0,251	0,270
25×25×20	G 1 — B	G 1 — B	G $^3/_4$ — B	38	38	36	0,255	0,276
32×20×20	G 1 $^1/_4$ — B	G $^3/_4$ — B	G $^3/_4$ — B	36	41	33	0,299	0,331
32×20×25	G 1 $^1/_4$ — B	G $^3/_4$ — B	G 1 — B	36	41	35	0,329	0,356
32×25×25	G 1 $^1/_4$ — B	G 1 — B	G 1 — B	40	42	38	0,374	0,408
40×25×32	G 1 $^1/_2$ — B	G 1 — B	G 1 $^1/_4$ — B	42	46	40	0,477	0,518

* Для справок.

Примечание. Масса оцинкованных соединительных частей не должна превышать массу неоцинкованных более чем на 5 %.

Примеры условных обозначений

Тройника с двумя переходами без покрытия с D_y 25 мм на D_{y_1} 15 мм и D_{y_2} 20 мм:

Тройник 25×15×20 ГОСТ 8950—75

То же, с цинковым покрытием:

Тройник Ц-25×15×20 ГОСТ 8950—75

(Измененная редакция, Изм. № 1, 2).

2. Конструктивные размеры и технические требования — по ГОСТ 8944—75.

gost.e-ecolog.ru