СССР	СТРОИТЕЛЬНЫЙ КАТАЛОГ ЧАСТЬ 2 ТИПОВЫЕ ПРОЕКТЫ ПРЕДПРИЯТИЙ, ЗДАНИЙ И СООРУЖЕНИЙ	ТИПОВОЙ ПРОЕКТ 407-I-90.85 УДК 621.311.22
ЦИТП	РЕЗЕРВНАЯ ДИЗЕЛЬНАЯ ЭЛЕКТРОСТАНЦИЯ МОЩНОСТЬЮ IxI00 кВт	DIFB
ИЮНЬ 1985		На 2-х листах На 3-х страницах Страница I

ФАСАД А-Б

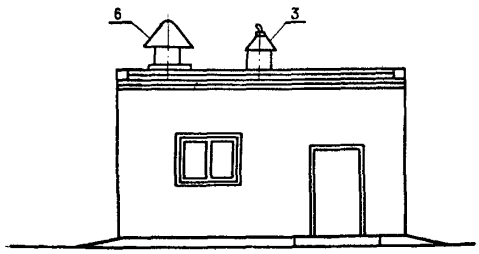

РАЗРЕЗ I-I

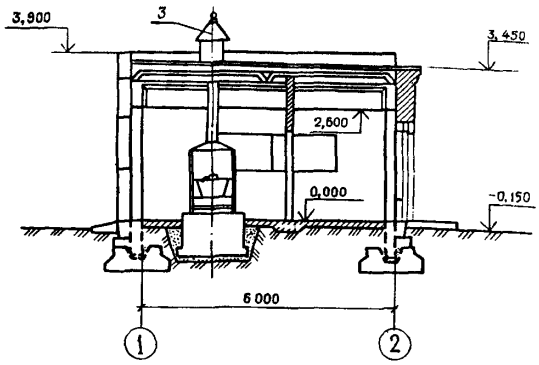

ПЛАН

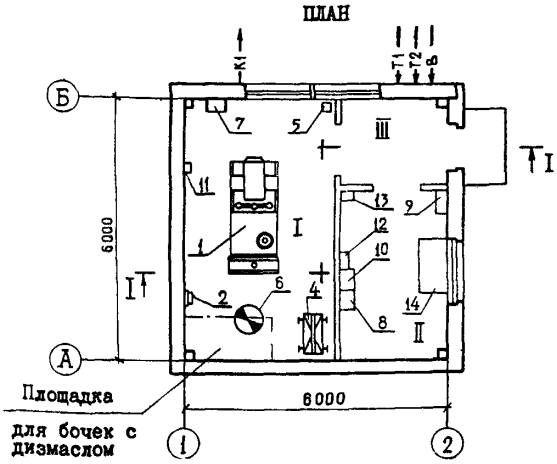

ЭКСПЛИКАЦИЯ ПОМЕЩЕНИЙ

Номер	Наименование	Площадь, м2
I	Машинный зал	2I,08
II	Щитовая	9,45
III	Коридор	4,80

ЭКСПЛИКАЦИЯ ОБОРУДОВАНИЯ

Поз	Наименование	Кол-во	Поз	Наименование	Кол-во
I	Электроагрегат АДI00С-Т400-Р	I	9	Устройство распределительное	
2	Ручной насос "Родник"	I		навесное РУС8I53-03ВОБ-54УI	I
3	Трубопровод газовыхлопа	I	I0	Устройство распределительное	
4	Кран козловой грузоподъемностью 3 т ОПТ-II35Д	I		навесное РУС8I35-I3ВОД-54УI	I
5	Огнетушитель ОНПУ-250	I	II	Счетчик электрической энергии САЧ-И672	I
6	Вентилятор крышный КЦ3-90 № 6,3	I	I2	Выпрямительное устройство ВСА-6А	I
7	Раковина	I	I3	Ящик с аккумулятором 6СТ-I32	I
8	Устройство распределительное навесное РУС8I4I-03ВОГ-54УI	I	I4	Стол с телефонным аппаратом	I

gost.e-ecolog.ru

РЕЗЕРВНАЯ ДИЗЕЛЬНАЯ ЭЛЕКТРОСТАНЦИЯ МОЩНОСТЬЮ IxI00 кВт	ТИПОВОЙ ПРОЕКТ 407-I-90.85	Лист I Страница 2

D2BA СТРОИТЕЛЬНЫЕ КОНСТРУКЦИИ И ИЗДЕЛИЯ

Фундаменты – сборные железобетонные стаканного типа по серии I.8I2-I и ГОСТ 24022-80. Типоразмеров -I.

Фундаментные балки – сборные железобетонные по серии I.4I5-I. Типоразмеров – 2.

Колонны – сборные железобетонные по серии I.823-I, вып.I,2. Типоразмеров – 2.

Кровельные балки – сборные железобетонные по серии I.462-I-I0/80, вып.I. Типоразмеров – I.

Стены – панели из легких бетонов по серии I.832.I-9, вып.0,I,2.

Перегородки – кирпичные.

Плиты покрытия – сборные железобетонные по серии I.865.I-4/80, вып.I,2. Типоразмеров – 2

Кровля – трехслойная, рулонная с утеплителем (плиты из минеральной ваты) по ГОСТ 9573-82.

Полы – бетонные.

Подпольные каналы – сборные железобетонные лотки с покрытием из сборных железобетонных плит по серии 3.006-2, вып.0,I

Приямки – монолитный бетон с покрытием из сборных железобетонных плит по серии 3.006-2, вып.0,I.

Окна – деревянные блоки по ГОСТ I2506-8I. Типоразмеров – I.
Двери – деревянные по ГОСТ I7324-7I. Типоразмеров – 3.

Наибольшая масса монтажного элемента (плита покрытия) – 2,85 т

I30B СКОРОСТНОЙ НАПОР ВЕТРА – 27 кгс/м2
0,27 кПа

R2C0 СТЕПЕНЬ ОГНЕСТОЙКОСТИ – вторая;

G2EE ИНЖЕНЕРНО-ГЕОЛОГИЧЕСКИЕ УСЛОВИЯ – обычные;

H5UA ОТДЕЛКА

НАРУЖНАЯ

Наружная поверхность кирпичной стены выполняется под расшивку швов, цоколь здания, откосы дверных и оконных проемов штукатурятся цементно-песчаным раствором.

ВНУТРЕННЯЯ

Затирка, штукатурка, окраска.

C3GA ИНЖЕНЕРНОЕ ОБОРУДОВАНИЕ

Водопровод – хозяйственно-питьевой, напор на вводе H=I0,0 м

Канализация – хозяйственно-фекальная в наружную сеть.

Отопление – водяное с параметрами 95-70°С от наружных тепловых сетей.

Вентиляция – приточно-вытяжная:
вытяжка – механическая,
приток – естественный.

Горячее водоснабжение – централизованное от внешних сетей.

Электроосвещение – лампами накаливания и люминесцентное.

Устройства связи – внутриобъектная телефонная связь.

I3NB ВЕС СНЕГОВОГО ПОКРОВА – I00 кгс/м2
0,98 кПа

N1BD РАСЧЕТНАЯ ТЕМПЕРАТУРА НАРУЖНОГО ВОЗДУХА – 30°С;

G2DD КЛИМАТИЧЕСКИЕ РАЙОНЫ СССР № I,II,III,IУ

	Наименование		Всего	Удельный показатель
V1IA	СТОИМОСТЬ			
V1IB	Общая сметная стоимость	тнс. руб.	I5,59	
	в том числе:			
V1IL	строительно-монтажных работ	"	8,29	
V1IO	оборудования	"	7,30	
V1IS	стоимость строительно-монтажных работ Iм2 общей площади	руб.	–	234,77
V1IR	стоимость строительно-монтажных работ на Iм3 стр.объема	"	–	5I,52
V1IV	стоимость общая на расчетный показатель (I кВт)	"	–	I55,90

	Наименование		Всего	Удельный показатель
V4KA	ЭКСПЛУАТАЦИОННЫЕ ПОКАЗАТЕЛИ			
V4KN	Расход воды холодной	м3/сут.	0,I	
	горячей	"	0,I	
V4KI	Канализационные стоки	"	0,I	
V4KN	Тепла	ккал/ч	8840	
		кВт	I0,26	
	в том числе:			
	на отопление	"	8330	
			9,67	
	на горячее водоснабжение	"	5I0	
			0,59	
	Тепла на отопление Iм2 общей площади	"		236 0,27

РЕЗЕРВНАЯ ДИЗЕЛЬНАЯ ЭЛЕКТРОСТАНЦИЯ МОЩНОСТЬЮ IxI00 кВт | ТИПОВОЙ ПРОЕКТ 407-I-90.85 | Лист 2 Страница 3

	Наименование		Всего	Удельный показатель
V1IA	ТРУДОЁМКОСТЬ			
V1IF	Построечные трудовые затраты	чел.-дн.	2I3	
V1IR	То же, на I м³ строительного объёма	-"-		I,32
V1IV	То же, на расчётный показатель	-"-		2,I3
V1KA	РАСХОДЫ			
	Расходы строительных материалов			
	цемент, приведённый к М 400	т	II,I8(0,97)	
	то же, на I м2 общей площади	т	0,3I7(0,027)	
	сталь	т	I,97(0,45)	
	сталь, приведенная к классам A-I и C38/23	т	2,46(0,45)	
	то же, на I м² общей площади	т		0,070(0,0I3)
	то же, на расчётный показатель (I кВт)	т		0,025(0,005)
	бетон и железобетон	м³	40,I7	
	в том числе:			
	монолитный	м³	I4,I7	
	сборный	"	26,00	
	то же, на I м2 общей площади	"		I,I38
	лесоматериалы			
	лесоматериалы, приведенные к круглому лесу	"	I,95	
	кирпич	тыс.шт.	3,54	
	то же, на I м² общей площади	"		0,I

	Наименование		Всего	Удельный показатель
V4KK	Потребная электрическая мощность	кВт	3,5	
	ТЕХНИЧЕСКАЯ ХАРАКТЕРИСТИКА			
G3NB	Объём строительный	м³	I60,9	
V1NP	Объём строительный на расчётный показатель (на I кВт)	м³		I,6I
G3OC	Площадь застройки	м²	43,5	
G3OB	Общая площадь	м²	35,3I	
V1OK	Общая площадь на расчетный показатель	м²		0,35

ДОПОЛНИТЕЛЬНЫЕ ДАННЫЕ

В проекте разработан вариант здания из кирпича.

Показатели приведены для здания каркасно-панельного типа, в ценах I984 г.

В скобках указаны расходы материалов без учета расходов на сборные изделия.

B7EA СОСТАВ ПРОЕКТНОЙ ДОКУМЕНТАЦИИ

АЛЬБОМ I.
- ПЗ - Общая пояснительная записка
- ТХ - Тепломеханическая часть
- Э - Электротехническая часть
- АС - Архитектурно-строительные решения
- ОВ - Отопление и вентиляция
- ВК - Водопровод и канализация
- СО - Спецификации оборудования

АЛЬБОМ II.
- СД - Сметная документация
- ВМ - Ведомости потребности в материалах

АЛЬБОМ III. ССО - Сборник спецификаций оборудования

Объём проектных материалов, приведенных к формату А4, - 4I0 форматок.

B7BA АВТОР ПРОЕКТА - Сельэнергопроект, Казахское отделение, 480070, г. Алма-Ата, ул. Джандосова, 4.

B7HA УТВЕРЖДЕНИЕ - Утвержден Минэнерго СССР протоколом № 37 от I9 сентября I984 г.

B7KA Введен в действие Сельэнергопроектом приказом № 63П от 28 декабря I984 г. Срок действия типового проекта - I989 г.

ПОСТАВЩИК - Свердловский филиал ЦИТП - 620062, Свердловск, ул. Чебышева, 4

Инв. №

Катал.л. № 05I684

gost.e-ecolog.ru