СК-3	СТРОИТЕЛЬНЫЙ КАТАЛОГ ЧАСТЬ 3 ТИПОВАЯ ДОКУМЕНТАЦИЯ НА КОНСТРУКЦИИ, ИЗДЕЛИЯ И УЗЛЫ ЗДАНИЙ И СООРУЖЕНИЙ	СТРОИТЕЛЬНЫЕ КОНСТРУКЦИИ И ИЗДЕЛИЯ Серия 5.904-77 94 Выпуск I
ГП ЦПП	АППАРАТЫ СО ВСТРЕЧНЫМИ ЗАКРУЧЕННЫМИ ПОТОКАМИ (ВЗП) Ду 400, 600 мм ДЛЯ СИСТЕМЫ ОЧИСТКИ ОТ ПЫЛИ ТЕХНОЛОГИЧЕСКИХ ВЫБРОСОВ ПРИ ПРОИЗВОДСТВЕ ТЕПЛОИЗОЛЯЦИОННЫХ МАТЕРИАЛОВ	
МАРТ 1995		На 2 страницах Страница I

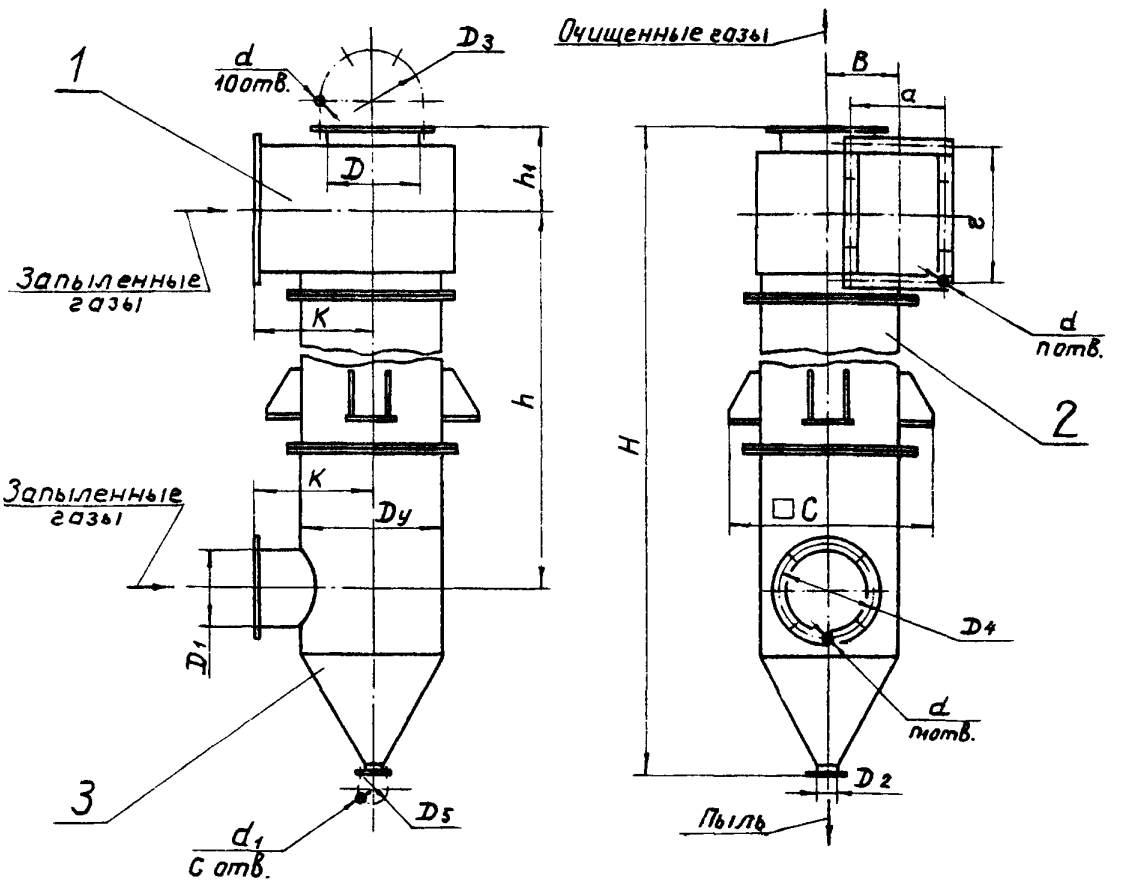

I.1.1. ТЕХНИЧЕСКАЯ ХАРАКТЕРИСТИКА

Аппараты со встречными закрученными потоками предназначены для очистки запыленных дымовых газов или воздуха в качестве устройства тонкой очистки.

Аппараты состоят из следующих основных узлов: улитки с тангенциальным входом запыленного потока и центральным патрубком для выхода очищенного потока I, корпуса цилиндрического 2 и сборника с аксиальным входом запыленного потока и коническим бункером с течкой для выгрузки пыли.

Элементы аппарата изготавливаются из стали марки Ст3. Аппарат устанавливается на опоры, место приварки их к корпусу определяется при монтаже.

gost.e-ecolog.ru

Запыленные газы поступают в аппарат по двум патрубкам. В нижний патрубок аксиального подвода запыленного газа подается I/3 общего объема, а в верхний патрубок тангенциального подвода - 2/3. На выходе из обоих патрубков потоки газов закручиваются лопатками, установленными под углом 30° к плоскости корпуса аппарата. Вращение встречных потоков осуществляется в одном направлении. Осажденные частицы пыли попадают на стенку корпуса аппарата и поступают в бункер сборника на разгрузку

Обозначение	Размеры, мм																			Масса, кг
	D_y	H	h	h_1	K	B	C	D	D_1	D_2	D_3	D_4	D_5	a	e	d	d_1	n	n_1	c	
Н7352	400	2570	I800	250	3I0	I96	700	273	2I9	50	330	270	85	I70	400	I5	I2	I2	8	4	I47
Н7353	600	4000	2850	350	500	289	IC20	402	325	75	470	385	I30	23I	600	I9	I5	I6	IC	6	330

Наименование параметра		Величина параметра	
		Обозначение	
		Н7352	Н7353
I. Производительность, $м^3/ч$	минимальная	I80C	4CC0
	максимальная	3600	80C0
2. Гидравлическое сопротивление аппарата, даПа	минимальное	72	
	максимальное	3CC	
3. Температура газов, поступающих в аппарат, максимальная, °С		4CC	
4. Допустимое давление (разрежение) в аппарате, даПа		5CC	

G2EA УКАЗАНИЯ ПО ПРИМЕНЕНИЮ

Аппараты могут быть использованы в системе очистки как индивидуально, так и в группе из нескольких аппаратов. Для регулировки и перераспределения потоков газа на подводящих трубопроводах необходимо предусматривать установку шиберов. Для исключения подсоса (выбивания) в нижней части сборника должно быть установлено плотное разгрузочное устройство

B7EA СОСТАВ ПРОЕКТНОЙ ДОКУМЕНТАЦИИ

Выпуск I. Аппараты со встречными закрученными потоками Ду 400, 600 мм. Рабочие чертежи
Объем проектных материалов, приведенных к формату А4 - II2 форматок

B7BA АВТОР ПРОЕКТА АО Теплопроект, I29344, Москва, ул.Коминтерна, 7, корп.2

B7HA УТВЕРЖДЕНИЕ Утверждены и введены в действие с 0I.02.95 концерном "СТЕПС", приказ от 28.I2.94 № 40. Срок действия - 2000 г.

B7KA ПОСТАВЩИК АО Теплопроект, I29344, Москва, ул.Коминтерна, 7, корп.2

Технический директор И.С.Ган
Главный инженер проекта Г.С.Демидов

gost.e-ecolog.ru