СК-3	СТРОИТЕЛЬНЫЙ КАТАЛОГ ЧАСТЬ 3 ТИПОВАЯ ДОКУМЕНТАЦИЯ НА КОНСТРУКЦИИ, ИЗДЕЛИЯ И УЗЛЫ ЗДАНИЙ И СООРУЖЕНИЙ	СТРОИТЕЛЬНЫЕ КОНСТРУКЦИИ И ИЗДЕЛИЯ Серия 5.904-76.94 Вып. 0,1
ГП ЦПП	ПРИТОЧНО-ВЫТЯЖНОЕ УСТРОЙСТВО ТИПА ПВУ	
ЯНВАРЬ 1995		На 2 страницах Страница 1

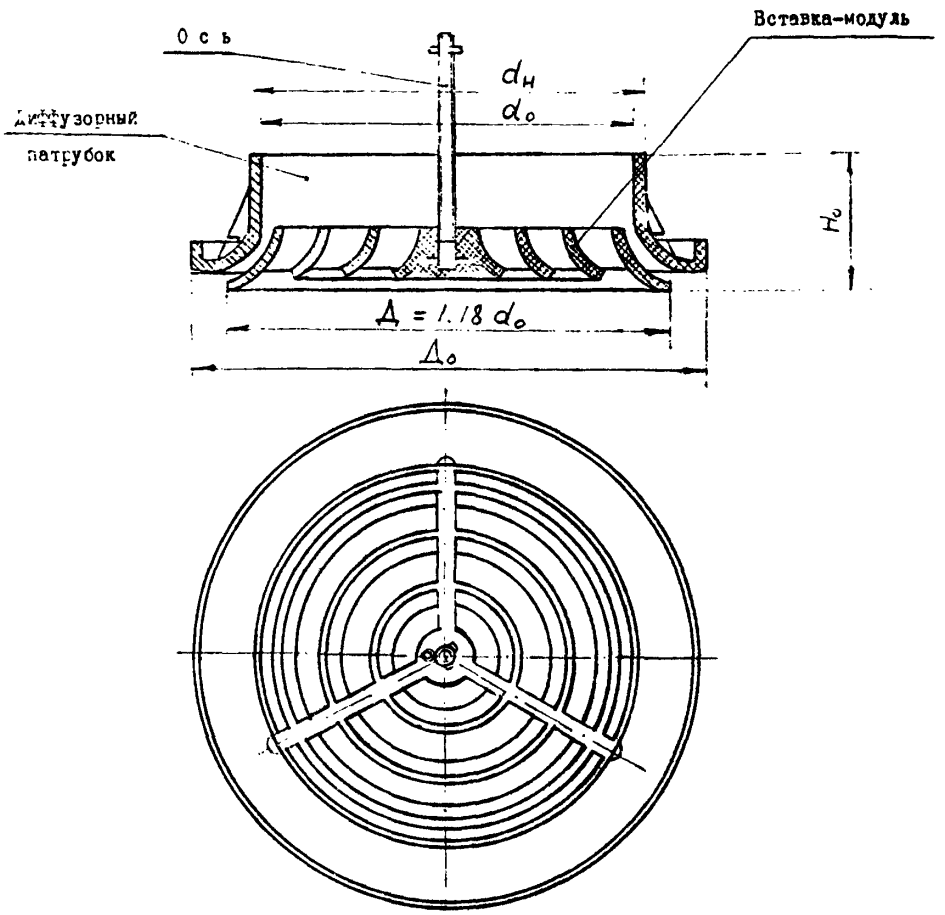

DIAA ТЕХНИЧЕСКАЯ ХАРАКТЕРИСТИКА

Приточно-вытяжное устройство (ПВУ)компонуется в группы из плафонов типа ПВП по 2-3 шт. в ряду.Номенклатура изделий предусматривает плафоны типа ПВП 3-х размеров:

gost.e-ecolog.ru

НОМЕНКЛАТУРА ПЛАФОНОВ ПВП

Обозначение	Присоединительные размеры корпуса, мм		Расчётная площадь F_o, м²	Габаритные размеры плафонов, мм		Масса кг	Расход воздуха L_o, м³/ч
	Наружный диаметр $d_н$	Внутренний диаметр $d_в$		Наружный диаметр D_o	Высота корпуса H_o		
ПВП I,0	I00	94	0,0069	I40	I3,5	0,I7	50 - 400
ПВП I,25	I25	I20	0,0II	I75	I8,0	0,29	80 - 640
ПВП I,6	I60	I54	0,0I8	224	23,I	0,46	I30 - I000

C2BA УКАЗАНИЯ ПО ПРИМЕНЕНИЮ

ПВУ предназначены для подачи воздуха веерными и коническими (смыкающимися,несмыкающимися) струями в системах вентиляции, воздушного отопления и кондиционирования воздуха в верхнюю зону помещений различного назначения,а также для удаления воздуха системами общеобменной вентиляции.

ДОПОЛНИТЕЛЬНЫЕ ДАННЫЕ

Серия 5.904-76.94 выпуск 0,I разработана взамен серии 5.904-57 выпуск 0,I

B7EA СОСТАВ ПРОЕКТНОЙ ДОКУМЕНТАЦИИ

Выпуск 0 - Указания по выбору и расчёту

Выпуск I - Технические условия. Рабочие чертежи

Объём проектных материалов,приведенных к формату А4 - 396 форматок

B7BA АВТОР ПРОЕКТА

ТОО "Вентсервис",I90000,Санкт-Петербург, ул.Якубовича,24/4

B7HA УТВЕРЖДЕНИЕ Утверждены Главпроектом Минстроя России, письмо от I4.I2.94 № 9-3-I/I78.
Введены в действие АО "Проектпромвентиляция" с 0I.I2.94, приказ от I7.I0.94 №I5
Срок действия - I999 г.

B7KA ПОСТАВЩИК Государственное предприятие - Центр проектной продукции массового применения (ГП ЦПП), I27238, Москва, Дмитровское ш.,46, корп.2

Инв.№ 400288
Катал.л.№ 4000429

Л.Я.Баландина

Директор
ТОО "Вентсервис"

gost.e-ecolog.ru