СК-3	СТРОИТЕЛЬНЫЙ КАТАЛОГ ЧАСТЬ 3 ТИПОВАЯ ДОКУМЕНТАЦИЯ НА КОНСТРУКЦИИ, ИЗДЕЛИЯ И УЗЛЫ ЗДАНИЙ И СООРУЖЕНИЙ	ИЗДЕЛИЯ И УЗЛЫ ИНЖЕНЕРНОГО ОБОРУДОВАНИЯ Серия 5.904-59 Выпуск I
АПП ЦИТП	ВИБРОИЗОЛИРУЮЩИЕ ОСНОВАНИЯ ДЛЯ ВЕНТИЛЯТОРОВ ВР-I2-26	
МАРТ 1992		На I листе На 2 страницах Страница I

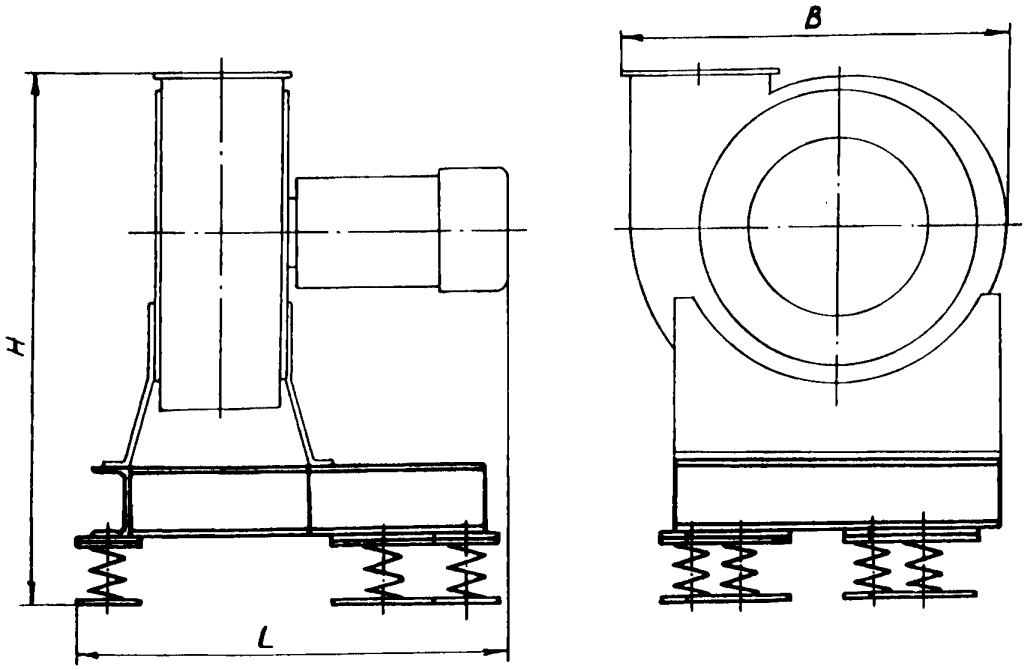

DIAA ТЕХНИЧЕСКАЯ ХАРАКТЕРИСТИКА

Обозначение	Положение корпуса вентилятора	Тип вентилятора	Тип электродвигателя	Размеры, мм			Масса, кг
				B	H	L	
А7БI78.000 -0I -02	Пр0°; Л180° Пр90°;Пр270°;Л90°;Л270° Пр180°; Л0°	ВР-I2-26 № 2,5	4А7I А2 4А7I В2	405	590	450	I3
-03 -04 -05	Пр0°; Л180° Пр90°;Пр270°;Л90°;Л270° Пр180°; Л0°		4А80 А2				
А7БI79.000 -0I -02	Пр0°; Л180° Пр90°;Пр270°;Л90°;Л270° Пр180°; Л0°	ВР-I2-26 № 3,I5	4А80 В2 4А90 L2	5I0	685	540	22
-03 -04 -05	Пр0°; Л180° Пр90°;Пр270°;Л90°;Л270° Пр180°; Л0°		4АI00 S2				23

gost.e-ecolog.ru

ВИБРОИЗОЛИРУЮЩИЕ ОСНОВАНИЯ ДЛЯ ВЕНТИЛЯТОРОВ ВР-I2-26	ИЗДЕЛИЯ И УЗЛЫ ИНЖЕНЕРНОГО ОБОРУДОВАНИЯ Серия 5.904-59 Выпуск I	Лист I Страница 2

Обозначение	Положение корпуса вентилятора	Тип вентилятора	Тип электродвигателя	Размеры, мм			Масса, кг
				B	H	L	
A7БI80.000 -0I -02	Пр0°; Л180° Пр90°;Пр270°;Л90°;Л270° ПрI80°; Л0°	ВР-I2-26 № 4	4AII2 M2	840	625	675	40
-03 -04 -05	Пр0°; Л180° Пр90°;Пр270°;Л90°;Л270° ПрI80°; Л0°		4AI32 M2			750	
A7БI8I.000 -0I -02	Пр0°; Л180° Пр90°;Пр270°;Л90°;Л270° ПрI80°; Л0°	ВР-I2-26 № 5	4AI80 S2	I035	780	890	60
-03 -04 -05	Пр0°; Л180° Пр90°;Пр270°;Л90°;Л270° ПрI80°; Л0°		4AI80 M2			930	
-06 -07 -08	Пр0°; Л180° Пр90°;Пр270°;Л90°;Л270° ПрI80°; Л0°		4A200 M2			990	62

C2BA УКАЗАНИЯ ПО ПРИМЕНЕНИЮ

В качестве виброизоляторов применены пружинные виброизоляторы типа Д039, Д040, Д04I, Д042, изготавливаемые в соответствии с ТУ36. I832-75.

При установке вентиляторов на сплошных основаниях виброизоляторы к полу крепить не требуется. При установке вентиляторов на металлоконструкциях виброизоляторы следует крепить к ним.

Осадка виброизоляторов при полной нагрузке должна быть одинаковой и отличаться не более, чем на 5 мм.

B7EA СОСТАВ ПРОЕКТНОЙ ДОКУМЕНТАЦИИ

Выпуск I. Виброизолирующие основания для вентиляторов № 2,5 ÷ 5. Рабочие чертежи. Объем документации, приведенный к формату А4, - 54 форматки.

B7BA АВТОР ПРОЕКТА Государственный проектно-конструкторский и научно-исследовательский институт СантехНИИпроект
I05203, г.Москва, Е-203, Нижняя Первомайская ул., д.46

B7HA УТВЕРЖДЕНИЕ Утверждены и введены в действие с I0 апреля I992 г.
ГПКНИИ СантехНИИпроект приказом от 22 октября I99I г., № 48
Срок действия I996 г.

B7KA ПОСТАВЩИК АПП ЦИТП I25878, ГСП, Москва, А-445 ул.Смольная, 22

Инв.№ 25I83
Катал.№ 067037

gost.e-ecolog.ru