ГОСУДАРСТВЕННЫЙ СТАНДАРТ
СОЮЗА ССР

ОКНА И БАЛКОННЫЕ ДВЕРИ ДЕРЕВЯННЫЕ СО СТЕКЛОПАКЕТАМИ ДЛЯ ЖИЛЫХ И ОБЩЕСТВЕННЫХ ЗДАНИЙ

ТИПЫ, КОНСТРУКЦИЯ И РАЗМЕРЫ

ГОСТ 24700—81

Издание официальное

Цена 10 коп.

ГОСУДАРСТВЕННЫЙ КОМИТЕТ СССР
ПО ДЕЛАМ СТРОИТЕЛЬСТВА
Москва

gost.e-ecolog.ru

РАЗРАБОТАН Государственным комитетом по гражданскому строительству и архитектуре при Госстрое СССР

ИСПОЛНИТЕЛИ

Б. А. Филозофович (руководитель темы); Г. Г. Коваленко; И. С. Посельская; З. А. Буркова; С. П. Соловьев, канд. архит., И. Ф. Савченко; М. Д. Артемов, канд. техн. наук; К. П. Копылов, канд. техн. наук; Я. С. Щулов; Н. Д. Крылов; Ю. М. Щипанов; Г. В. Левушкин

ВНЕСЕН Государственным комитетом по гражданскому строительству и архитектуре при Госстрое СССР

Зам. председателя С. Г. Змеул

УТВЕРЖДЕН И ВВЕДЕН В ДЕЙСТВИЕ Постановлением Государственного комитета СССР по делам строительства от 3 февраля 1981 г. № 11

УДК 691.11.028.1/.6:006.354 Группа Ж32

ГОСУДАРСТВЕННЫЙ СТАНДАРТ СОЮЗА ССР

ОКНА И БАЛКОННЫЕ ДВЕРИ ДЕРЕВЯННЫЕ СО СТЕКЛОПАКЕТАМИ ДЛЯ ЖИЛЫХ И ОБЩЕСТВЕННЫХ ЗДАНИЙ

Типы, конструкция и размеры

Wooden windows and balcony doors with double glazing units for dwelling and public buildings. Types, structure and dimensions

ГОСТ 24700—81

ОКП 53 6139

Постановлением Государственного комитета СССР по делам строительства от 3 февраля 1981 г. № 11 срок введения установлен

с 01.01 1984 г.

Несоблюдение стандарта преследуется по закону

Настоящий стандарт распространяется на деревянные окна и балконные двери со стеклопакетами, предназначаемые для жилых и общественных зданий, а также для вспомогательных зданий и помещений предприятий различных отраслей народного хозяйства.

1. ТИПЫ, РАЗМЕРЫ И МАРКИ

1.1. Окна и балконные двери по настоящему стандарту изготовляются одинарной конструкции с однокамерными клееными стеклопакетами.

1.2. Габаритные размеры окон и балконных дверей и размеры проемов для них должны соответствовать:

для жилых зданий — указанным на черт. 1 и в справочном приложении 1;

для общественных зданий — указанным на черт. 2 и в справочном приложении 2.

Окна и балконные двери, приведенные на черт. 1, могут применяться и для общественных зданий.

1.3. Заполнение оконных проемов общественных зданий шириной 18 М (М — модуль, равный 100 мм) и более следует осуществлять набором окон, приведенных на черт. 2.

1.4. По требованию потребителей одностворные окна и балконные двери, в том числе с форточными створками и фрамугами, должны изготовляться также и левыми, а многостворные окна с несимметричным рисунком — в негативном (зеркальном) изображении.

1.5. Устанавливается следующая структура условного обозначения (марки) окон и балконных дверей.

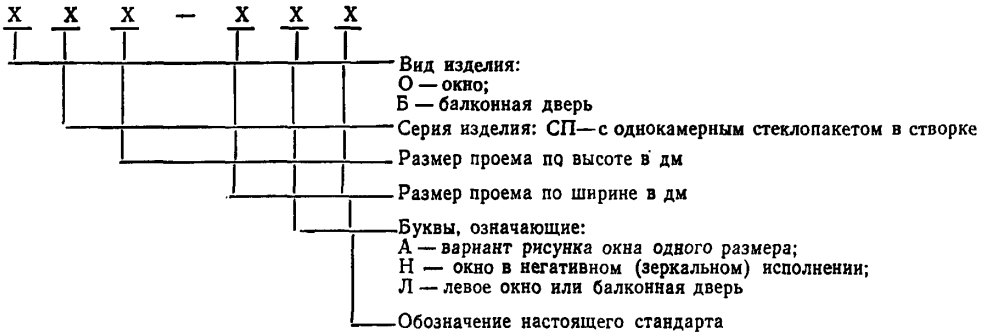

Примеры условных обозначений

окно правое серии СП для проема высотой 15 и шириной 9 дм:

ОСП 15—9 ГОСТ 24700—81

Издание официальное Перепечатка воспрещена

© Издательство стандартов, 1981

то же, левое:

ОСП 15—9Л ГОСТ 24700—81

дверь балконная правая серии СП для проема высотой 22 и шириной 9 дм:

БСП 22—9 ГОСТ 24700—81

окно серии СП для проема высотой 18 и шириной 15 дм, с несимметричным рисунком (варианта А):

ОСП 18—15А ГОСТ 24700—81

то же, в негативном (зеркальном) исполнении:

ОСП 18—15АН ГОСТ 24700—81

2. ТРЕБОВАНИЯ К КОНСТРУКЦИИ

2.1. Окна и балконные двери должны изготовляться в соответствии с требованиями ГОСТ 23166—78, требованиями настоящего стандарта и по рабочим чертежам, утвержденным в установленном порядке.

2.2. Конструкция, форма, основные размеры и марки окон и балконных дверей для жилых зданий должны соответствовать указанным на черт. 3—5, для общественных зданий — на черт. 6—8, а размеры сечений деталей — на черт. 9—20.

2.3. Размеры окон и балконных дверей на черт. 1—8 даны по наружным сторонам коробок, в свету, и по наружным сторонам створок, фрамуг и клапанов.

На чертежах, приведенных в настоящем стандарте, указаны размеры неокрашенных деталей и изделий в мм.

2.4. Для отвода дождевой воды сверлят отверстия диаметром 10 мм, которые должны располагаться в верхних брусках подфорточных створок, в нижних брусках коробок и горизонтальных импостах на расстоянии 50 мм от вертикальных брусков коробок и импостов, а под клапанами — одно отверстие посередине.

2.5. Створки окон высотой 1350 мм при ширине более 600 мм, а также высотой более 1000 мм при ширине более 850 мм должны быть навешены на 3 петли.

Примеры расположения приборов в окнах и балконных дверях приведены в рекомендуемом приложении 3.

2.6. Для остекления окон и балконных дверей жилых и общественных зданий следует применять клееные однокамерные стеклопакеты по действующей нормативно-технической документации.

2.7. Толщину стекла в стеклопакетах уточняют в проекте с учетом ветровых нагрузок в районе строительства.

2.8. Последовательность выполнения операций при монтаже стеклопакетов и схемы расположения опорных, распорных и боковых прокладок, устанавливаемых по периметру стеклопакетов, приведены в справочных приложениях 4 и 5.

Монтаж стеклопакетов и выбор материалов для прокладок следует выполнять в соответствии с инструкцией по применению, монтажу и эксплуатации стеклопакетов в гражданском строительстве.

2.9. Места прикрепления уплотняющих пенополиуретановых прокладок в притворах окон и балконных дверей указаны на чертежах сечений деталей.

2.10. Приклеивание облицовок к каркасу клапана должно выполняться на клеях повышенной водостойкости (фенолформальдегидном типа КБ-3, мочевиномеламиновом типа ММС и др.).

2.11. Клапаны должны быть оснащены пластмассовой сеткой и жалюзийной решеткой или облицованы с наружной стороны обшивкой типа 2 по ГОСТ 8242—75.

Пример облицовки клапана обшивкой приведен в рекомендуемом приложении 6.

2.12. Клеи и мастики, используемые при изготовлении окон, должны быть разрешены к применению в установленном порядке.

2.13. По требованию потребителя по периметру коробок на боковых поверхностях допускается выборка четверти, заполняемой теплоизоляционным материалом и заделываемой наличником при соединении изделий друг с другом.

2.14. Спецификации стеклопакетов для окон и балконных дверей жилых и общественных зданий приведены в справочных приложениях 7 и 8.

Габаритные размеры окон и балконных дверей жилых зданий

Окна

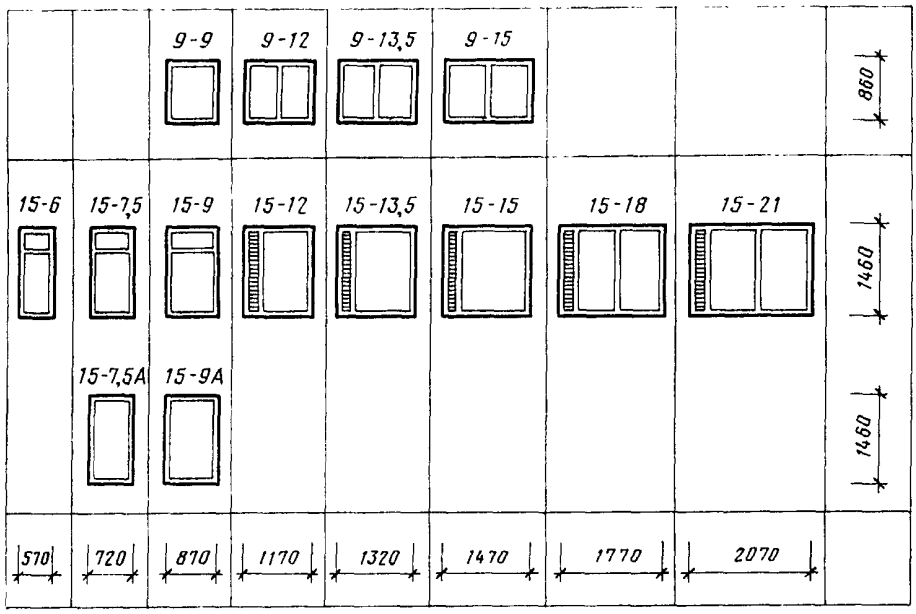

Балконные двери

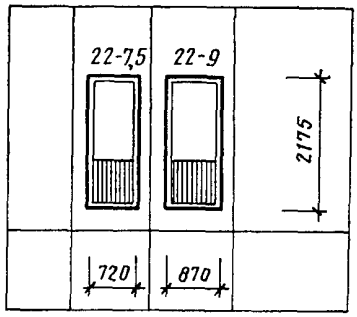

Примечания:

1. Схемы изделий изображены со стороны фасада.
2. Цифры над схемами изделий обозначают размеры проемов в модулях.
3. Окна типов 15—12; 15—13,5; 15—15; 15—18 и 15—21 с клапанами.

Черт. 1

Габаритные размеры окон и балконных дверей общественных зданий

Окна

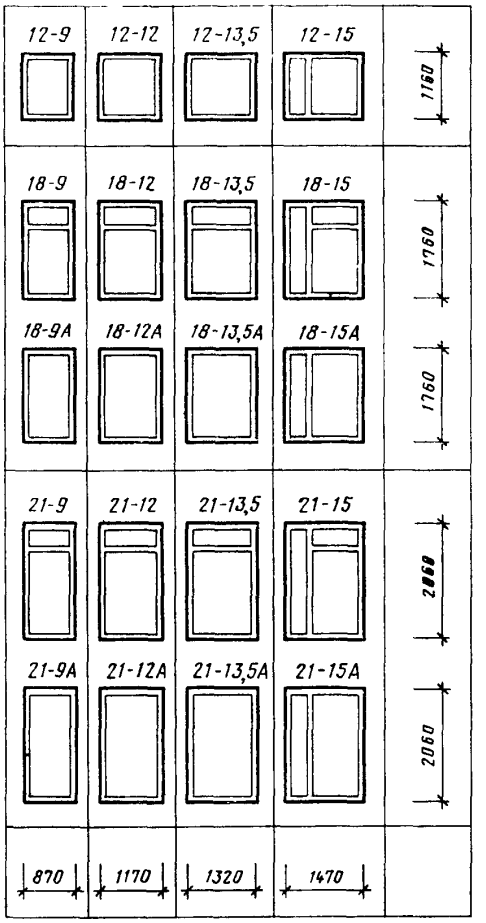

Балконные двери

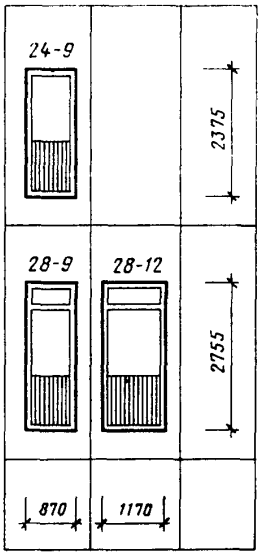

Примечания:
1. Схемы изделий изображены со стороны фасада.
2. Цифры над схемами изделий обозначают размеры проемов в модулях.

Черт. 2

Конструкция, форма, основные размеры и марки окон и балконных дверей жилых зданий

ОСП 9-9

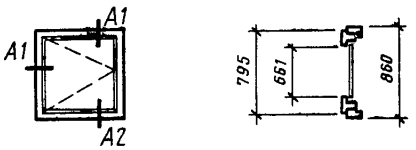

ОСП 15- 6 ОСП 15-7,5 ОСП 15-9

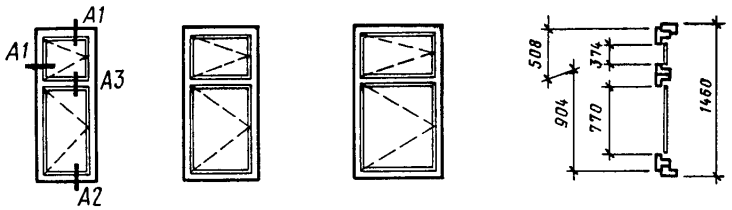

ОСП 15-7,5А ОСП 15-9А

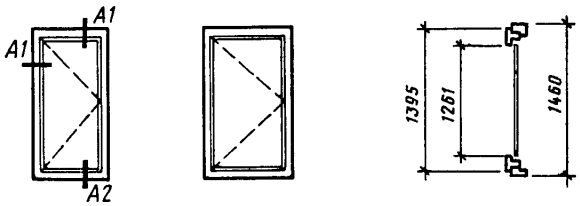

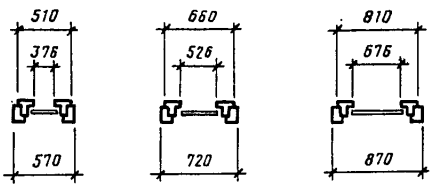

Черт. 3

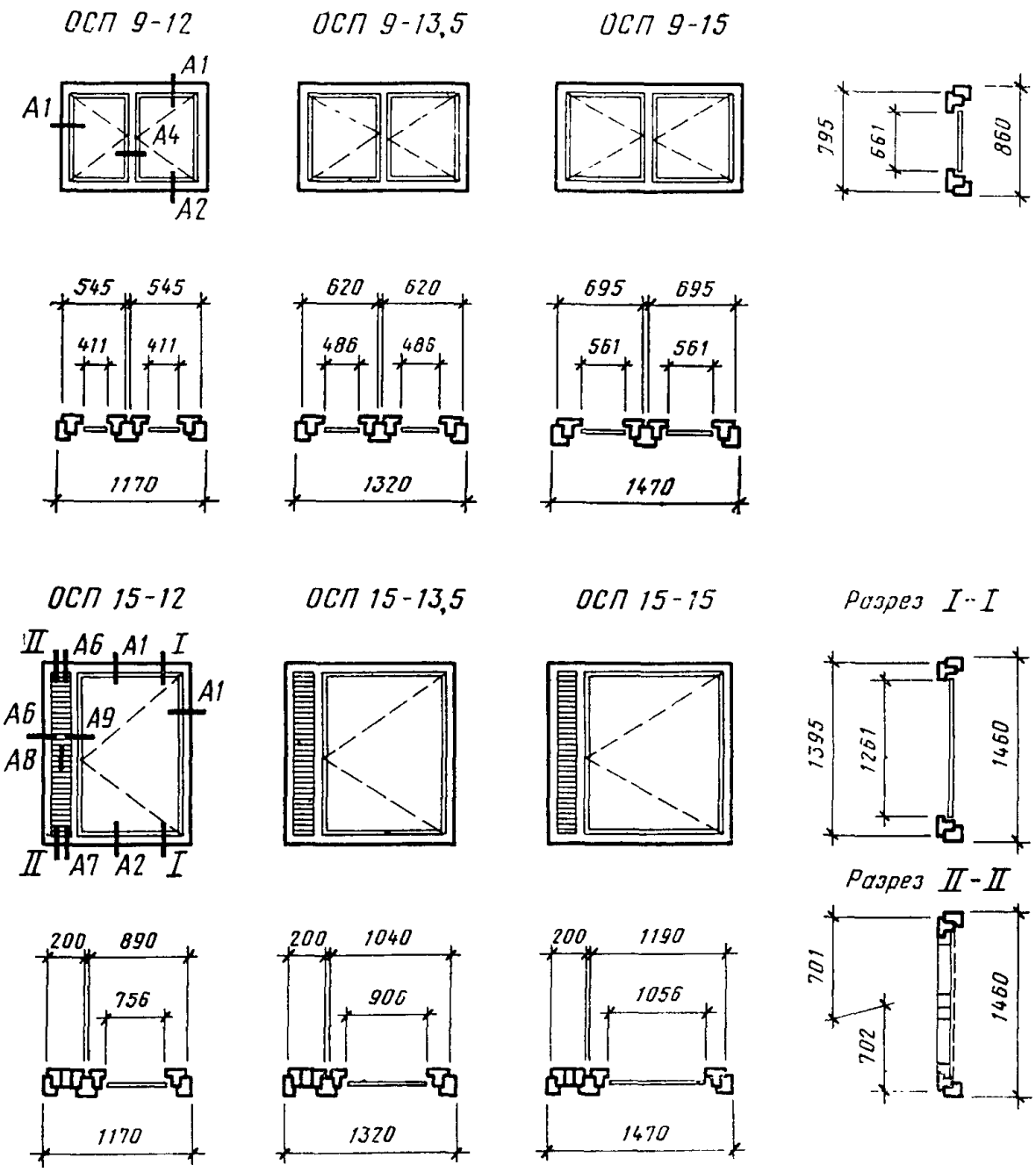
ОСП 9-12
ОСП 9-13,5
ОСП 9-15
A1
A1
A4
A2
795
661
860
545
545
411
411
1170
620
620
486
486
1320
695
695
561
561
1470
ОСП 15-12
ОСП 15-13,5
ОСП 15-15
Разрез I-I
II
A6
A1
I
A1
A6
A9
A8
II
A7
A2
I
1395
1261
1460
Разрез II-II
200
890
756
1170
200
1040
900
1320
200
1190
1056
1470
701
702
1460

Черт. 4

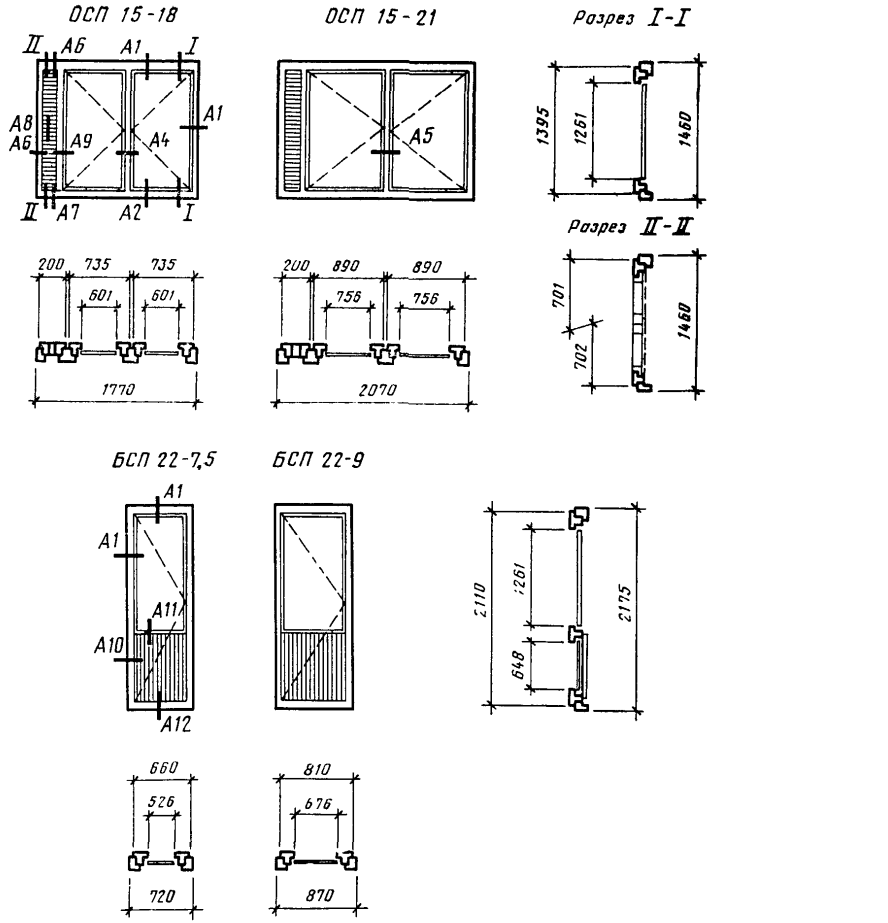
ОСП 15-18
ОСП 15-21
Разрез I-I
II
А6
А1
I
А8
А6
А9
А4
А1
II
А7
А2
I
А5
1395
1261
1460
200
735
735
601
601
1770
200
890
890
756
756
2070
Разрез II-II
701
702
1460
БСП 22-7,5
БСП 22-9
А1
А1
А11
А10
А12
2110
1261
648
2175
660
526
720
810
676
870

Черт. 5

Конструкция, форма, основные размеры и марки окон и балконных дверей общественных зданий

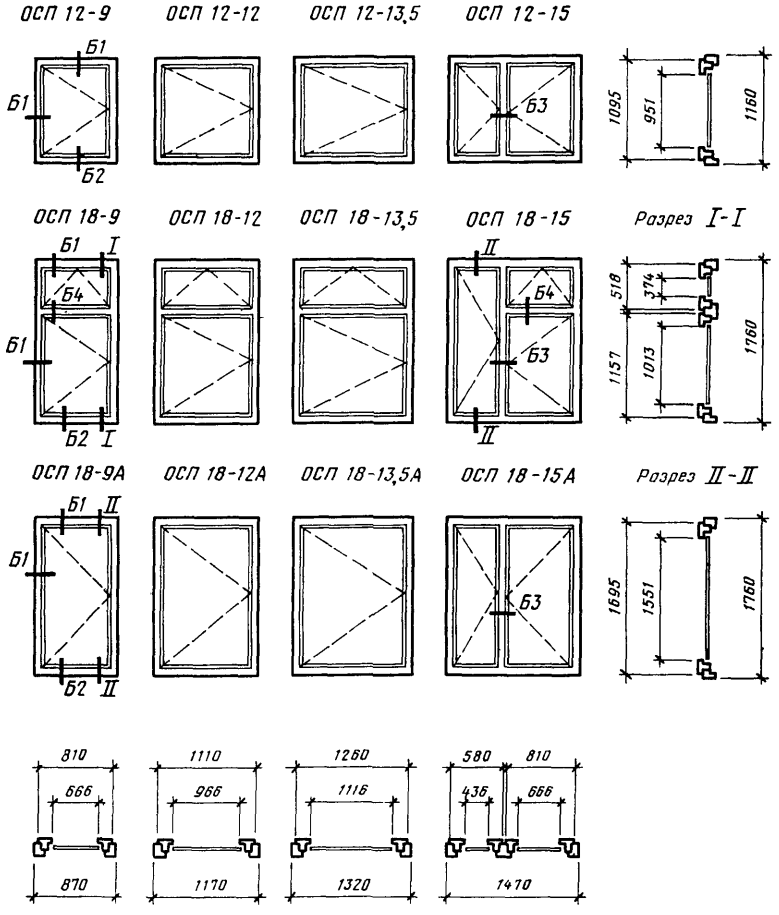

Черт. 6

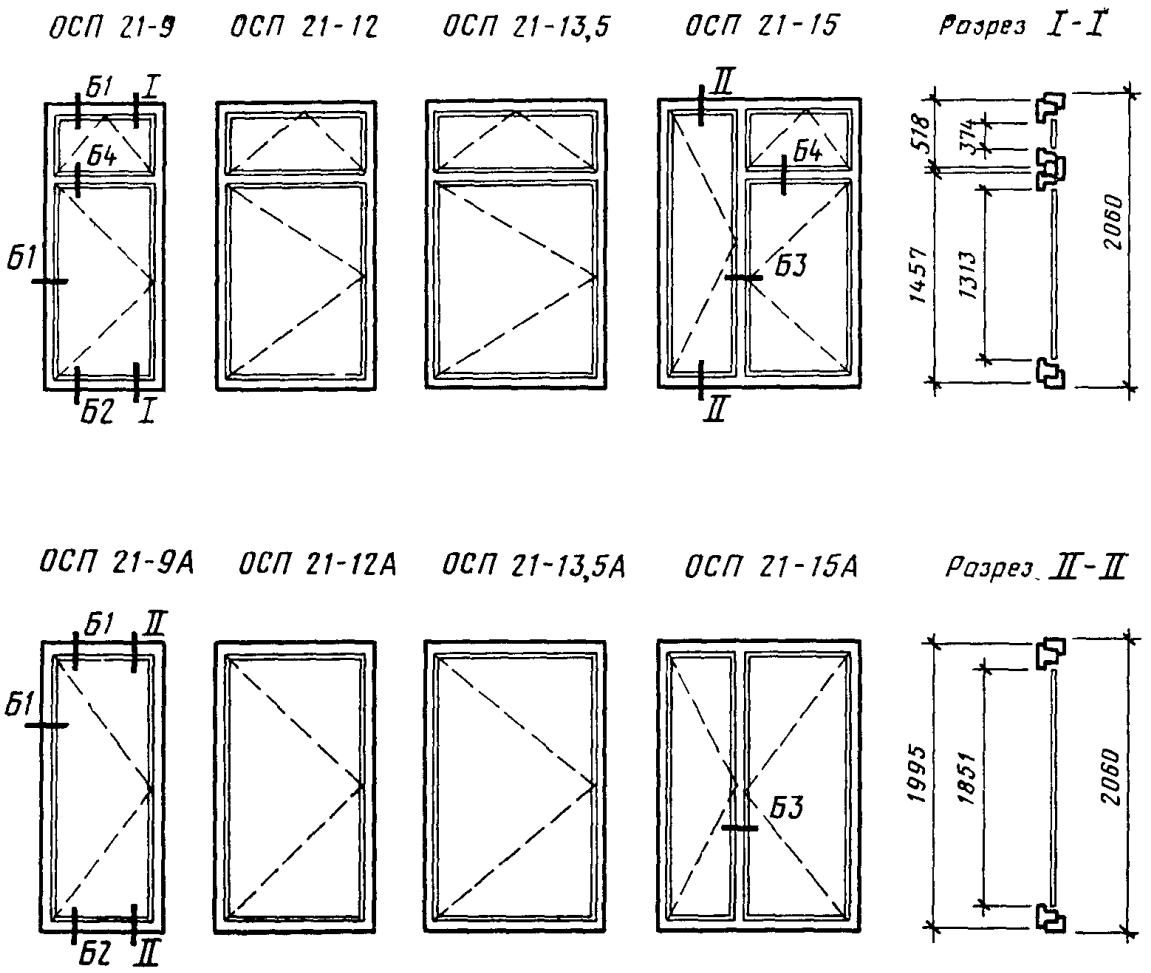
ОСП 21-9
ОСП 21-12
ОСП 21-13,5
ОСП 21-15
Разрез I-I
Б1
I
Б4
Б1
Б2
I
II
Б4
Б3
II
518
374
1457
1313
2060
ОСП 21-9А
ОСП 21-12А
ОСП 21-13,5А
ОСП 21-15А
Разрез II-II
Б1
II
Б1
Б2
II
Б3
1995
1851
2060
810
666
870
1110
966
1170
1260
1116
1320
580
810
436
666
1470

Черт. 7

БСП 24-9

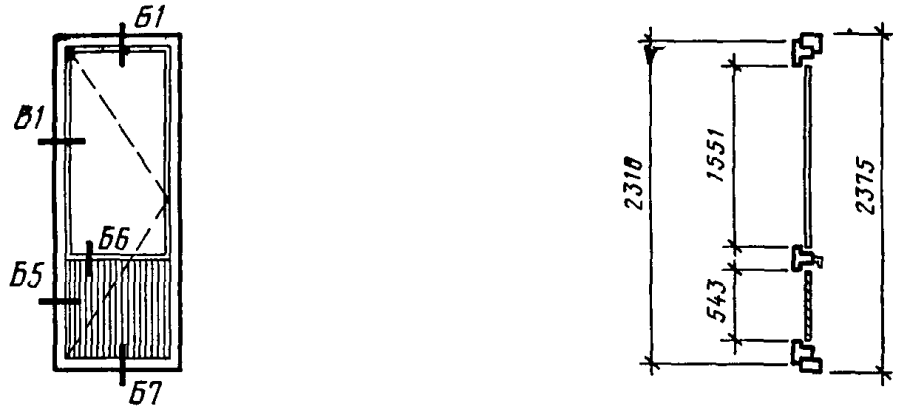

БСП 28-9

БСП 28-12

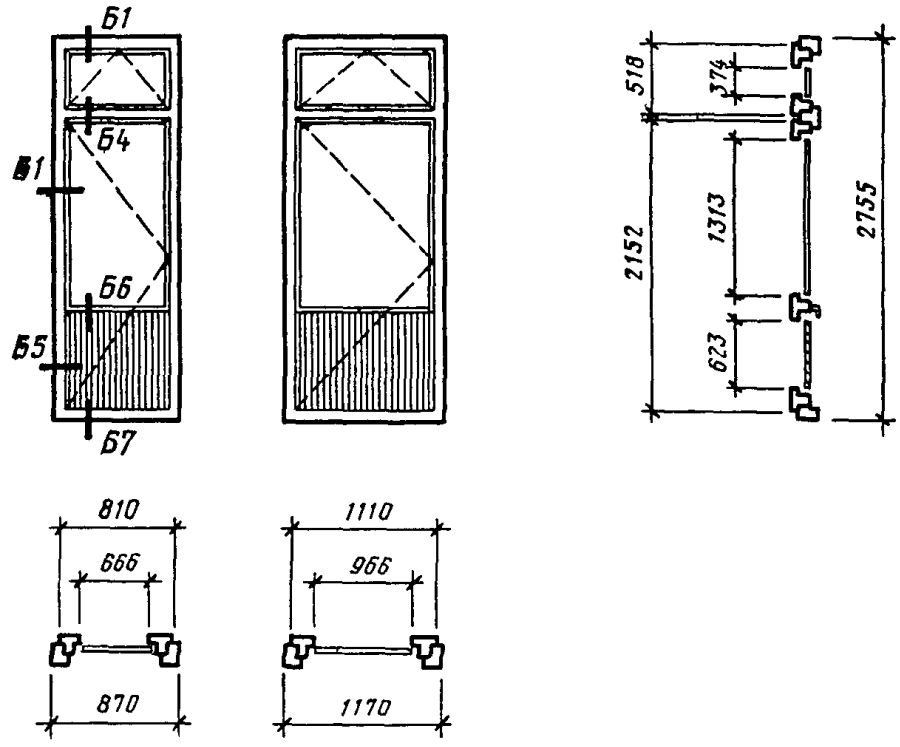

Черт. 8

Сечения по притворам окон и балконных дверей жилых и общественных зданий

Сечения А1 и Б1

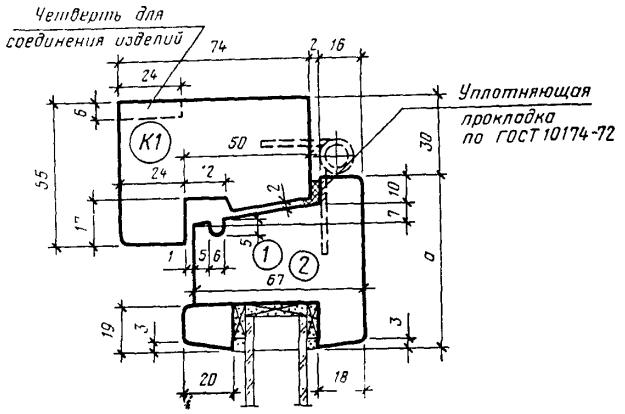

Сечения	a	Детали
А1 Б1	67 72	1 2

(1) — (10) — профили сечения коробок

(К1) — (К5) — профили сечения створок

Черт. 9

Сечения А2 и Б2

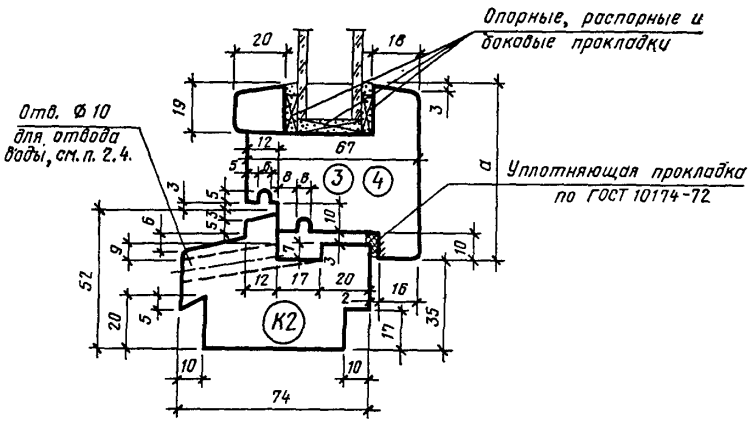

Сечения	a	Детали
А2 Б2	67 72	3 4

Черт. 10

Сечение А3

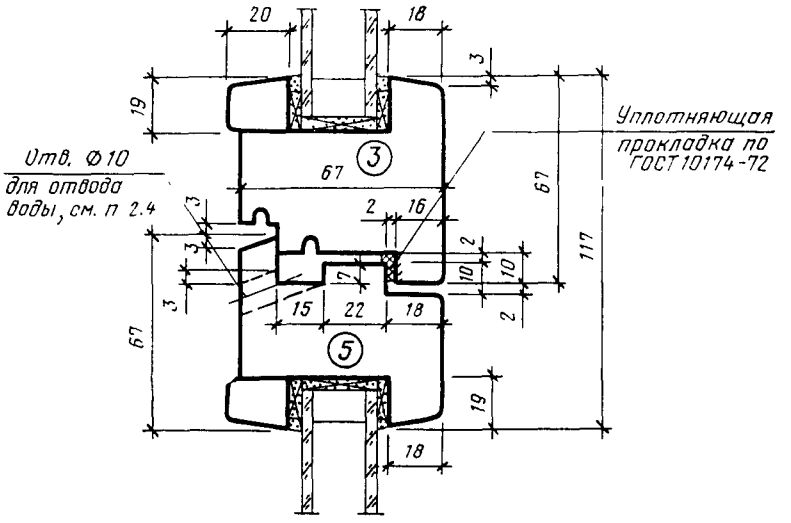

Черт. 11

Сечения А4, А5 и Б3

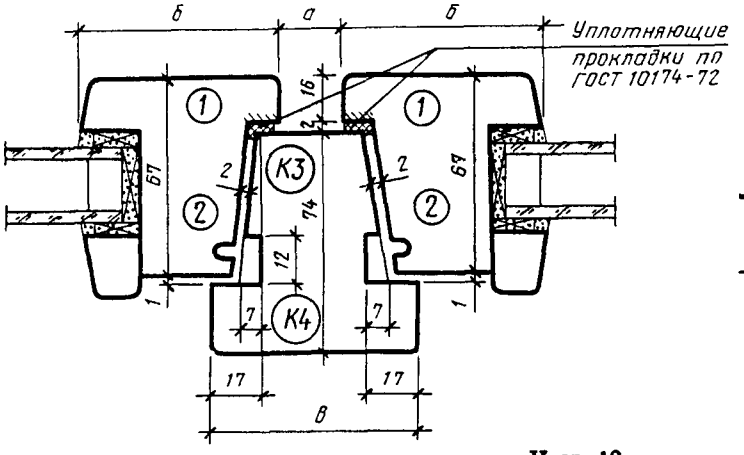

Сечения	а	б	в	Детали
А4	20	67	70	1; К3
А5	10	67	60	1; К4
Б3	20	72	70	2; К3

Черт. 12

Сечение А6

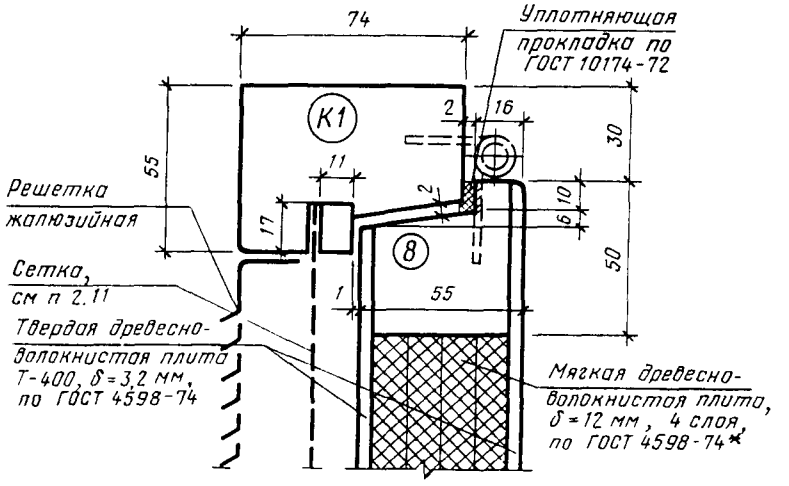

* Вариант. Допускается заполнение полужесткими минераловатными плитами на синтетическом связующем по ГОСТ 9573—72.

Черт. 13

Сечение А7

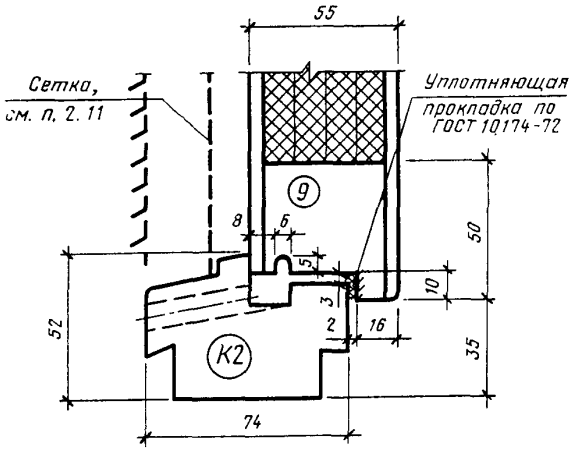

Черт. 14

Сечение А8

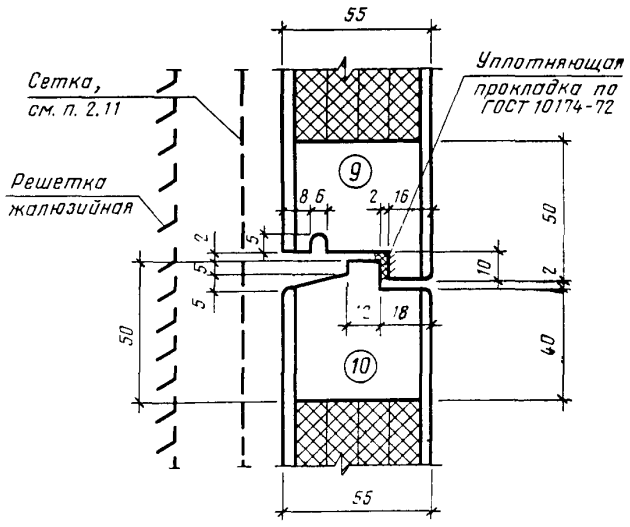

Черт. 15

Сечение А9

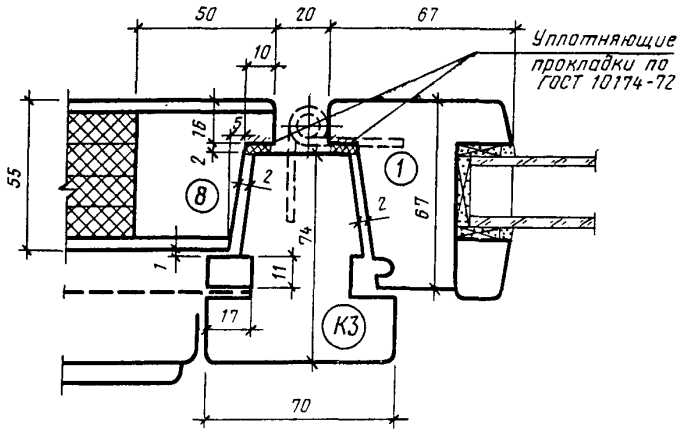

Черт. 16

Сечение Б4

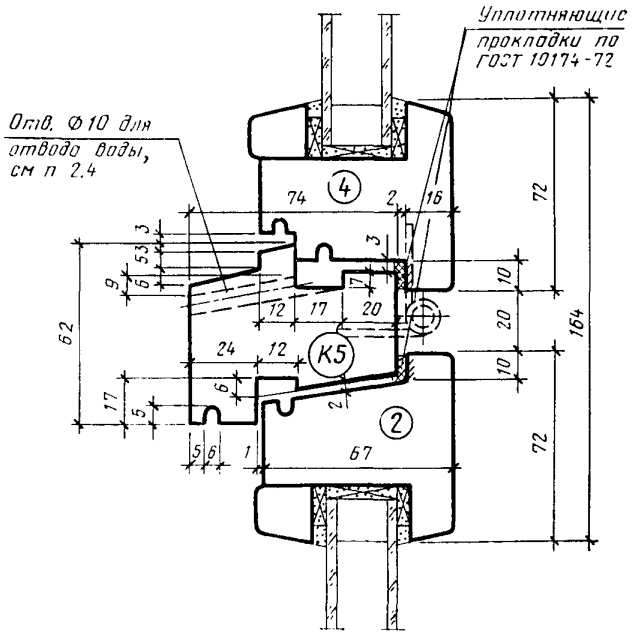

Черт. 17

Сечения А10 и Б5

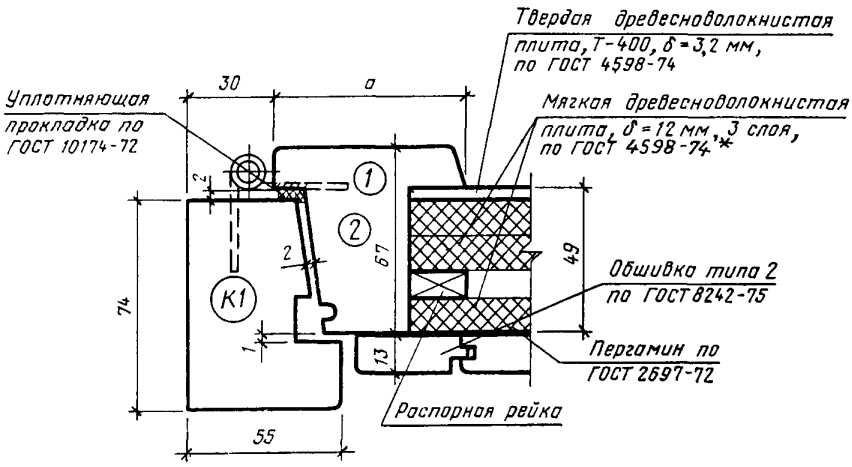

Сечения	a	Детали
А10	67	1
Б5	72	2

* Вариант. Допускается заполнение полужесткими минераловатными плитами на синтетическом связующем по ГОСТ 9573—72.

Черт. 18

Сечения А11 и Б6

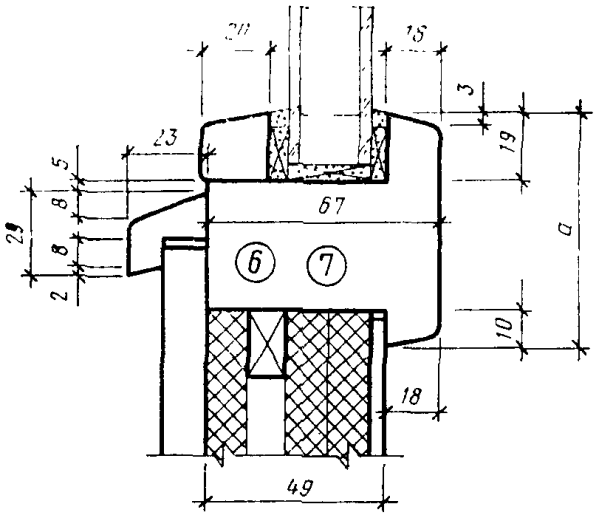

Сечения	a	Детали
А11 Б6	67 72	6 7

Черт. 19

Сечения А12 и Б7

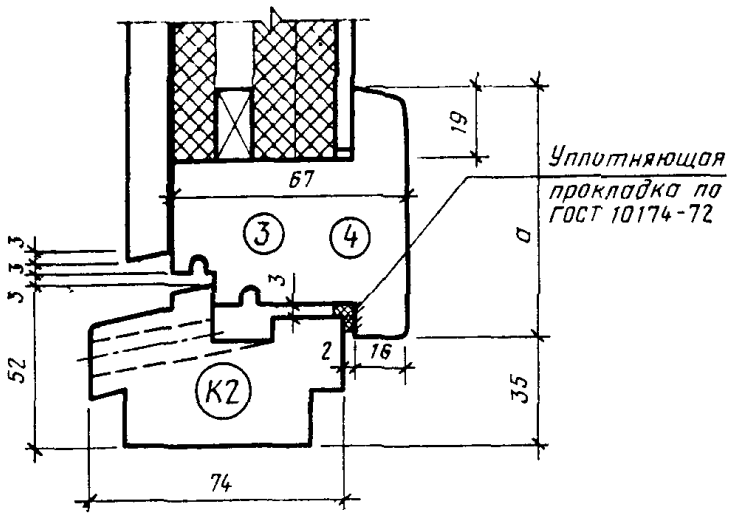

Сечения	a	Детали
А12 Б7	67 72	3 4

Черт. 20

ПРИЛОЖЕНИЕ 1
Справочное

Габариты проемов окон и балконных дверей в наружных стенах жилых зданий

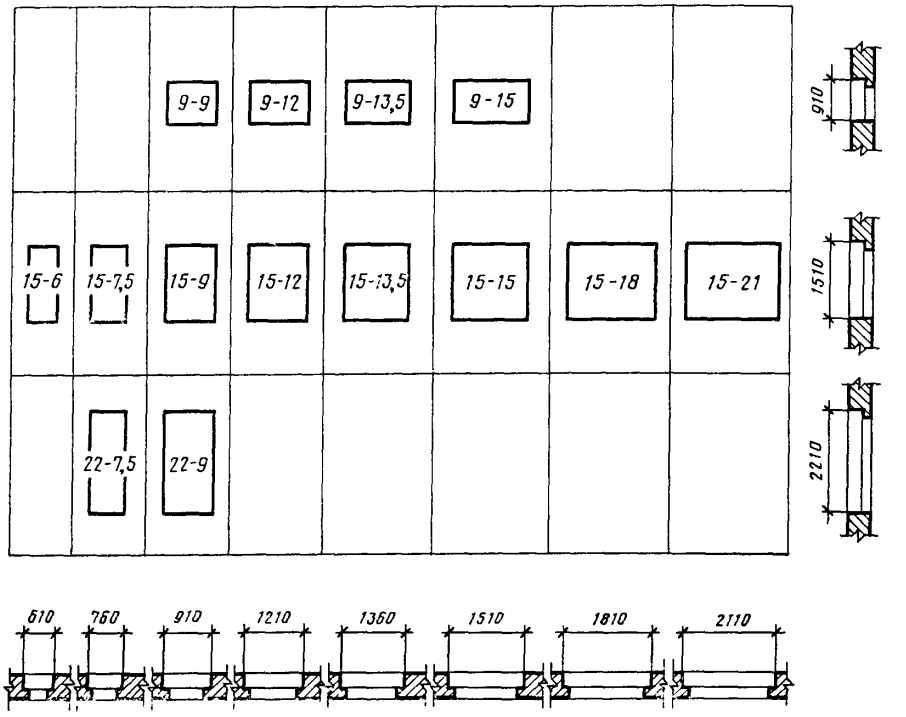

Примечание. Размеры ширины проемов указаны для стен из панелей и модульного кирпича.

ПРИЛОЖЕНИЕ 2
Справочное

Габариты проемов окон и балконных дверей в наружных стенах общественных зданий

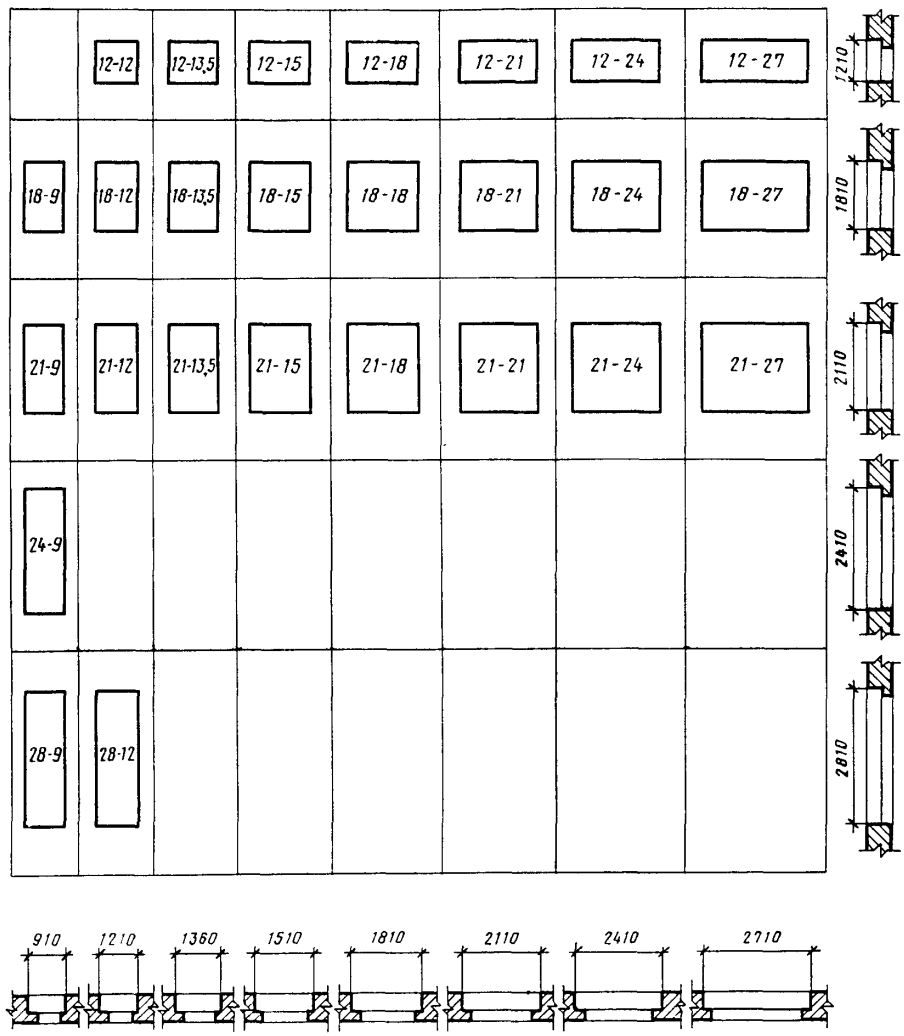

Примечание. Размеры ширины проемов указаны для стен из панелей и модульного кирпича.

ПРИЛОЖЕНИЕ 3
Рекомендуемое

Примеры расположения приборов в окнах и балконных дверях

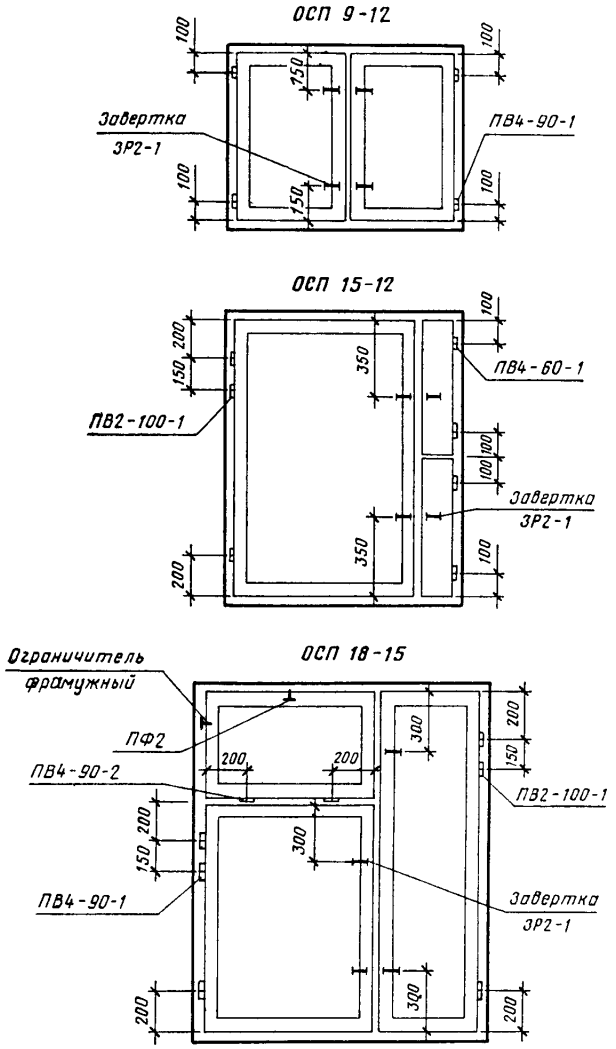

Черт. 1

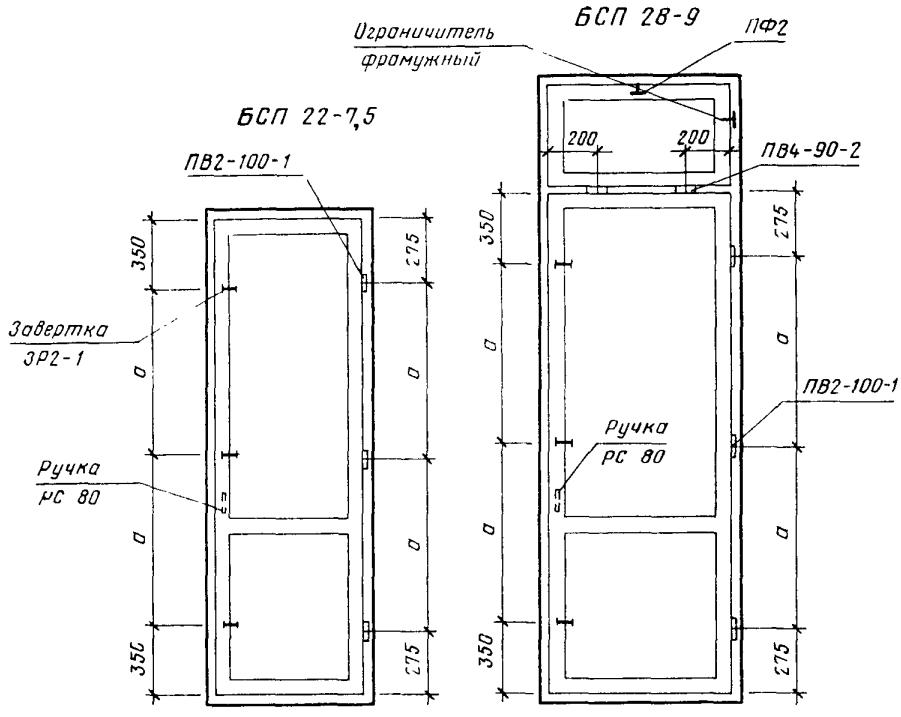

Примечания:

1. Приборы для окон и дверей должны соответствовать ГОСТ 538—78; ГОСТ 5087—80; ГОСТ 5088—78; ГОСТ 5089—80; ГОСТ 5090—79 и ГОСТ 5091—78.
2. Завертки показаны в открытом положении.
3. Ручки РС 80 устанавливаются на полотно со стороны балкона.
4. Фрамужный прибор ПФ2 показан условно.
5. Угольники устанавливаются в соответствии с п. 2.13 ГОСТ 23166—78.
6. При ширине фрамуг более 830 мм устанавливается два фрамужных ограничителя.

Черт. 2

ПРИЛОЖЕНИЕ 4
Справочное

Последовательность выполнения операций при монтаже стеклопакетов

а) Наклеить боковые прокладки

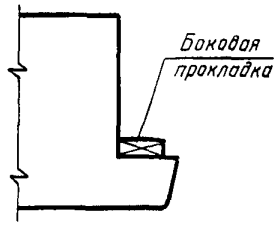

б) установить стеклопакет, опорные и распорные прокладки

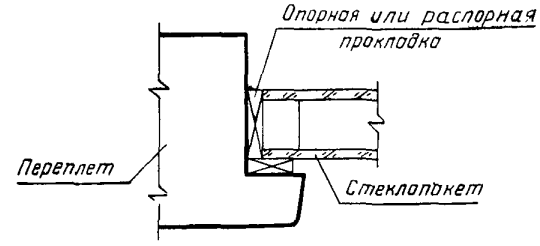

в) Нанести пистолетом слой нетвердеющей герметизирующей мастики

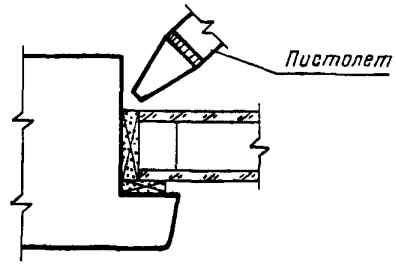

г) Установить боковые прокладки и штапики

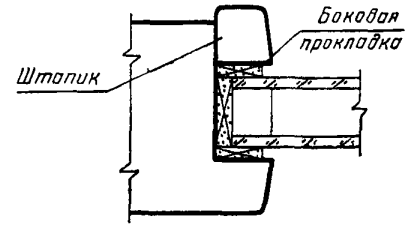

д) Зазоры уплотнить мастикой

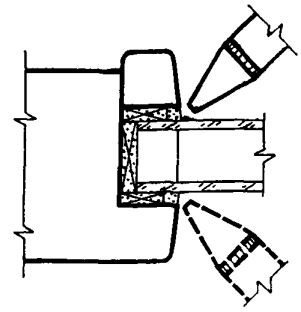

ПРИЛОЖЕНИЕ 5
Справочное

РАСПОЛОЖЕНИЕ ОПОРНЫХ, РАСПОРНЫХ И БОКОВЫХ ПРОКЛАДОК, УСТАНАВЛИВАЕМЫХ ПО ПЕРИМЕТРУ СТЕКЛОПАКЕТОВ

а) Опорных и распорных прокладок

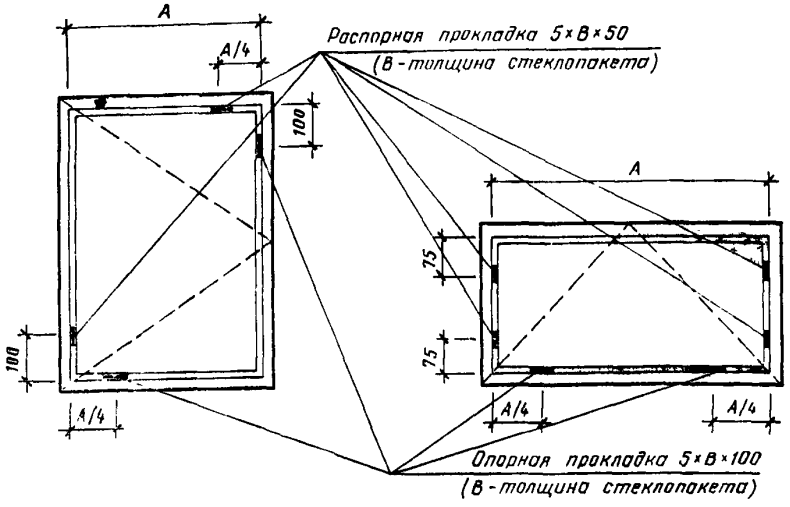

б) Боковых прокладок 4×15×50

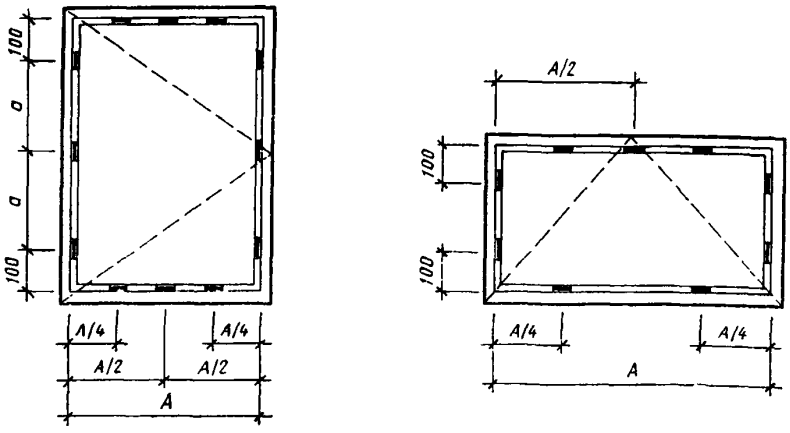

Примечания:

1. Боковые прокладки устанавливаются симметрично с обеих сторон стеклопакетов.
2. Опорные, распорные и боковые прокладки должны изготовляться из древесины твердолиственных пород, пропитанных гидрофобным составом, или из полимера «Агат».

ПРИЛОЖЕНИЕ 6
Рекомендуемое

ОБЛИЦОВКА КЛАПАНА ОБШИВКОЙ

СЕЧЕНИЯ КЛАПАНА ПО ПРИТВОРАМ ОКОН

а) По верхнему притвору

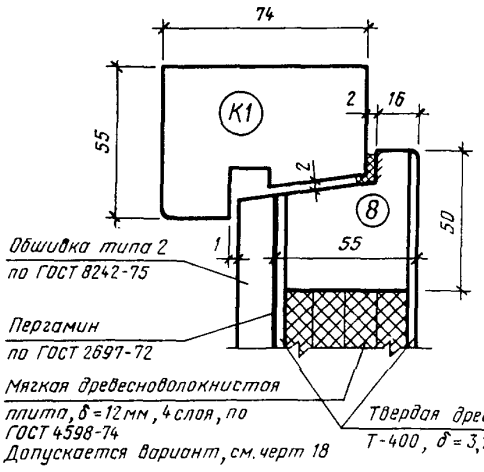

б) По нижнему притвору

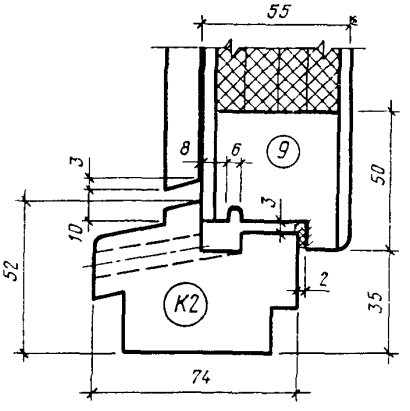

в) По боковому притвору

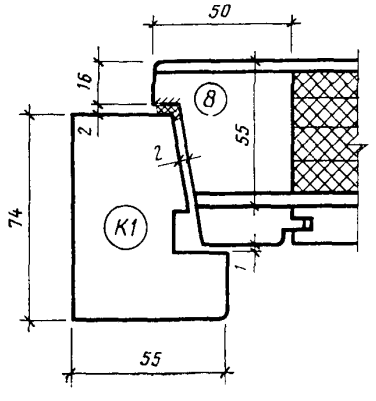

г) По среднему притвору

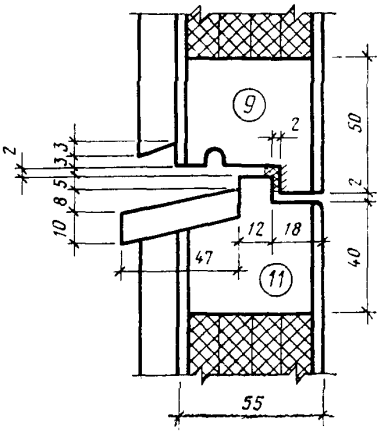

ПРИЛОЖЕНИЕ 7
Справочное

Спецификация стеклопакетов для окон и балконных дверей жилых зданий

Марка	Размеры, мм		Количество	Марка	Размеры, мм		Количество
	Высота	Ширина			Высота	Ширина	
ОСП 9—9	690	700	1	ОСП 15—12	1290	780	1
ОСП 9—12	690	440	2	ОСП 15—13,5	1290	930	1
ОСП 9—13,5	690	510	2	ОСП 15—15	1290	1080	1
ОСП 9—15	690	590	2	ОСП 15—18	1290	630	2
ОСП 15—6	400	400	1	ОСП 15—21	1290	780	2
	800	400	1	ОСП 15—7,5А	1290	550	1
ОСП 15—7,5	400	550	1	ОСП 15—9А	1290	700	1
	800	550	1	БСП 22—7,5	1290	550	1
ОСП 15—9	400	700	1	БСП 22—9	1290	700	1
	800	700	1				

ПРИЛОЖЕНИЕ 8
Справочное

Спецификация стеклопакетов для окон и балконных дверей общественных зданий

Марка	Размеры, мм		Количество	Марка	Размеры, мм		Количество
	Высота	Ширина			Высота	Ширина	
ОСП 12—9	980	690	1	ОСП 21—9	400	690	1
ОСП 12—12	980	990	1		1340	690	1
ОСП 12—13,5	980	1140	1	ОСП 21—12	400	990	1
ОСП 12—15	980	690	1		1340	990	1
	980	460	1	ОСП 21—13,5	400	1140	1
ОСП 18—9	400	690	1		1340	1140	1
	1040	690	1	ОСП 21—15	400	690	1
ОСП 18—12	400	990	1		1340	690	1
	1040	990	1		1880	460	1
ОСП 18—13,5	400	1140	1	ОСП 21—9А	1880	690	1
	1040	1140	1	ОСП 21—12А	1880	990	1
ОСП 18—15	400	690	1	ОСП 21—13,5А	1880	1140	1
	1040	690	1	ОСП 21—15А	1880	690	1
	1580	460	1		1880	460	1
ОСП 18—9А	1580	690	1	БСП 24—9	1580	690	1
ОСП 18—12А	1580	990	1	БСП 28—9	400	690	1
ОСП 18—13,5А	1580	1140	1		1340	690	1
ОСП 18—15А	1580	690	1	БСП 28—12	400	990	1
	1580	460	1		1340	990	1

Редактор *В. П. Огурцов*
Технический редактор *О. Н. Никитина*
Корректор *А. С. Черноусова*

Сдано в наб. 29.07.81 Подп. к печ. 28.10.81 3,0 п. л. 2,01 уч.-изд. л. Тир. 40000 Цена 10 коп.

Ордена «Знак Почета» Издательство стандартов, 123557, Москва, Новопресненский пер., 3
Калужская типография стандартов, ул. Московская, 256. Зак. 1958

gost.e-ecolog.ru