ГОСУДАРСТВЕННЫЙ СТАНДАРТ
СОЮЗА ССР

ОКНА И БАЛКОННЫЕ ДВЕРИ ДЕРЕВЯННЫЕ С ТРОЙНЫМ ОСТЕКЛЕНИЕМ ДЛЯ ЖИЛЫХ И ОБЩЕСТВЕННЫХ ЗДАНИЙ

ТИПЫ, КОНСТРУКЦИЯ И РАЗМЕРЫ

ГОСТ 16289—86

Издание официальное

Цена 20 коп.

ГОСУДАРСТВЕННЫЙ СТРОИТЕЛЬНЫЙ КОМИТЕТ СССР
Москва

gost.e-ecolog.ru

ГОСУДАРСТВЕННЫЙ СТАНДАРТ
СОЮЗА ССР

ОКНА И БАЛКОННЫЕ ДВЕРИ ДЕРЕВЯННЫЕ С ТРОЙНЫМ ОСТЕКЛЕНИЕМ ДЛЯ ЖИЛЫХ И ОБЩЕСТВЕННЫХ ЗДАНИЙ

ТИПЫ, КОНСТРУКЦИЯ И РАЗМЕРЫ

ГОСТ 16289—86

Издание официальное

МОСКВА—1986

РАЗРАБОТАН Государственным комитетом по гражданскому строительству и архитектуре при Госстрое СССР

ИСПОЛНИТЕЛИ

И. В. Строков (руководитель темы); **Б. А. Филозофович**; **И. С. Посельская**; **Г. Г. Коваленко**; **Н. Н. Цаплев**, канд техн. наук; **А. В. Ткаченко**; **Г. В. Левушкин**; **Н. В. Шведов**

ВНЕСЕН Государственным комитетом по гражданскому строительству и архитектуре при Госстрое СССР

Зам. Председателя **М. П. Коханенко**

УТВЕРЖДЕН И ВВЕДЕН В ДЕЙСТВИЕ Постановлением Государственного комитета СССР по делам строительства от 14 ноября 1985 г. № 192

Редактор *В. П. Огурцов*
Технический редактор *В. Н. Прусакова*
Корректор *Н. Д. Чехотина*

Сдано в набор 09.09.86 Подп. в печ. 12.11.86 4,5 усл. печ. л. 4,25 усл. кр.-отт. 3.65 уч.-изд. л. Тир. 30000 Цена 20 коп.

Ордена «Знак Почета» Издательство стандартов, 123840, Москва, ГСП, Новопресненский пер., 3.
Калужская типография стандартов, ул.Московская, 256. Зак. 2248

© Издательство стандартов, 1986

УДК 691.11.028.2 : 006.354 Группа Ж32

ГОСУДАРСТВЕННЫЙ СТАНДАРТ СОЮЗА ССР

ОКНА И БАЛКОННЫЕ ДВЕРИ ДЕРЕВЯННЫЕ С ТРОЙНЫМ ОСТЕКЛЕНИЕМ ДЛЯ ЖИЛЫХ И ОБЩЕСТВЕННЫХ ЗДАНИЙ

Типы, конструкция и размеры

Wooden windows and balcony doors of triple glazing for dwelling and public buildings. Types, construction and dimensions

ГОСТ 16289—86

Взамен ГОСТ 16289—80

ОКП 53 6133

Постановлением Государственного комитета СССР по делам строительства от 14 ноября 1985 г. № 192 срок введения установлен

с 01.01.87

Несоблюдение стандарта преследуется по закону

Настоящий стандарт распространяется на деревянные окна и балконные двери с тройным остеклением, предназначаемые для жилых и общественных зданий, а также для вспомогательных зданий и помещений предприятий различных отраслей народного хозяйства.

1. ОСНОВНЫЕ РАЗМЕРЫ И МАРКИ

1.1. Окна и балконные двери с тройным остеклением изготовляют по настоящему стандарту с раздельноспаренными переплетами и дверными полотнами.

1.2. Габаритные размеры окон и балконных дверей и размеры проемов для них должны соответствовать:

для жилых зданий — указанным на черт. 1 и в справочном приложении 1;

для общественных зданий — указанным на черт. 2 и в справочном приложении 2.

Окна и балконные двери, приведенные на черт. 1, допускается применять и для общественных зданий.

1.3. Окна размерами 9—13,5; 12—13,5; 15—13,5; 18—13,5 и 21—13,5 модулей (модуль М=100 мм) для заполнения проемов в стенах из немодульного кирпича лицевой кладки по требованию потребителя должны изготовлять шириной на 80 мм больше указанной на черт. 1 за счет увеличения ширины широких створок, а окно размерами 15—6 модулей — шириной на 70 мм меньше указанной на черт. 1, при этом маркировка изменяется соответственно на 9—14; 12—14; 15—14; 18—14; 21—14 и 15—5.

1.4. По требованию потребителей одностворные окна и балконные двери, в том числе с форточными створками и фрамугами, должны изготовляться также и левыми, а многостворные окна с несимметричным рисунком — в негативном изображении.

1.5. Устанавливается следующая структура условного обозначения (марки) окон и балконных дверей:

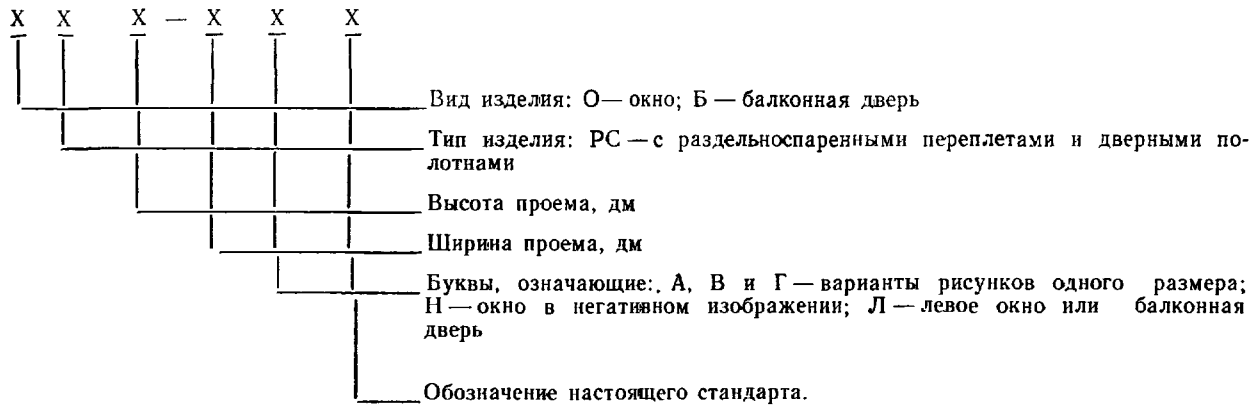

Примеры условных обозначений:

Окно правое типа РС для проема высотой 15 и шириной 9 дм:

ОРС 15—9 ГОСТ 16289—86

То же, левое:

ОРС 15—9Л ГОСТ 16289—86

Окно типа РС для проема высотой 15 и шириной 13,5 дм, с форточной створкой:

ОРС 15—13,5 ГОСТ 16289—86

То же, для проема высотой 18 и шириной 18 дм, с несимметричным рисунком (вариант В):

ОРС 18—18В ГОСТ 16289—86

То же, в негативном изображении:

ОРС 18—18ВН ГОСТ 16289—86

Дверь балконная правая типа РС для проема высотой 22 и шириной 7,5 дм:

БРС 22—7,5 ГОСТ 16289—86

То же, левая:

БРС 22—7,5Л ГОСТ 16289—86

2. ТРЕБОВАНИЯ К КОНСТРУКЦИИ

2.1. Окна и балконные двери должны изготовляться в соответствии с требованиями ГОСТ 23166—78, требованиями настоящего стандарта и по рабочим чертежам, утвержденным в установленном порядке.

2.2. Конструкция, форма, основные размеры и марки окон и балконных дверей для жилых зданий должны соответствовать указанным на черт. 3—6, размеры сечений — на черт. 7—15; для общественных зданий — на черт. 16—22, размеры сечений — на черт. 23—32.

2.3. Размеры на общих видах окон и балконных дверей даны в свету, по наружным сторонам створок, форточек, фрамуг и полотен дверей, и по наружным сторонам коробок.

На чертежах, приведенных в настоящем стандарте, указаны размеры для неокрашенных деталей и изделий в миллиметрах.

2.4. Для отвода дождевой воды в нижних брусках коробок и в горизонтальных импостах под широкими створками, фрамугами и полотнами сверлят отверстия диаметром 10 мм, располагаемые на расстоянии 50 мм от вертикальных брусков коробок и импостов, а под форточными и узкими створками — одно отверстие по середине створок.

2.5. Наружные створки окон и наружные полотна балконных дверей должны быть оснащены врезными завертками со съемными ручками, а фрамуги — фрамужными приборами по ГОСТ 5090—79.

2.6. Наружные створки окон и наружные полотна балконных дверей должны быть навешены на врезные петли с вынимающимися стержнями по ГОСТ 5088—76.

Внутренние створки окон высотой более 1400 мм и шириной более 600 мм, высотой более 1000 мм и шириной более 900 мм, а также полотна балконных дверей должны быть навешены на 3 петли.

2.7. Для остекления окон и балконных дверей жилых зданий следует применять стекло по ГОСТ 111—78 шириной 2,5—3 мм, а для общественных зданий толщиной 3—4 мм.

Толщину стекла уточняют в проекте с учетом ветровых нагрузок и шумовых воздействий в районе строительства и указывают в заказе на изделия.

2.8. Места расположения уплотняющих пенополиуретановых прокладок по ГОСТ 10174—72 в притворах окон и балконных дверей указаны на чертежах сечений.

2.9. По требованию потребителей по периметру коробок окон и балконных дверей на торцевых и боковых поверхностях допускаются продольные пазы различного профиля, заполняемые деревянными вкладышами и обрамляемые наличниками при соединении изделий друг с другом.

2.10. Для обеспечения возможности оборудования окон и балконных дверей общественных зданий фрамужными приборами рычажного типа допускается увеличивать толщину верхних и вертикальных брусков коробок и импостов на 20 мм без изменения габаритов изделий.

2.11. По согласованию изготовителя с потребителем допускается изготовление балконных дверей высотой 28 модулей с фрамугами в отдельных коробках. В этом случае высота глухой части полотен или остекленной части фрамуг уменьшается на 50 мм.

2.12. Расположение приборов в окнах и балконных дверях (примеры) приведено в рекомендуемом приложении 3; спецификация стекол для окон и балконных дверей жилых зданий приведена в справочном приложении 4; спецификация стекол для окон и балконных дверей общественных зданий приведена в справочном приложении 5; фрамужный соединитель и ручка-упор приведены в справочном приложении 6.

Типы и габаритные размеры окон и балконных дверей жилых зданий

Окна

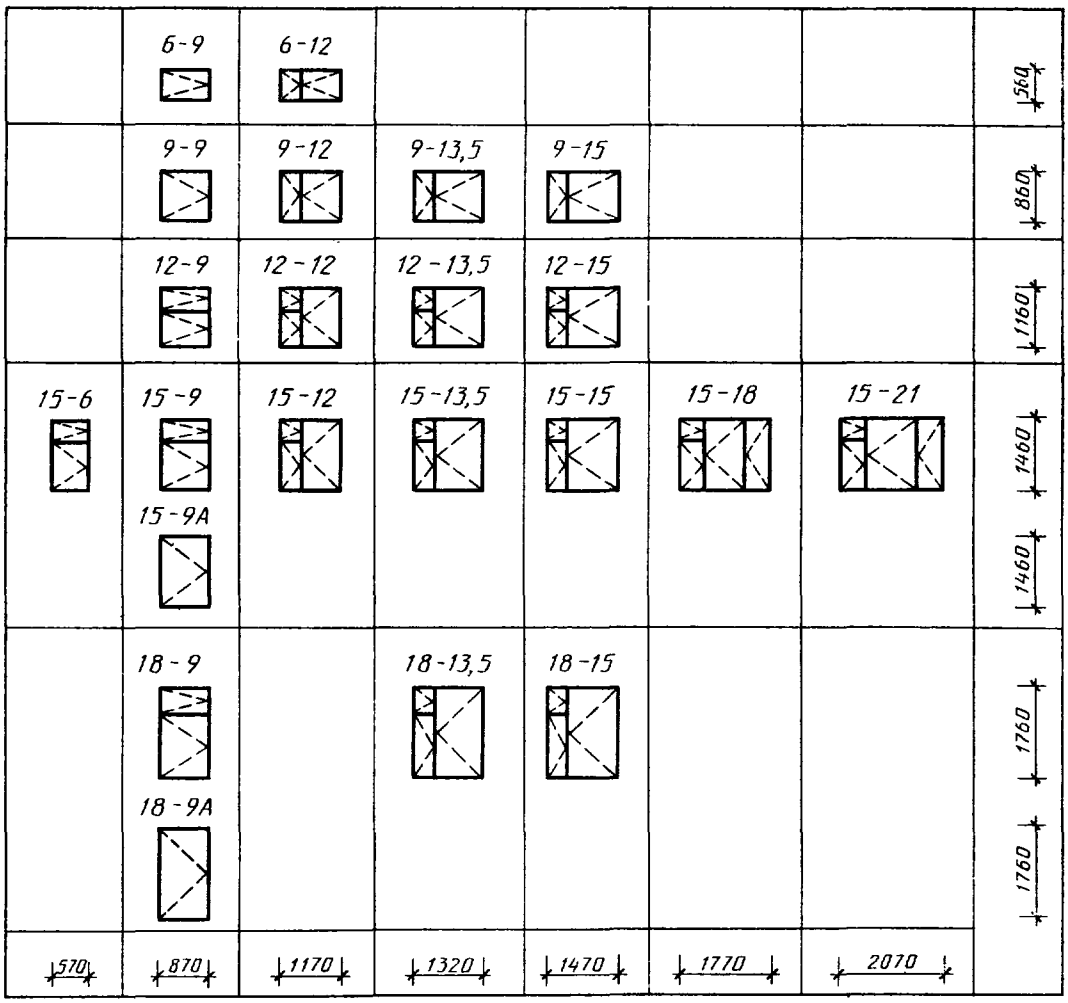

Балконные двери

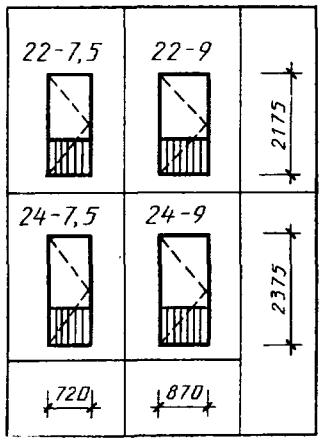

Черт. 1

Типы и габаритные размеры окон и балконных дверей общественных зданий

Окна

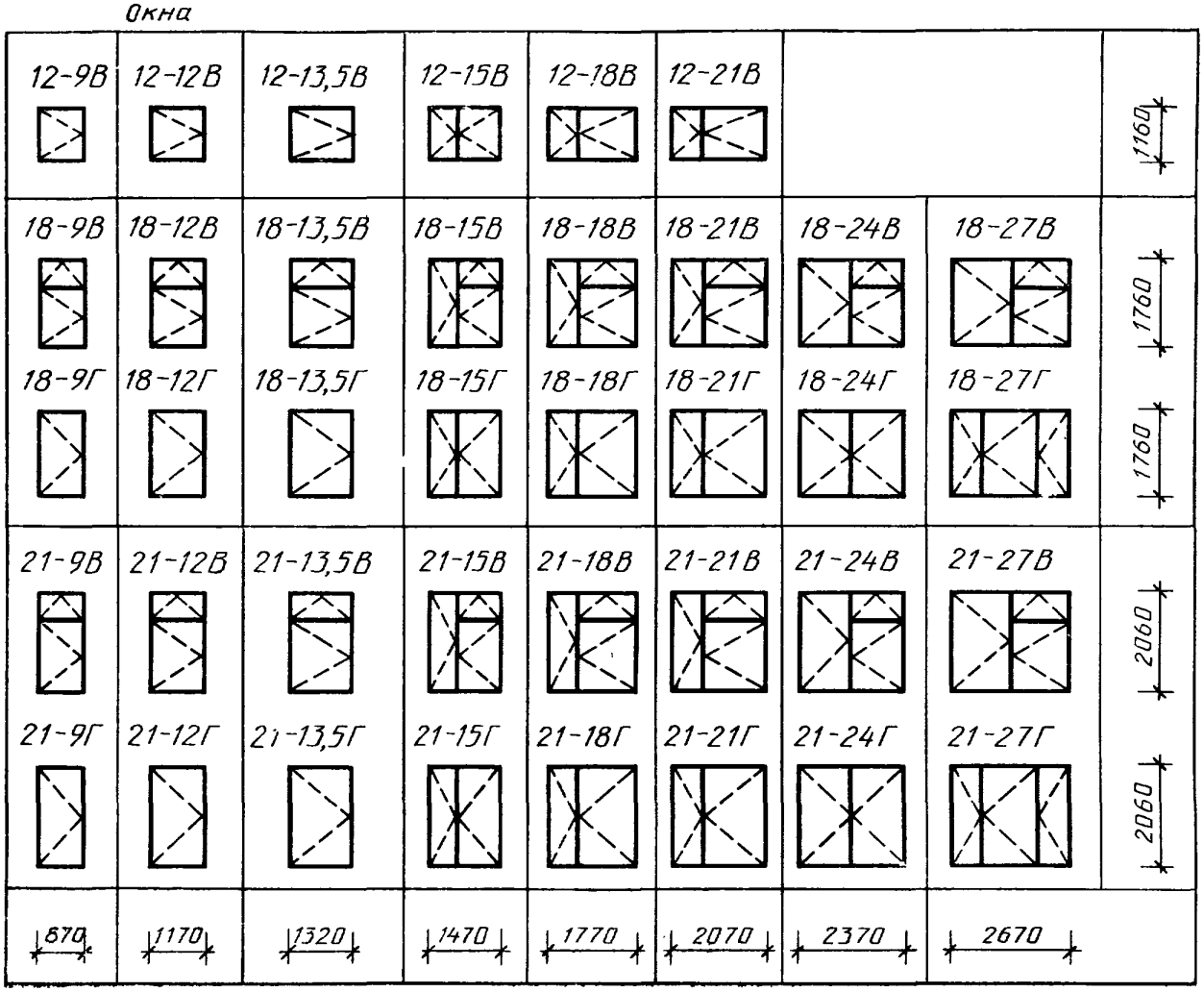

Балконные двери

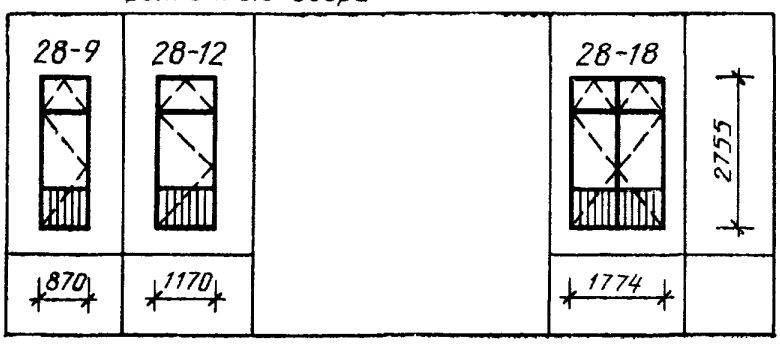

Примечания к черт. 1 и 2:
1. Схемы изделий изображены со стороны фасада.
2. Цифры над схемами изделий обозначают размеры проемов в модулях.

Черт. 2

Конструкция, форма, основные размеры и марки окон и балконных дверей жилых зданий

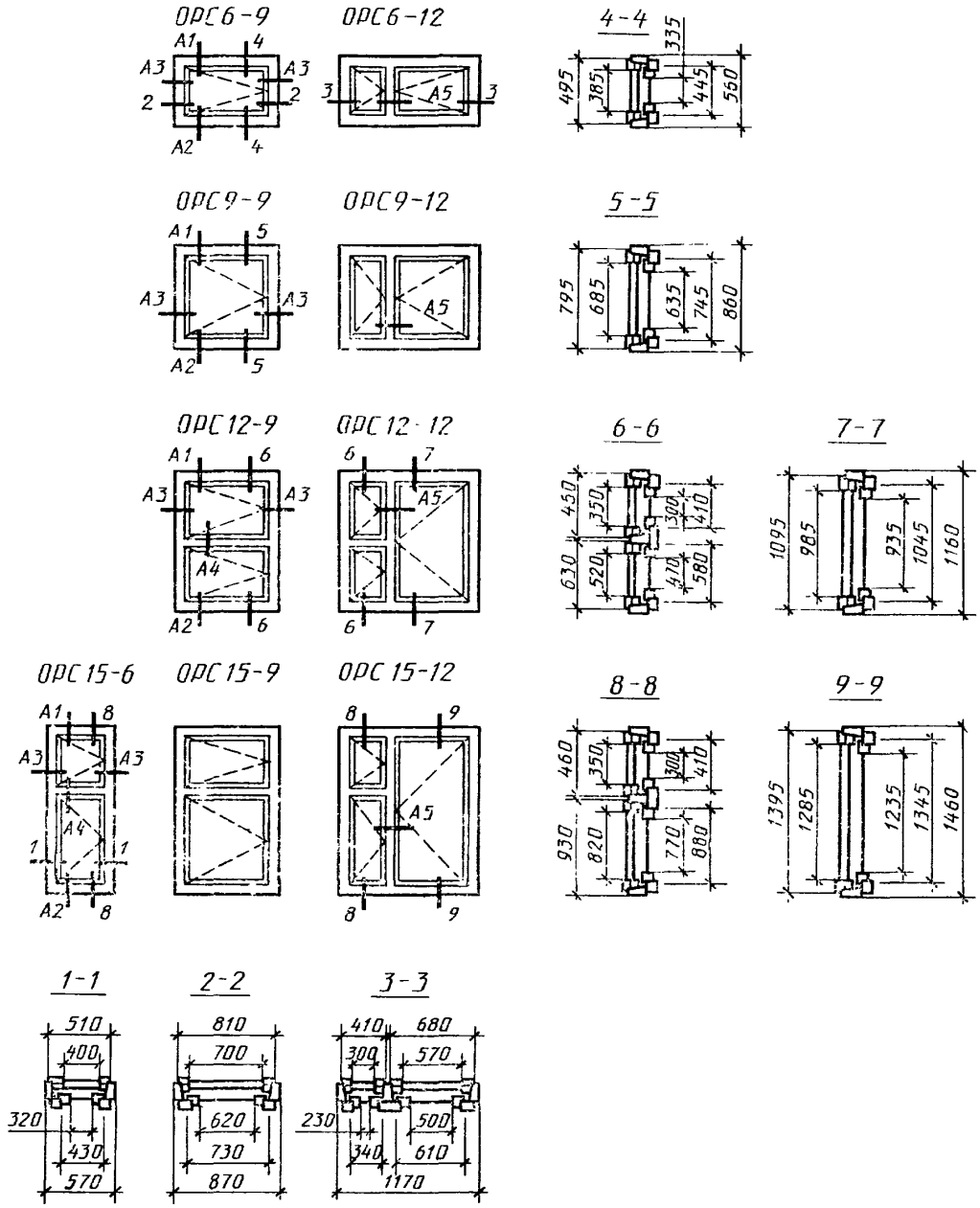

Черт. 3

ОРС 9-13,5

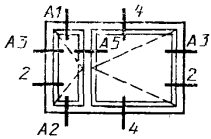

ОРС 9-15

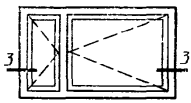

4-4

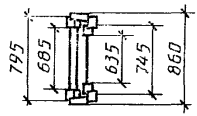

ОРС 12-13,5

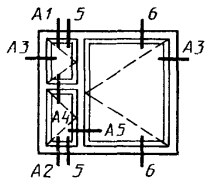

ОРС 12-15

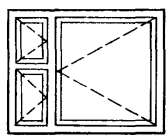

5-5

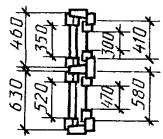

6-6

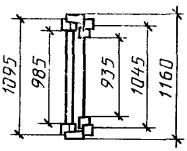

ОРС15-9А

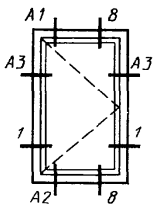

ОРС15-13,5

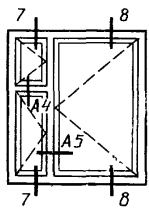

ОРС 15-15

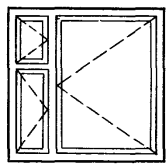

7-7

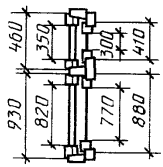

8-8

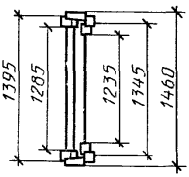

1-1

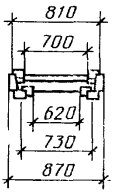

2-2

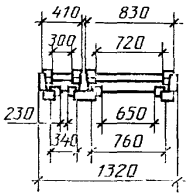

3-3

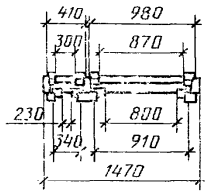

Черт. 4

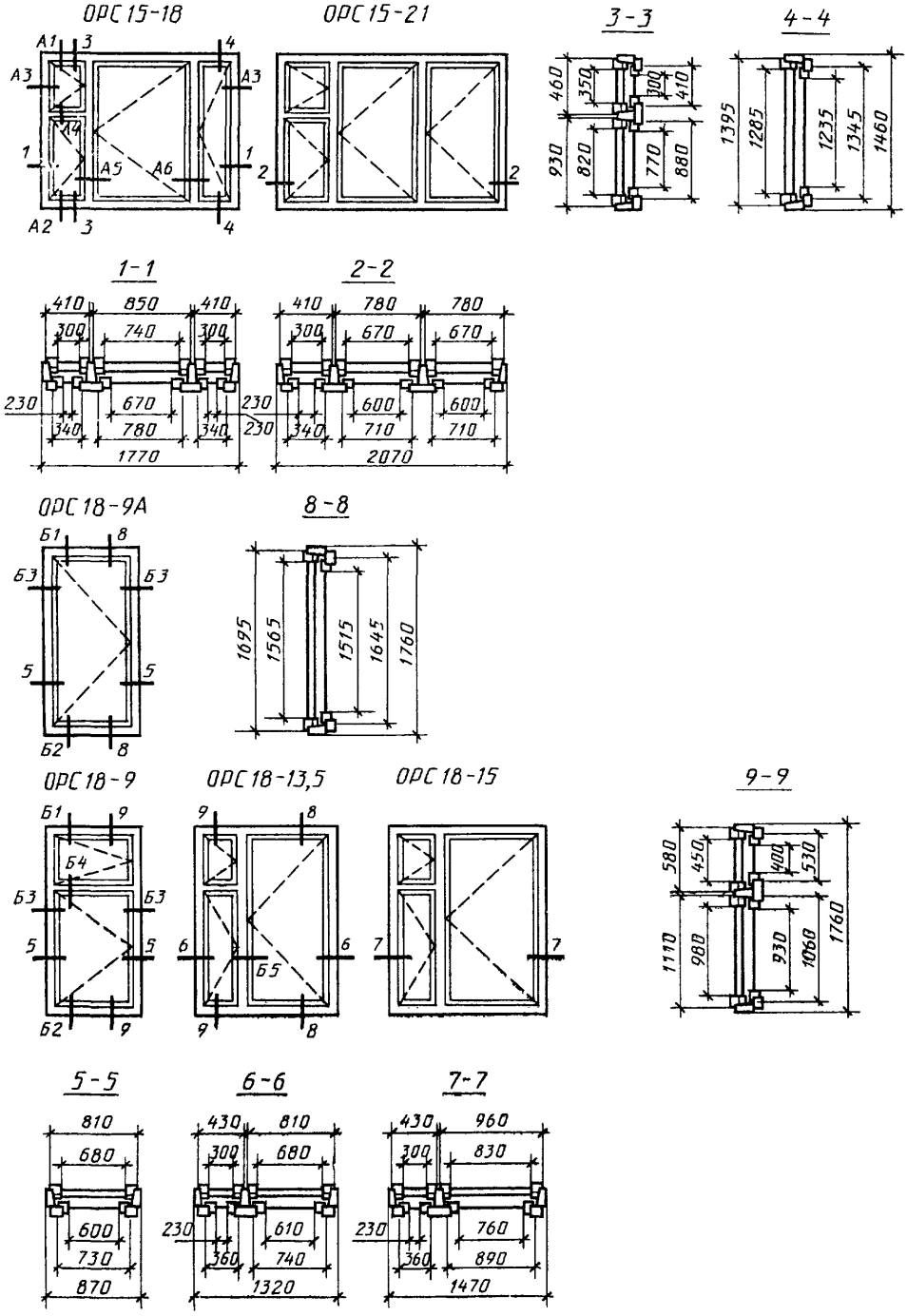
ОРС 15-18
ОРС 15-21
3-3
4-4
1-1
2-2
ОРС 18-9А
8-8
ОРС 18-9
ОРС 18-13,5
ОРС 18-15
9-9
5-5
6-6
7-7

Черт. 5

БРС 22-7,5

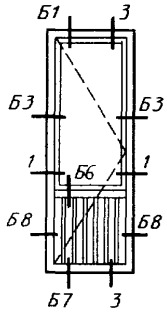

БРС 22-9

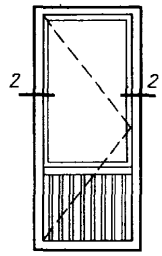

3-3

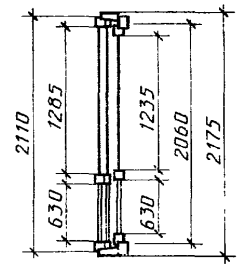

БРС 24-7,5

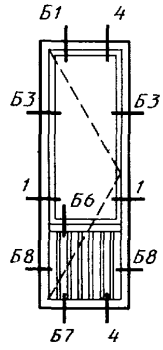

БРС 24-9

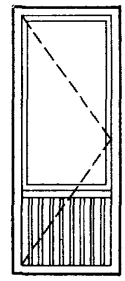

4-4

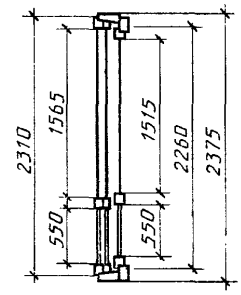

1-1

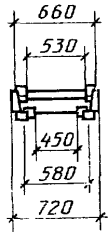

2-2

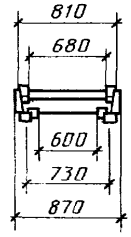

Черт. 6

Сечения по притворам окон и балконных дверей жилых зданий

Сечения А1 и Б1

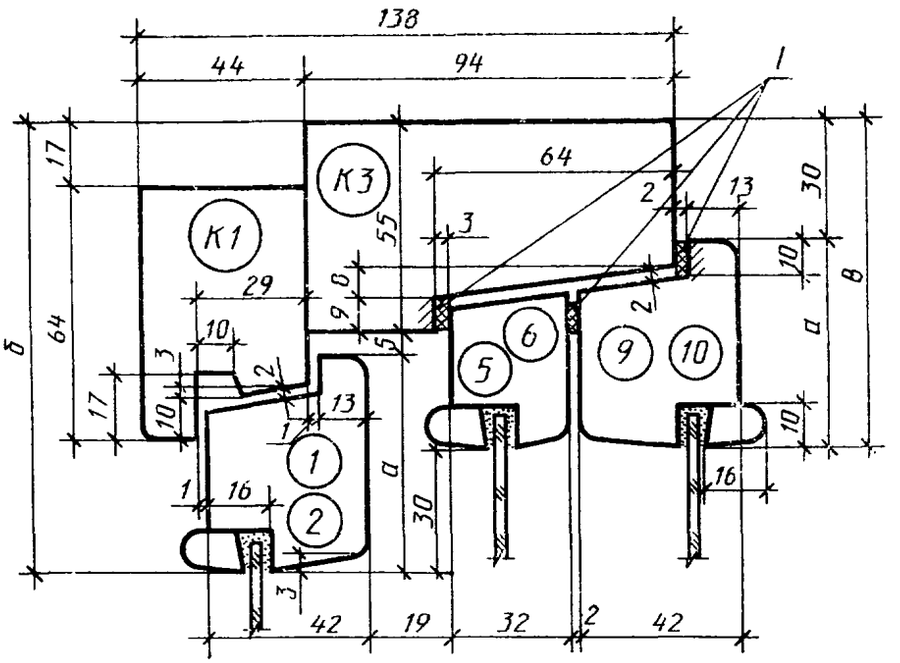

Сечения	а	б	в	Детали		
А1	55	115	85	1	5	9
Б1	65	125	95	2	6	10

Примечание. Допускается размеры раскладки по стеклу уменьшать на 1 мм.

Черт. 7

Сечения А2 и Б2

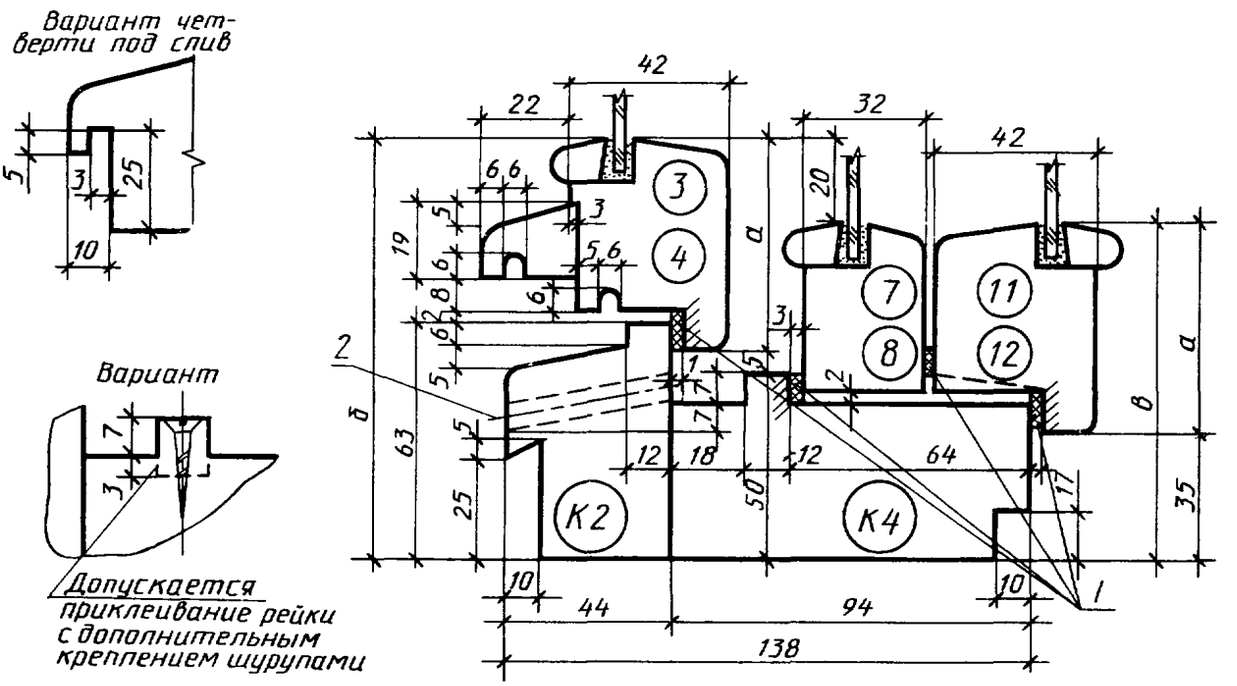

1—уплотняющие прокладки; *2*—отверстие диаметром 10 мм для отвода воды

Черт. 8

Сечения	а	б	в	Детали		
А2	55	110	90	3	7	11
Б2	65	120	100	4	8	12

Примечания:
1. *К1*—профили сечения коробок; *1* (в круге) — профили сечения створок
2. Вариант отлива из алюминия см. черт. 10.

Сечения А3 и Б3

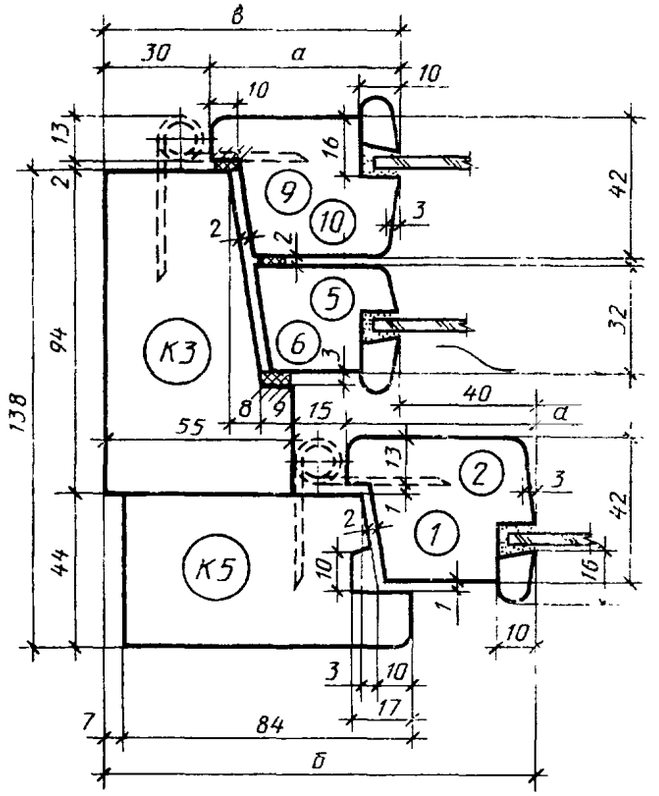

Сечения	а	б	в	Детали		
А3	55	125	85	1	5	9
Б3	65	135	95	2	6	10

Черт. 9

Сечения А4 и Б4

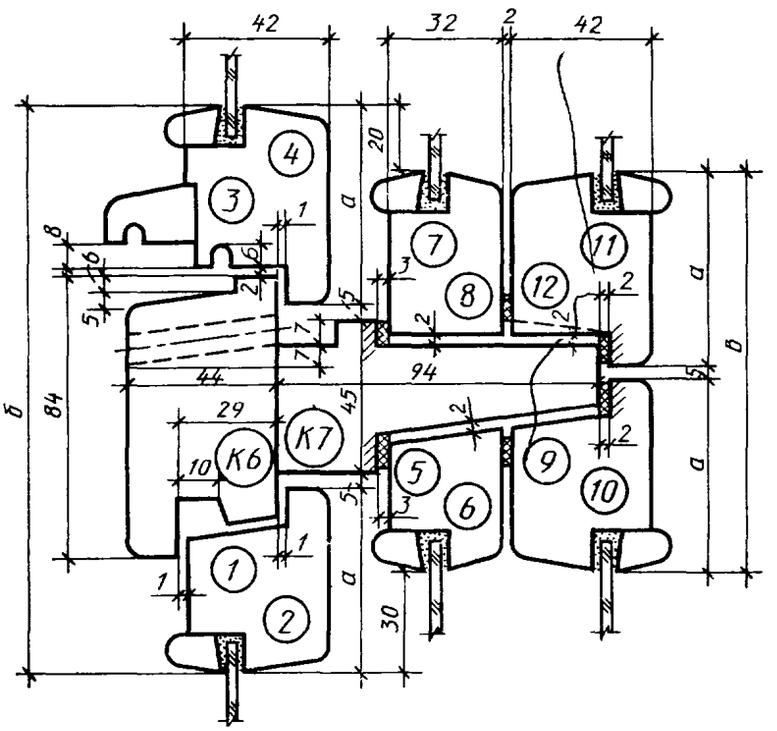

Вариант отлива из алюминия

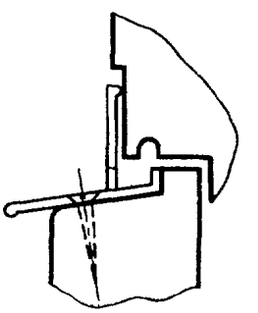

Сечения	а	б	в	Детали					
А4	55	165	115	1	5	9	3	7	11
Б4	65	185	135	2	6	10	4	8	12

Черт. 10

Сечения А5 и Б5

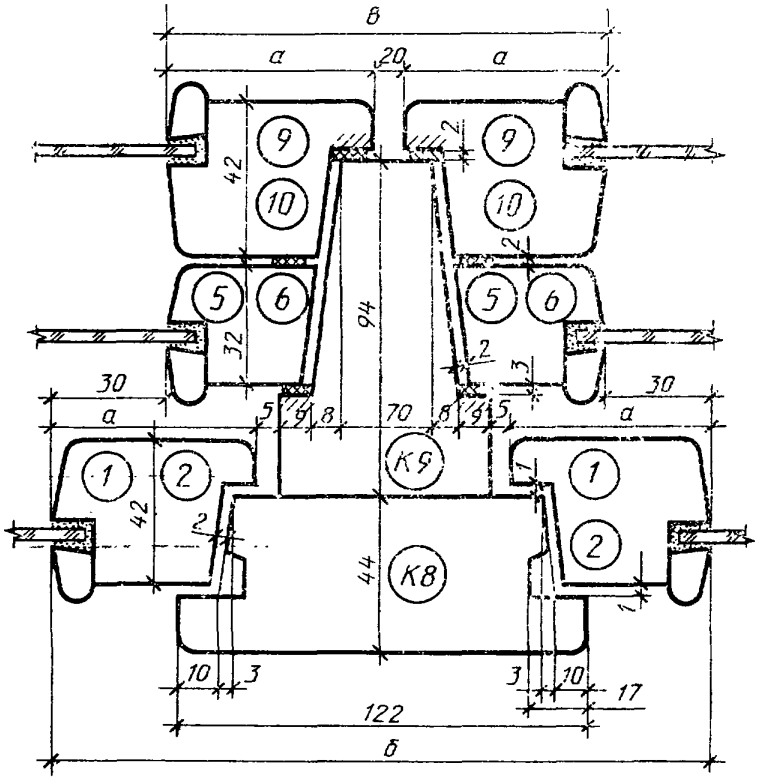

Сечения	а	б	в	Детали		
А5	55	190	130	1	5	9
Б5	65	210	150	2	6	10

Черт. 11

Сечение А6

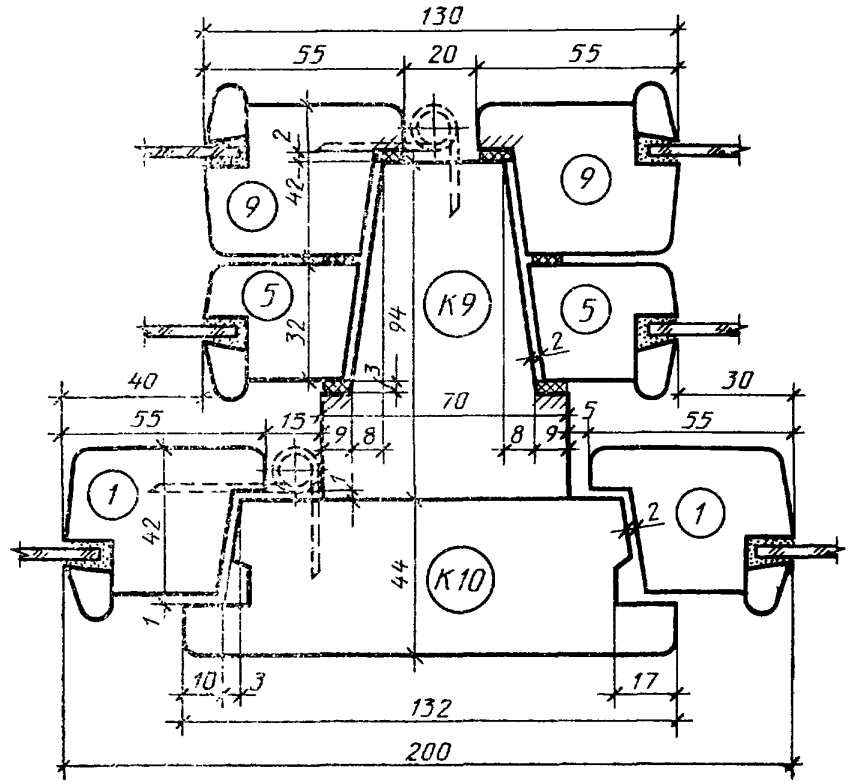

Черт. 12

Сечение Б6

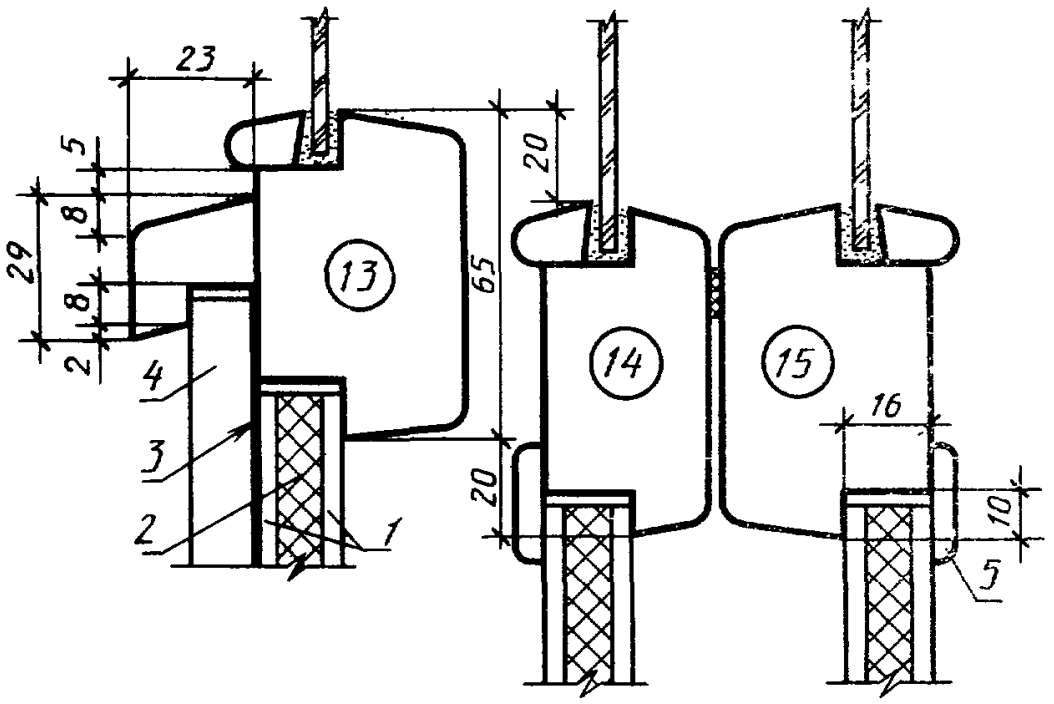

1—твердая древесноволокнистая плита по ГОСТ 4598—74, толщиной 3,2—4 мм, *2*—мягкая древесноволокнистая плита по ГОСТ 4598—74, толщиной 8 мм; *3*—пергамин по ГОСТ 2697—83; *4*—обшивка типа 2 по ГОСТ 8242—75; *5*—раскладка.

Черт. 13

Сечение Б7

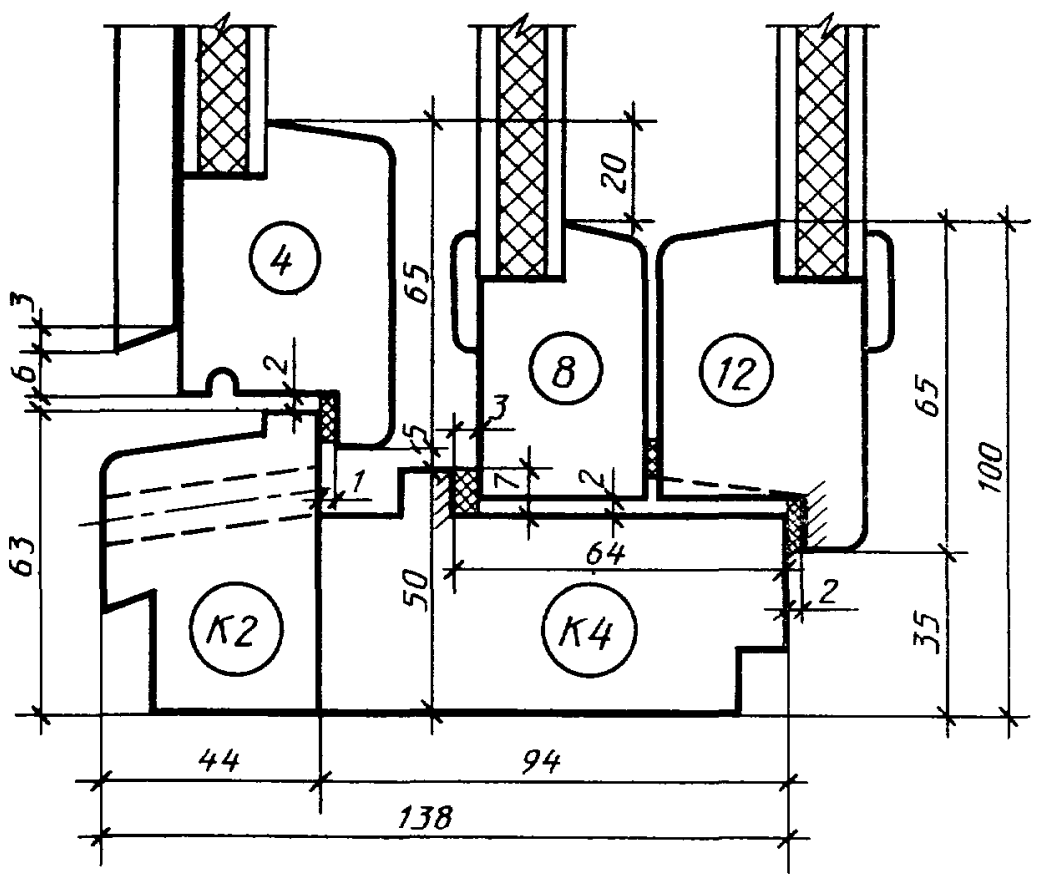

Черт. 14

Сечение Б8

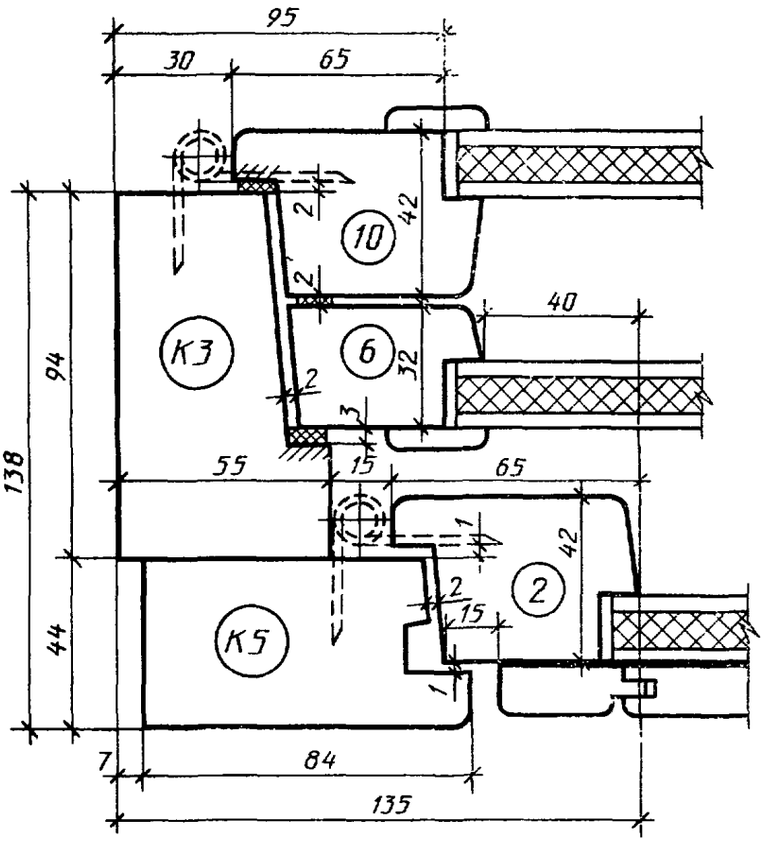

Черт. 15

Конструкция, форма, основные размеры и марки окон и балконных дверей общественных зданий

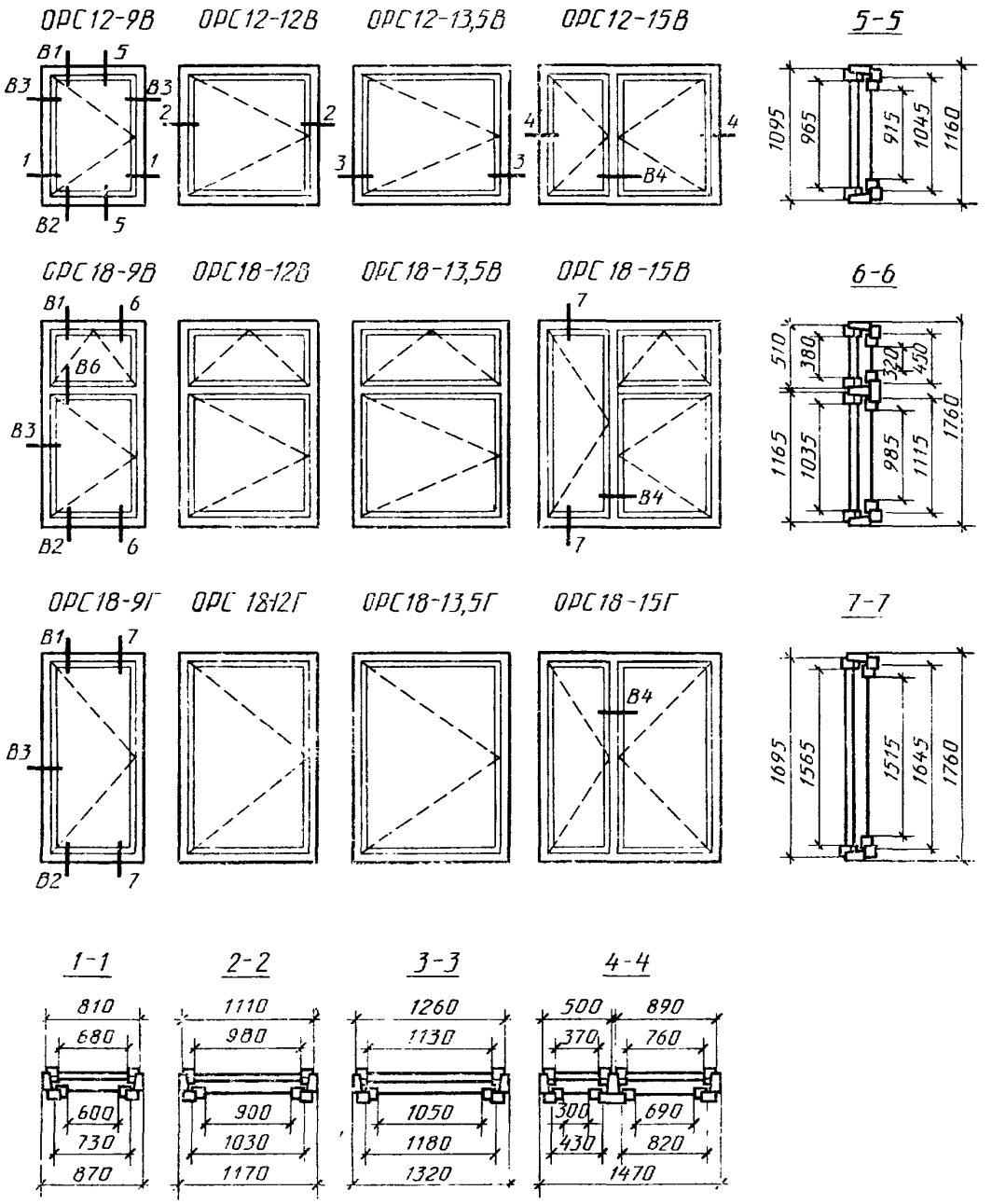

Черт. 16

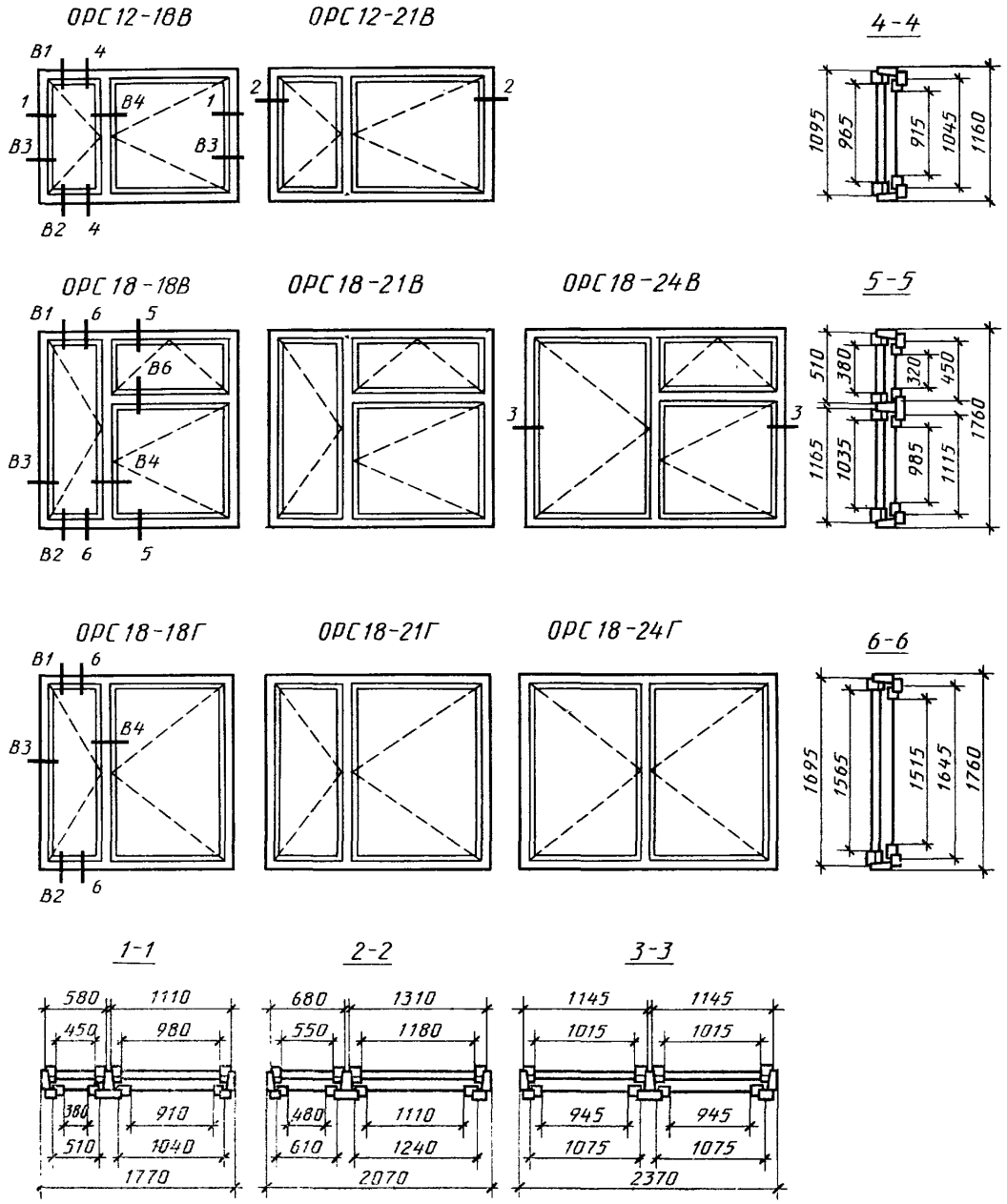
ОРС 12-18В
ОРС 12-21В
4-4
В1
4
1
В4
1
В3
В3
В2
4
2
2
1095
965
915
1045
1160
ОРС 18-18В
ОРС 18-21В
ОРС 18-24В
5-5
В1
6
5
В6
В3
В4
В2
6
5
3
3
510
380
320
450
1165
1035
985
1115
1760
ОРС 18-18Г
ОРС 18-21Г
ОРС 18-24Г
6-6
В1
6
В3
В4
В2
6
1695
1565
1515
1645
1760
1-1
2-2
3-3
580
1110
450
980
380
910
510
1040
1770
680
1310
550
1180
480
1110
610
1240
2070
1145
1145
1015
1015
945
945
1075
1075
2370

Черт. 17

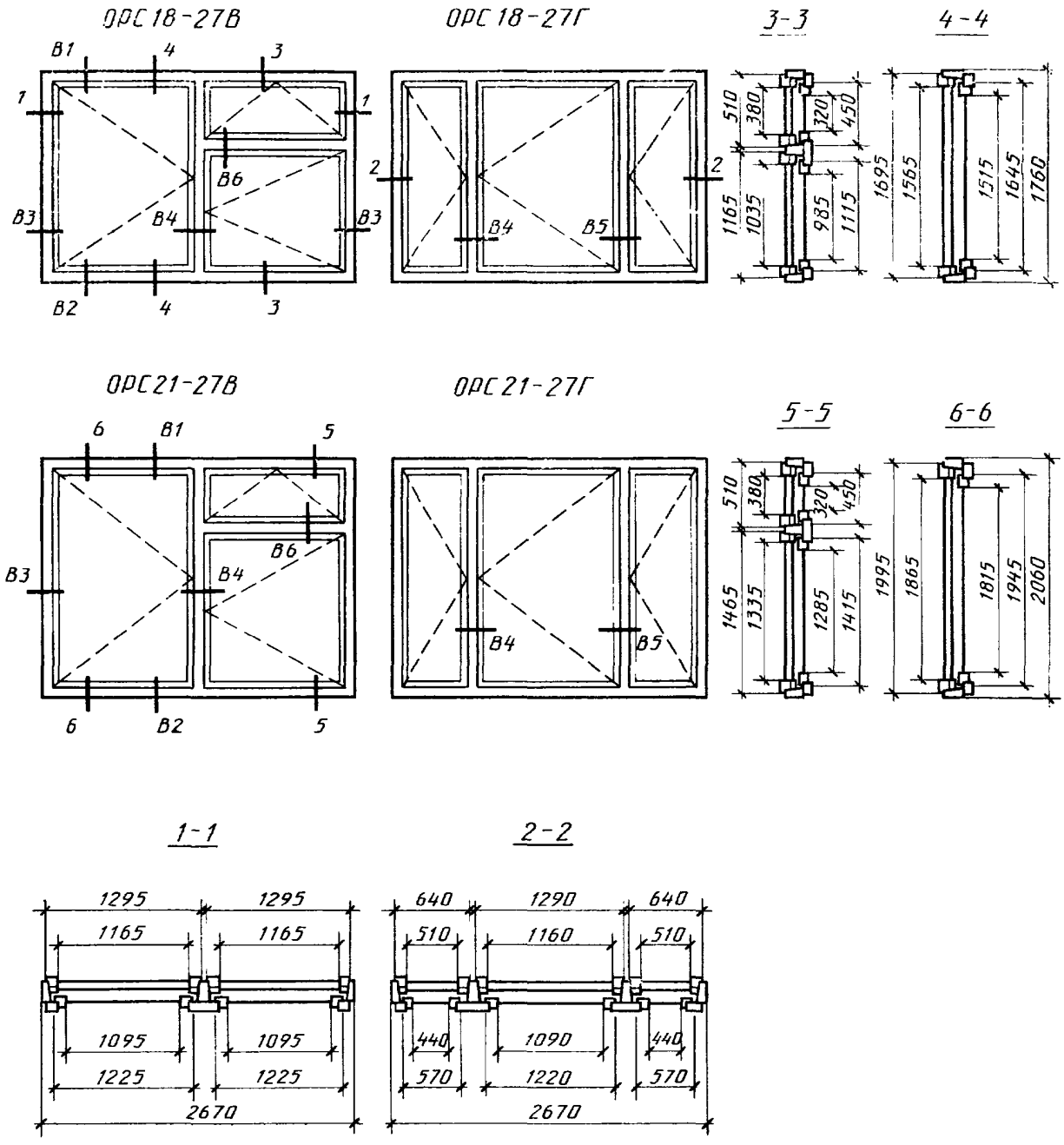
ОРС 18-27В
ОРС 18-27Г
3-3
4-4
ОРС 21-27В
ОРС 21-27Г
5-5
6-6
1-1
2-2
В1
В2
В3
В4
В5
В6
1295
1165
1095
1225
2670
640
1290
1160
510
440
1090
570
1220
380
320
450
985
1115
1035
1565
1515
1645
1760
1695
1335
1285
1415
1465
1865
1815
1945
2060
1995

Черт. 18

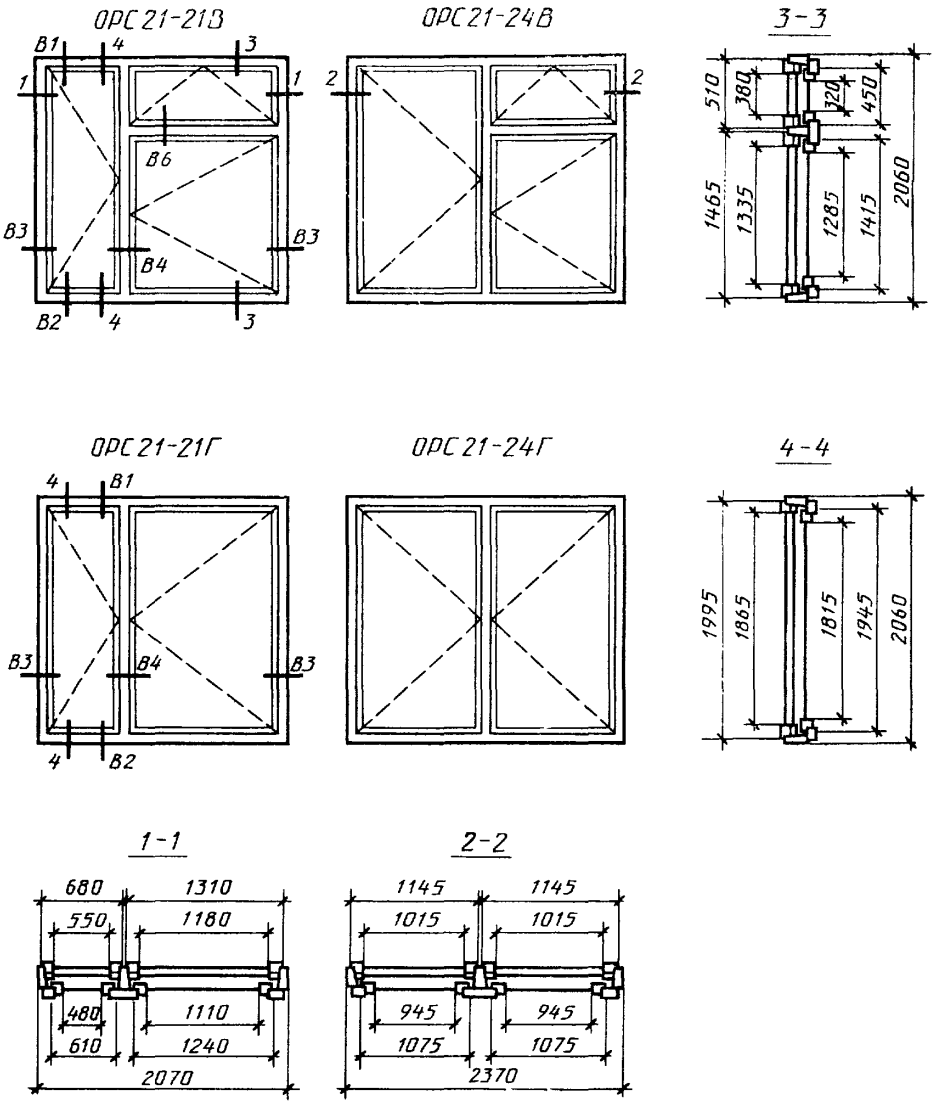
ОРС 21-21В
ОРС 21-24В
3-3
ОРС 21-21Г
ОРС 21-24Г
4-4
1-1
2-2
В1
В2
В3
В4
В6
510
380
320
450
1465
1335
1285
1415
2060
1995
1865
1815
1945
680
1310
550
1180
480
1110
610
1240
2070
1145
1015
945
1075
2370

Черт. 19

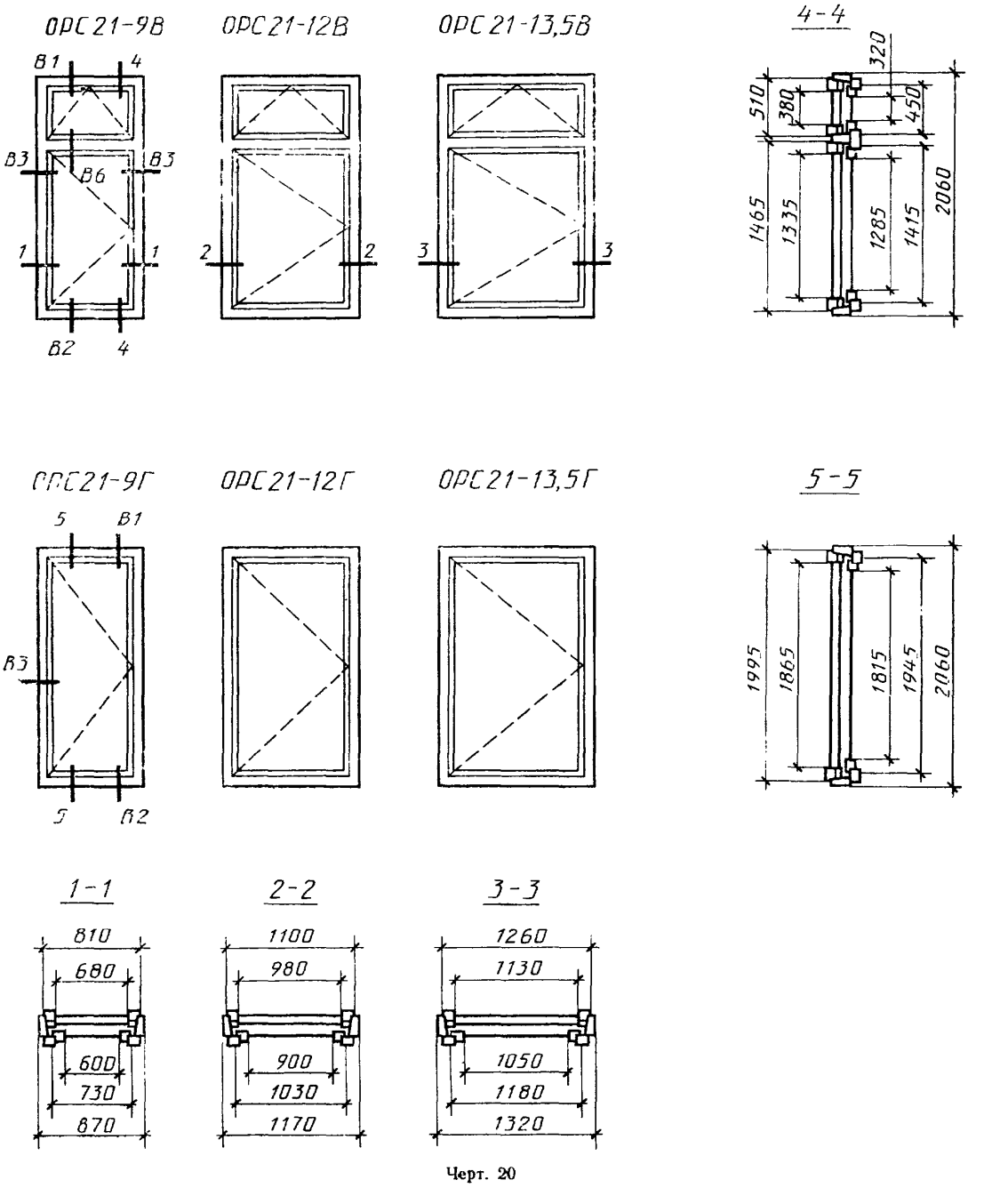
ОРС21-9В
ОРС21-12В
ОРС21-13,5В
В1
4
В3
В6
В3
1
1
В2
4
2
2
3
3
4-4
320
510
380
450
1465
1335
1285
1415
2060
ОРС21-9Г
ОРС21-12Г
ОРС21-13,5Г
5
В1
В3
5
В2
5-5
1995
1865
1815
1945
2060
1-1
2-2
3-3
810
680
600
730
870
1100
980
900
1030
1170
1260
1130
1050
1180
1320

Черт. 20

ОРС 21-15В

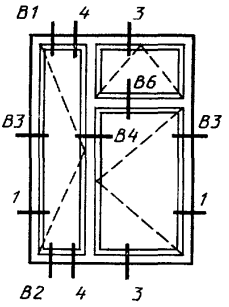

ОРС 21-18В

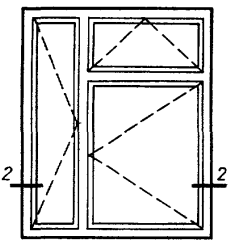

3-3

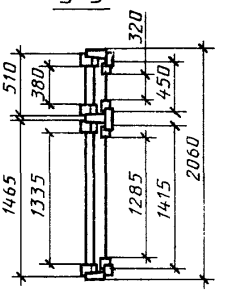

ОРС 21-15Г

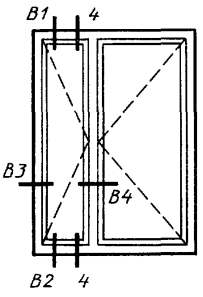

ОРС 21-18Г

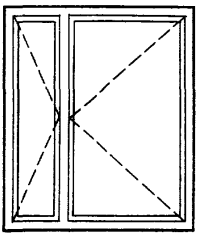

4-4

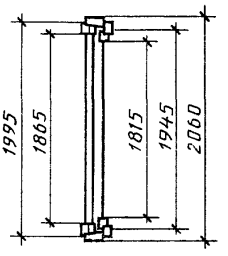

1-1

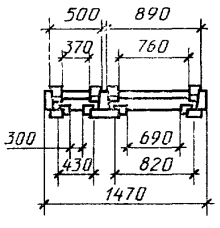

2-2

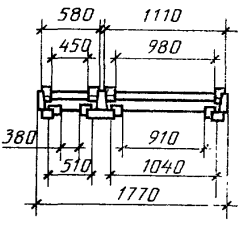

Черт. 21

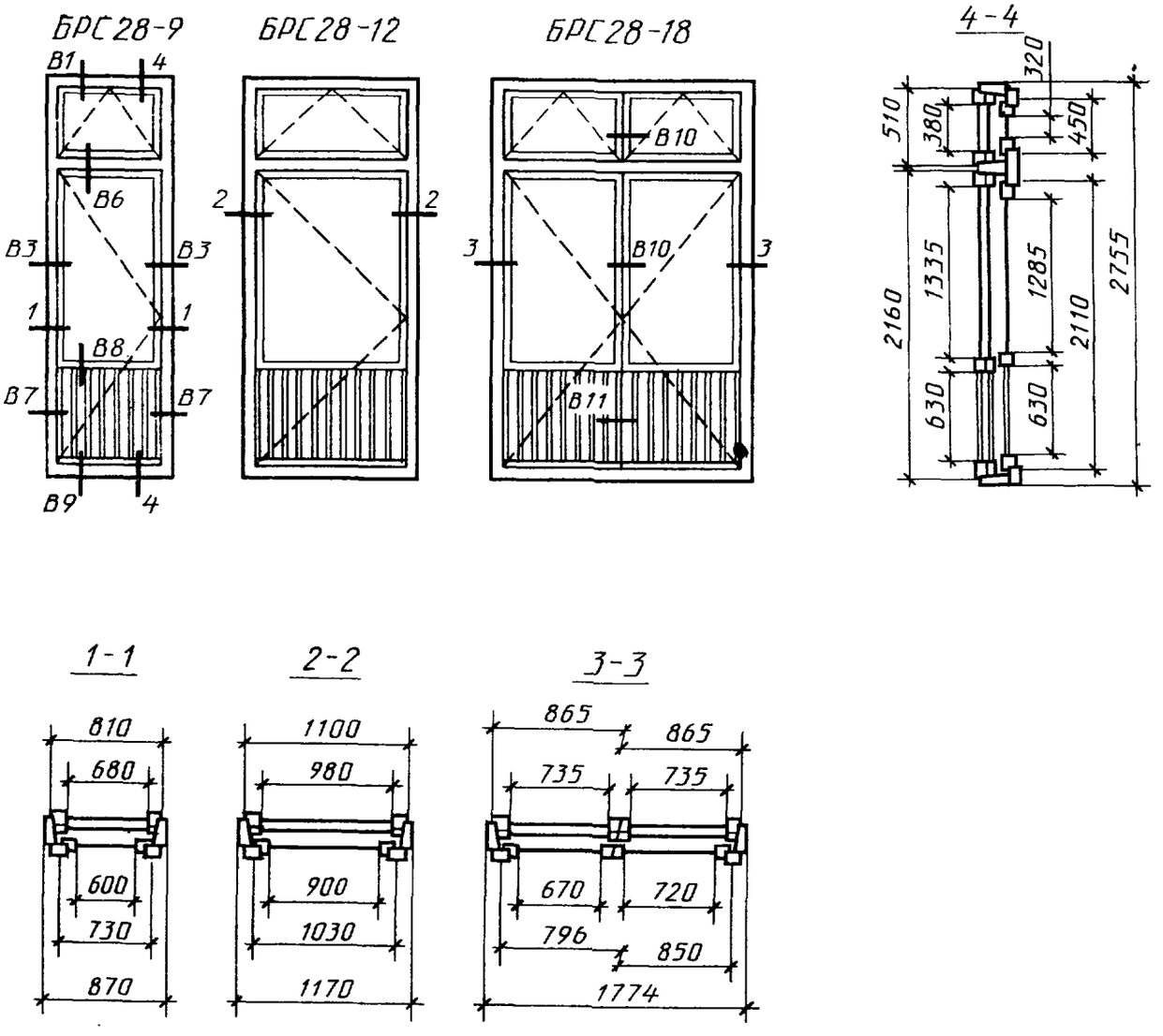
БРС28-9
БРС28-12
БРС28-18
В1
4
В6
В3
В3
1
1
В8
В7
В7
В9
4
2
2
3
В10
3
В10
В11
4-4
320
510
380
450
2160
1335
1285
2755
2110
630
630
1-1
2-2
3-3
810
680
600
730
870
1100
980
900
1030
1170
865
865
735
735
670
720
796
850
1774

Черт. 22

Сечения по притворам окон и балконных дверей и общественных зданий

Сечение В1

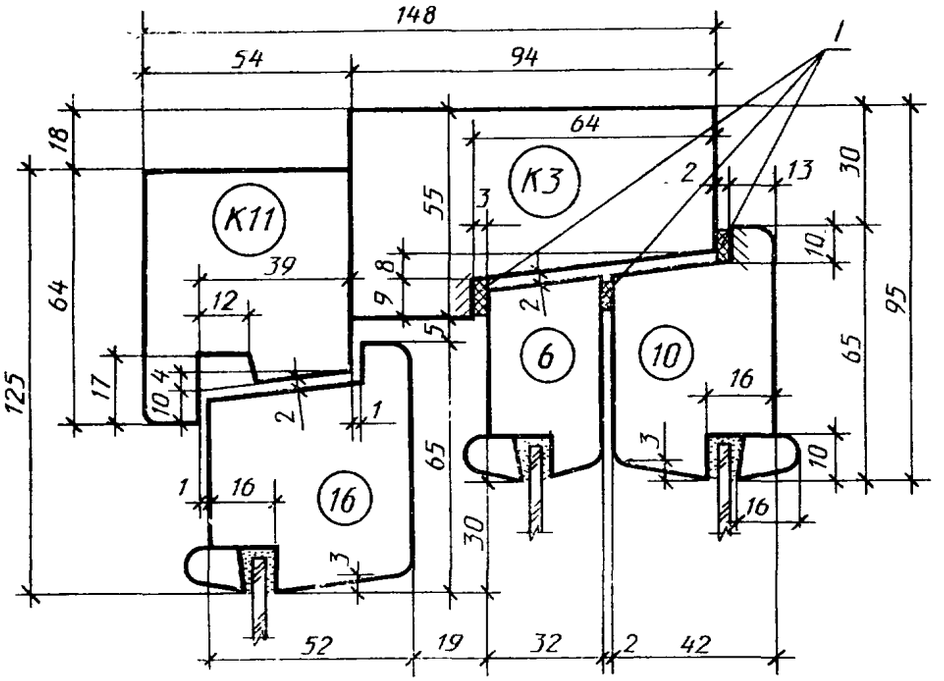

Черт. 23

Сечение В2

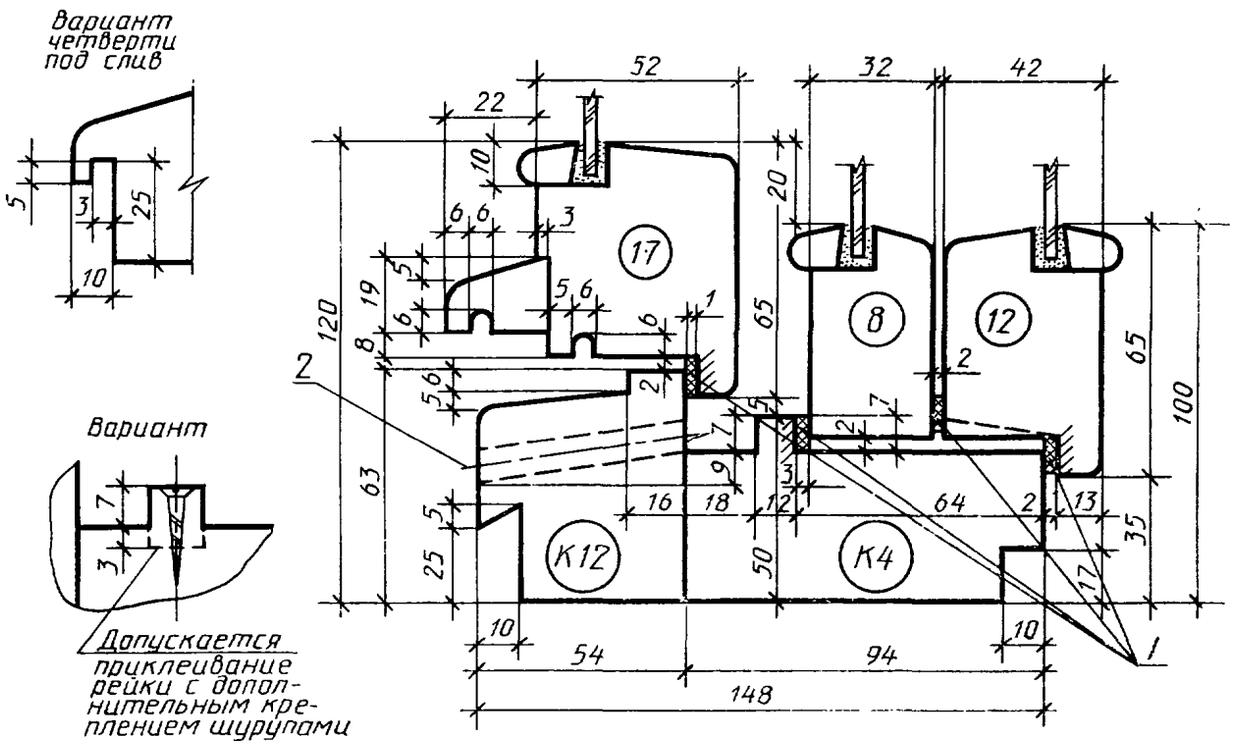

1—уплотняющие прокладки; 2—отверстие диаметром 10 мм для отвода воды.

Черт. 24

Сечение В3

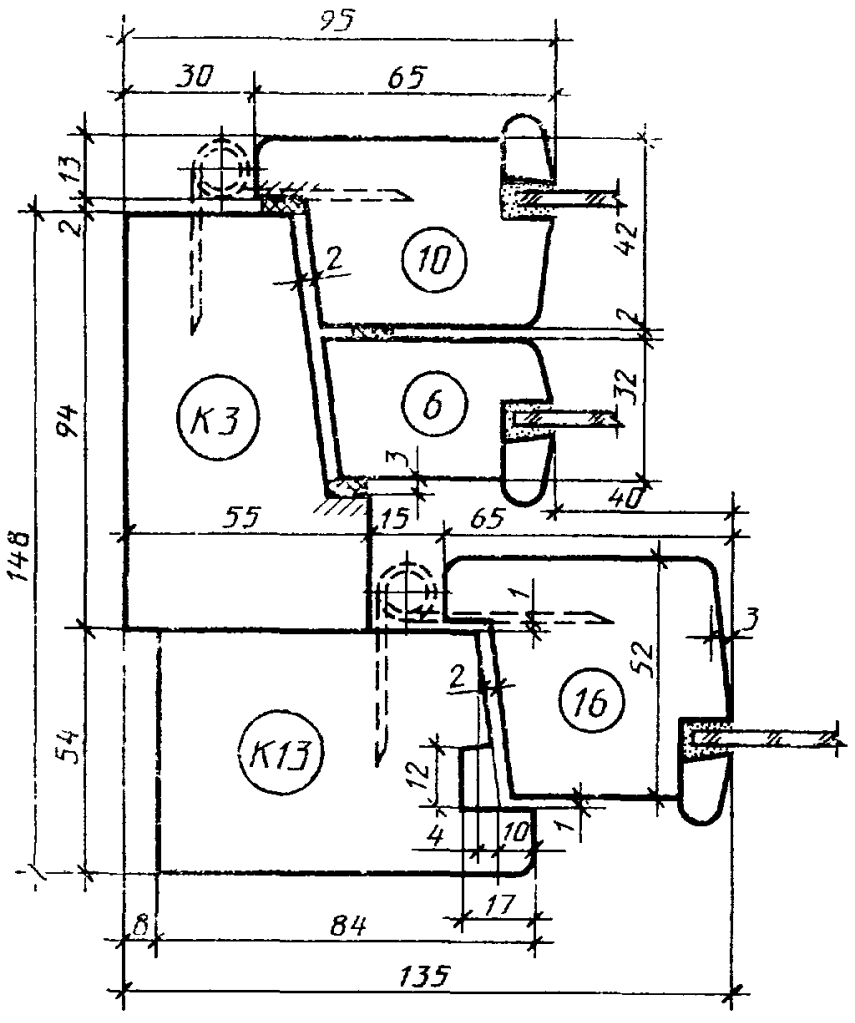

Черт. 25

Сечения В4 и В5

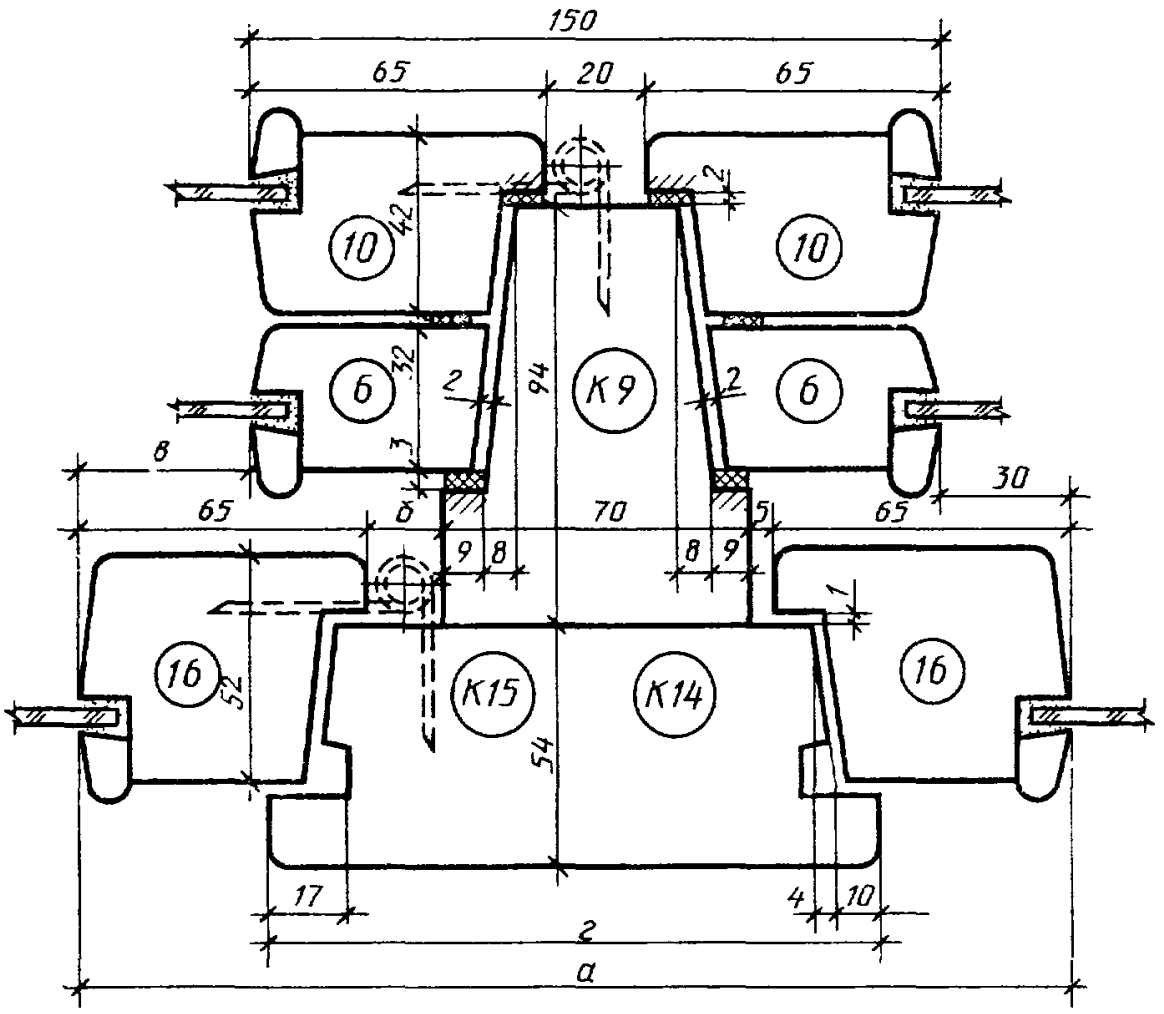

Черт. 26

Сечения	*а*	*б*	*в*	*г*	Детали
В4	210	5	30	124	К14
В5	220	15	40	134	К15

Примечание. Петля для сечения В5.

Сечение В6

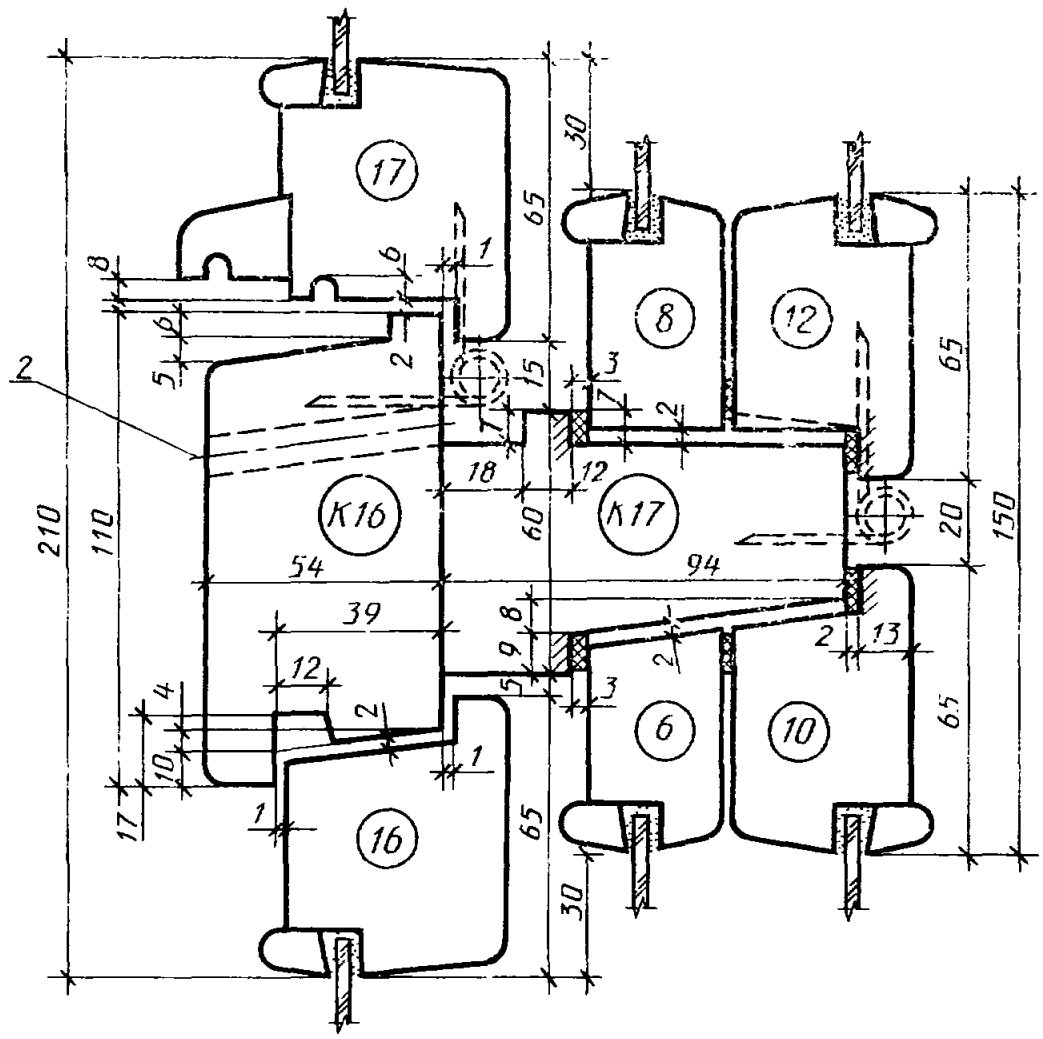

Черт. 27

Сечение В7

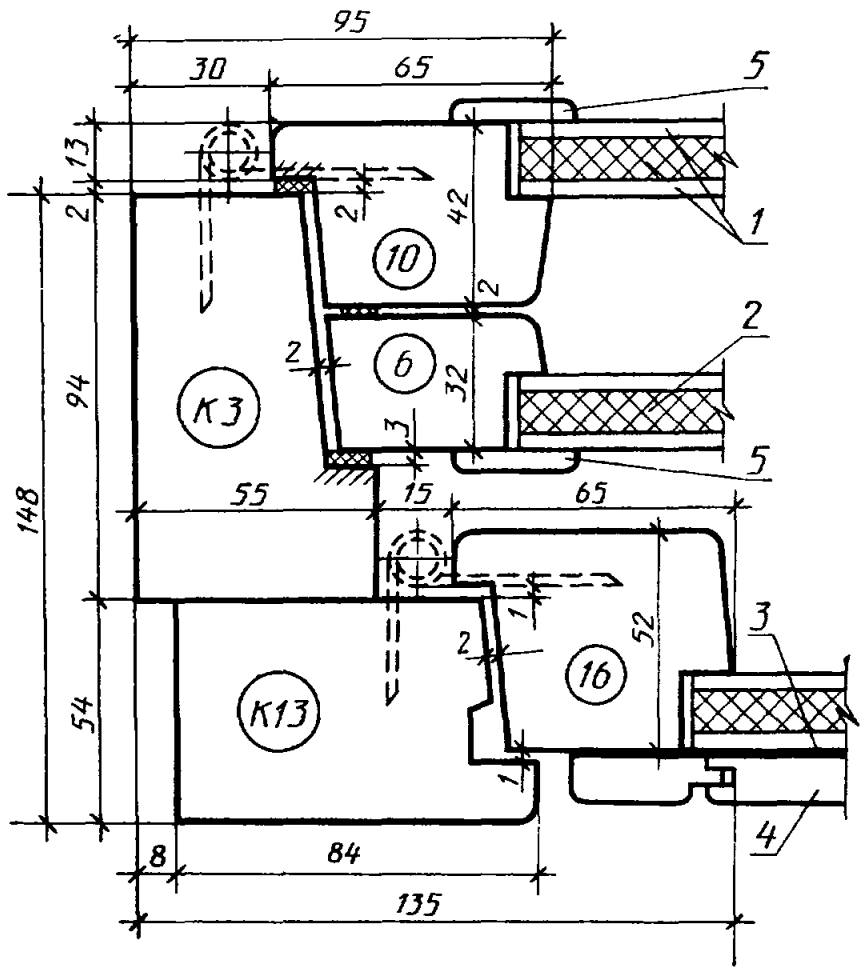

Примечание. Заполнение полотен см. черт. 29.

Черт. 28

Сечение В8

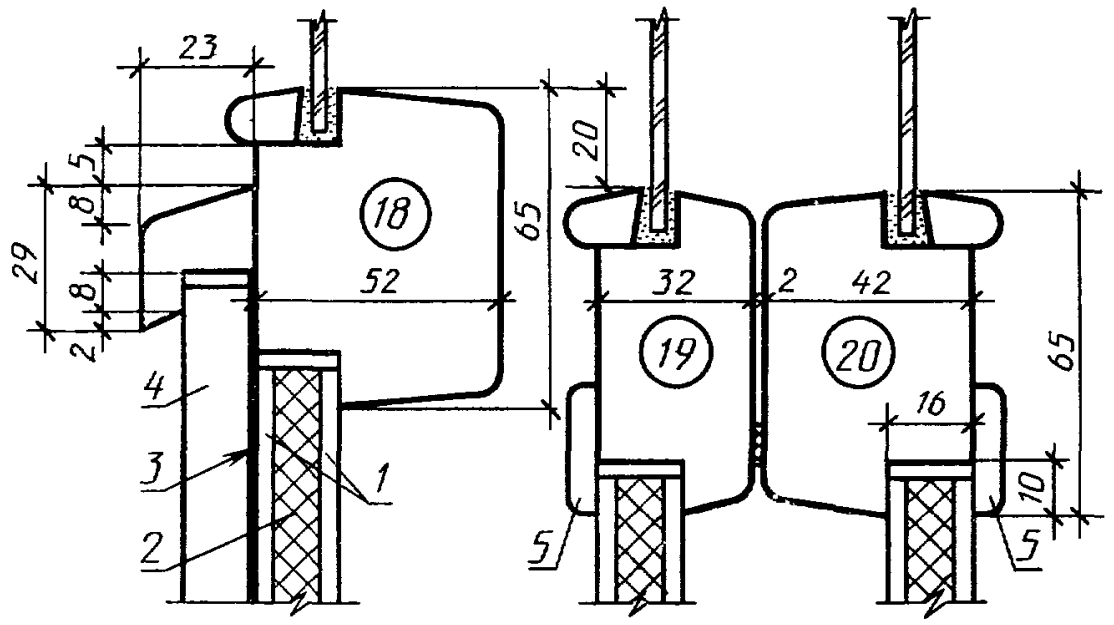

1—твердая древесноволокнистая плита Т-400 по ГОСТ 4598—74, толщиной 3,2—4 мм; *2*—мягкая древесноволокнистая плита по ГОСТ 4598—74, толщиной 8 мм; *3*—пергамин по ГОСТ 2697—83; *4*—обшивка типа 2 по ГОСТ 8242—75; *5*—раскладки.

Черт. 29

Сечение В9

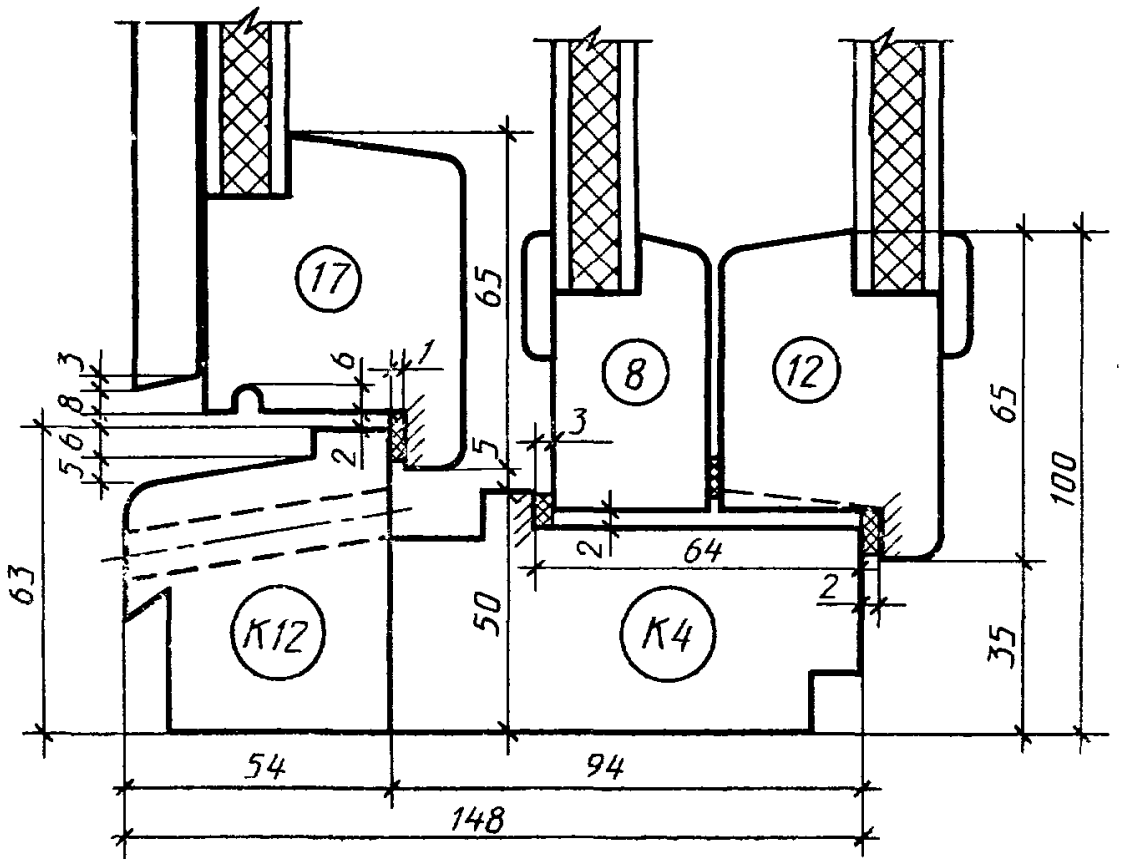

Черт. 30

Сечение В10

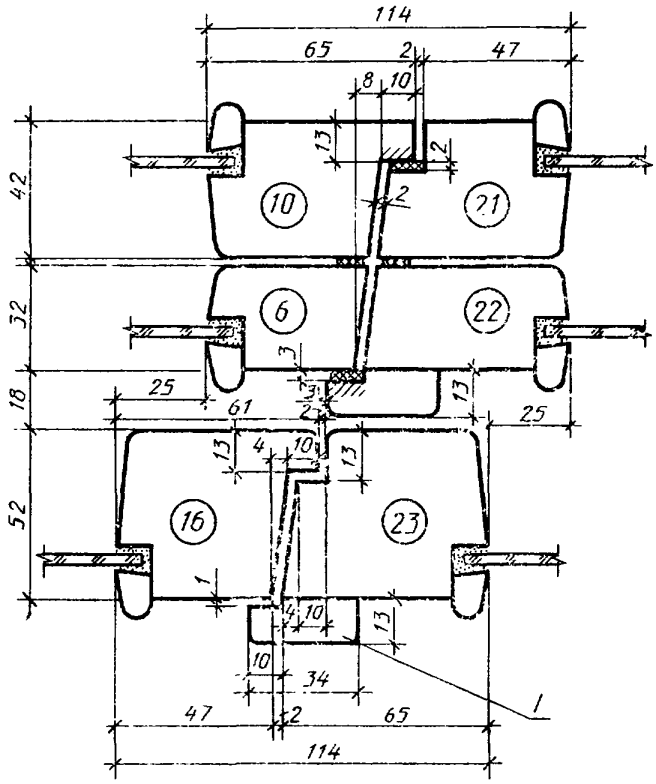

Черт. 31

Сечение В11

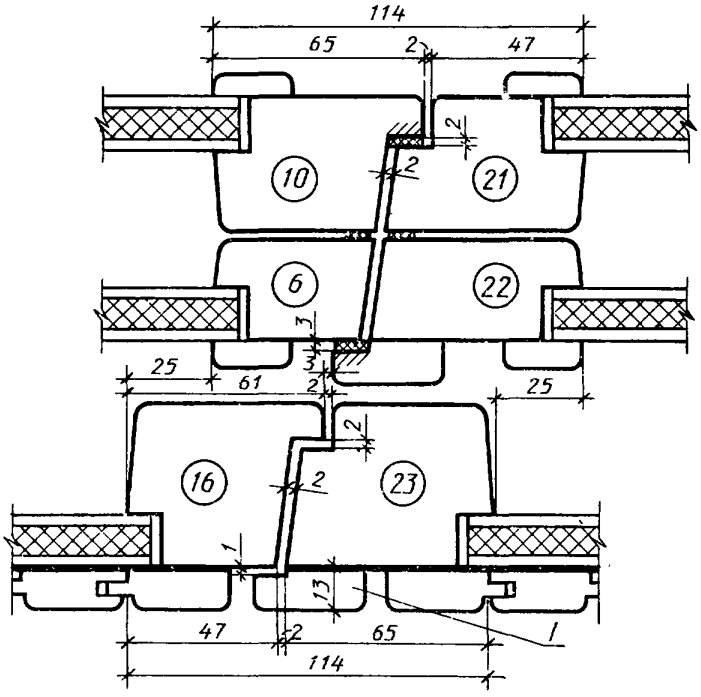

1—нащельник.
Черт. 32

ПРИЛОЖЕНИЕ 1
Справочное

ГАБАРИТЫ ПРОЕМОВ ОКОН И БАЛКОННЫХ ДВЕРЕЙ В НАРУЖНЫХ СТЕНАХ ЖИЛЫХ ЗДАНИЙ

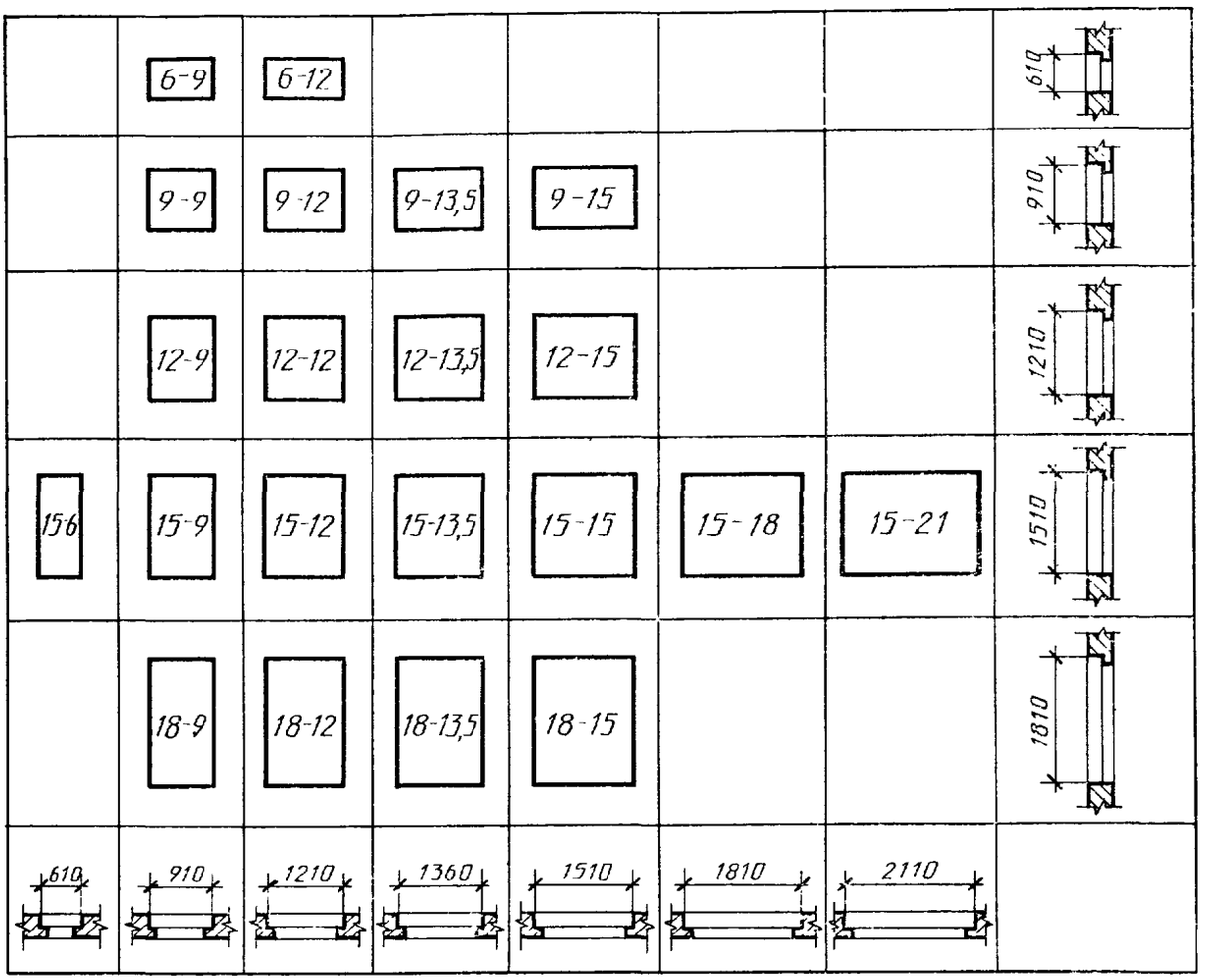

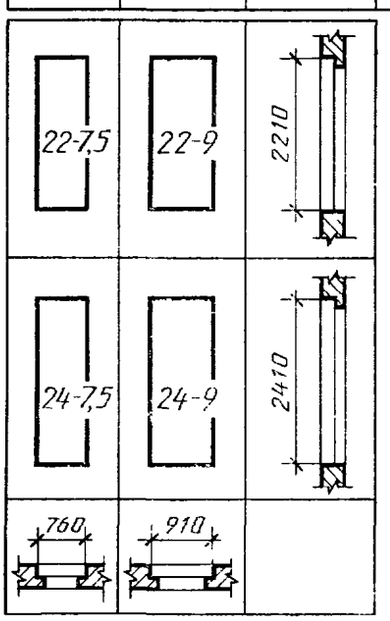

Примечание. Размеры ширины проемов указаны для стен из панелей и модульного кирпича.

ПРИЛОЖЕНИЕ 2
Справочное

ГАБАРИТЫ ПРОЕМОВ ОКОН И БАЛКОННЫХ ДВЕРЕЙ В НАРУЖНЫХ СТЕНАХ ОБЩЕСТВЕННЫХ ЗДАНИЙ

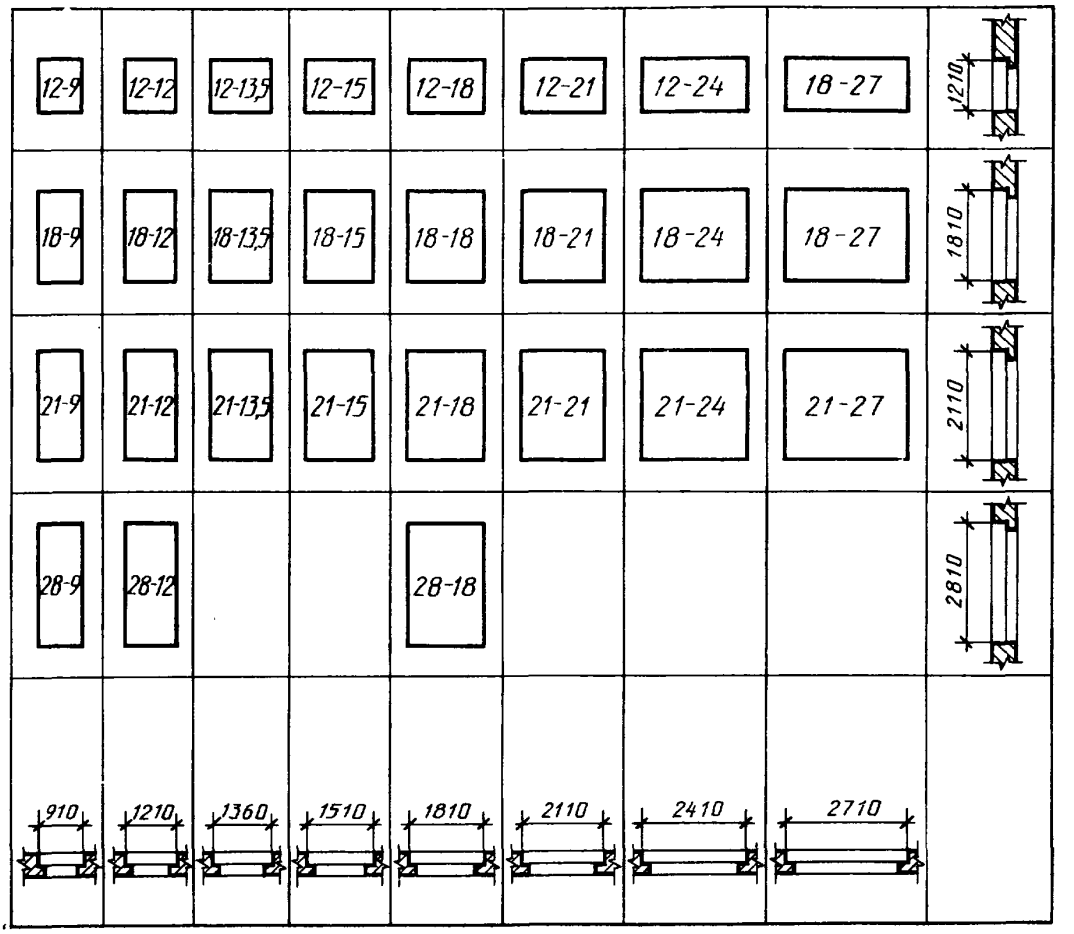

Примечание. Размеры ширины проемов указаны для стен из панелей и модульного кирпича.

ПРИЛОЖЕНИЕ 3
Рекомендуемое

РАСПОЛОЖЕНИЕ ПРИБОРОВ В ОКНАХ И БАЛКОННЫХ ДВЕРЯХ
(примеры)

ОРС 12-12

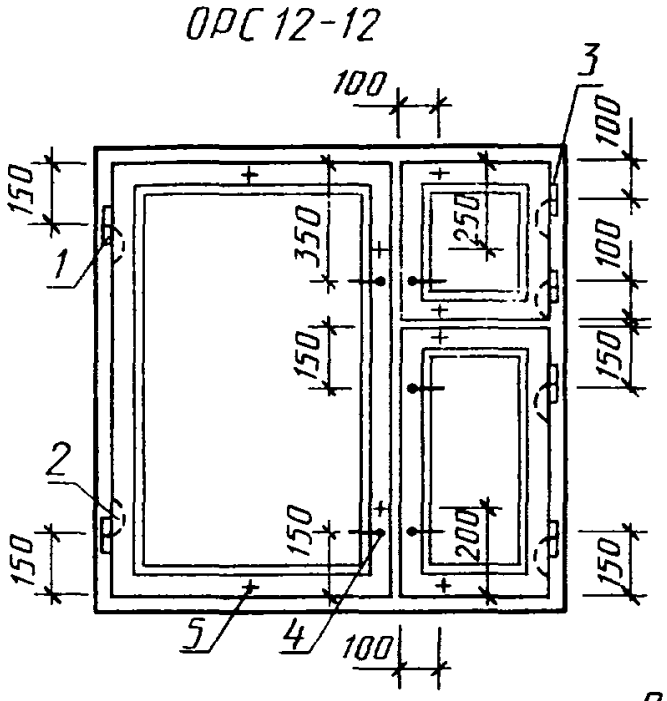

ОРС 15-13,5

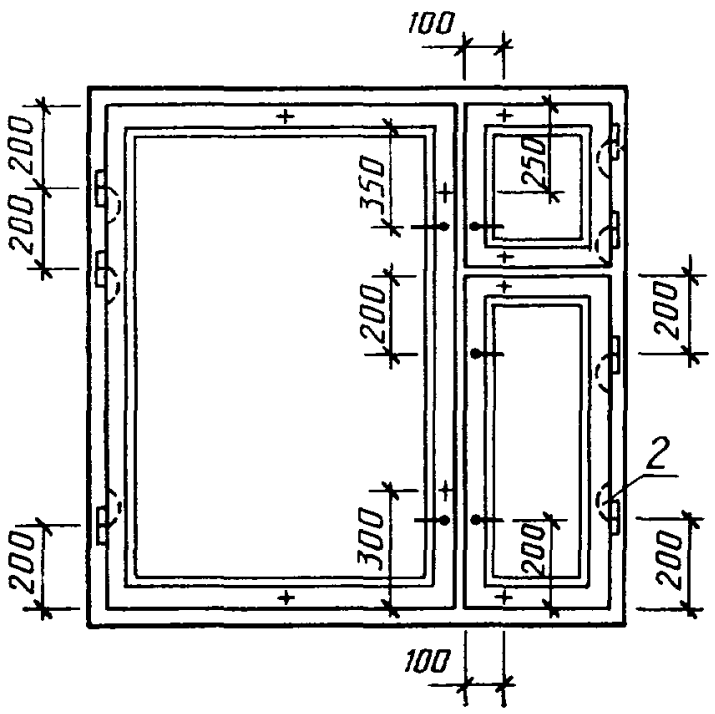

ОРС 18-13,5

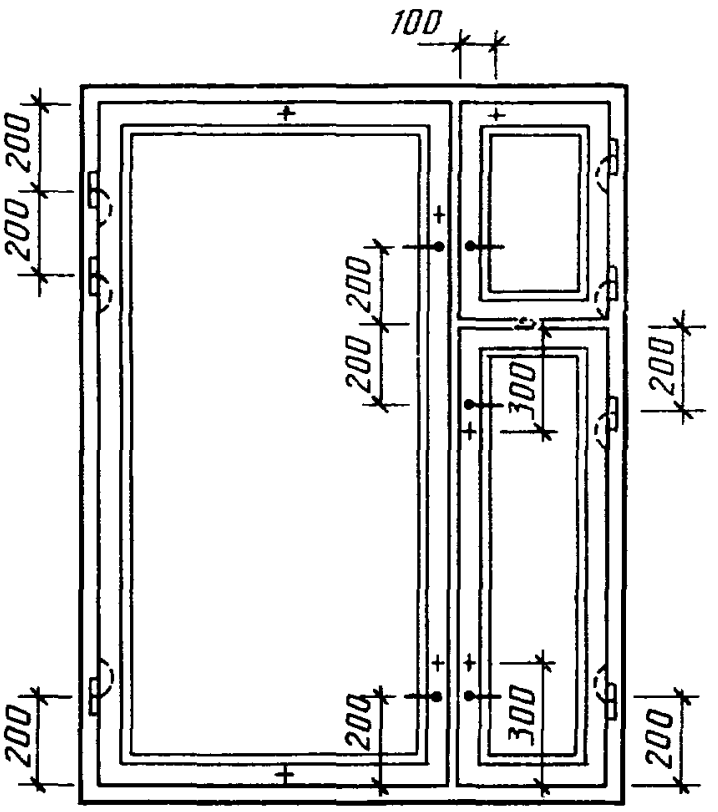

1—петля ПВ1—100Л для внутренних створок, ПВ2—100—1 для наружных створок; *2*—петля ПВ3—1 для спаривания; *3*—петля ПВ1—80П для внутренних створок, ПВ2—75—1 для наружных створок; *4*—завертка ЗР2—1 для внутренних створок, ЗР2—2 для наружных створок со съемной ручкой; *5*—стяжка СТ.

Черт. 1

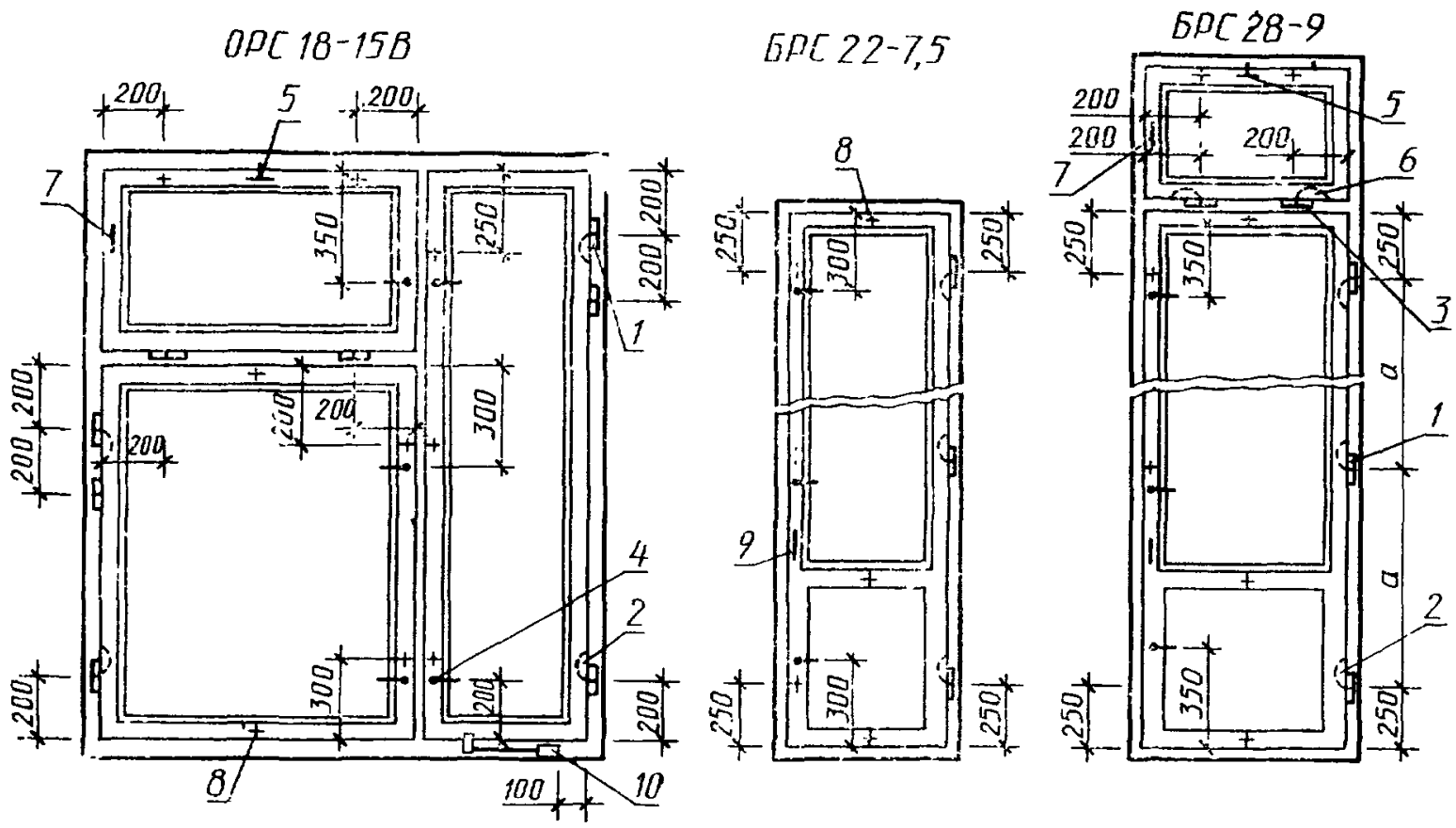

1—петля ПВ1—100П для внутренних, ПВ2—100—1 для наружных створок, *2*—петля ПВ3—1 для спаривания; *3*—петля ПВ2—100—2 для наружных и внутренних фрамуг; *4*—завертка ЗР2—1 для внутренних створок; ЗР2—2 для наружных створок со съемной ручкой; *5*—прибор фрамужный ПФ2; *6*—петля ПВ3—2 для спаривания; *7*—фрамужный соединитель; *8*—стяжка СТ; *9*—ручка РС80; *10*—фиксатор ФК1.

Черт. 2

Примечания к черт. 1 и 2:

1. Приборы для окон и балконных дверей должны соответствовать ГОСТ 538—78, ГОСТ 5087—80, ГОСТ 5088—78, ГОСТ 5090—79 и ГОСТ 5091—78.
2. Наружные створки должны навешиваться на петли типов ПВ2 с вынимающимися стержнями.
3. Завертки показаны в открытом положении.
4. Ручки РС80 устанавливают на наружных створках с внешней стороны здания на высоте 1000 мм от порога.
5. Фрамужный прибор показан условно.
6. Стяжки СТ располагают на створках со стороны помещения.
7. Угольники устанавливают в соответствии с п. 2.13 ГОСТ 23166—78.
8. Фиксаторы устанавливают на узкие створки окон жилых и общественных зданий.

ПРИЛОЖЕНИЕ 4
Справочное

Спецификация стекол для окон и балконных дверей жилых зданий

Марка	Размеры, мм					
	внутренние			наружные		
	Высота	Ширина	Количество	Высота	Ширина	Количество
ОРС 6—9	400	715	2	350	635	1
ОРС 6—12	400	585	2	350	515	1
		315			245	
ОРС 9—9	700	715	2	650	635	1
ОРС 9—12	700	585	2	650	515	1
		315			245	
ОРС 9—13,5	700	735	2	650	665	1
		315			245	
ОРС 9—15	700	885	2	650	815	1
		315			245	
ОРС 12—9	535	715	2	485	635	1
	365			315		
ОРС 12—12	1000	585	2	950	515	1
	535	315		485	245	
	365			315		
ОРС12—13,5	1000	735	2	950	665	1
	535	315		485	245	
	365			315		
ОРС 12—15	1000	885	2	950	815	1
	535	315		485	245	
	365			315		
ОРС 15—6	835	415	2	785	335	1
	365			315		
ОРС 15—9	835	715	2	785	635	1
	365			315		
ОРС 15—9А	1300	715	2	1250	635	1
ОРС 15 12	1300	585	2	1250	515	1
	835	315		785	245	
	365			315		
ОРС 15—13,5	1300	735	2	1250	665	1
	835	315		785	245	
	365			315		
ОРС 15—18	1300	755	2	1250	685	1
		315			245	
	835	315	2	785	245	1
	365			315		
ОРС 15—21	1300	685	4	1250	615	2
	835	315	2	785	245	1
	365			315		
ОРС 18—9	995	695	2	945	615	1
	465			415		
ОРС 18—9А	1580	695	2	1530	615	1
ОРС 18—13,5	1580	695	2	1530	625	1
	995	315		945	245	
	465			415		
ОРС 15—15	1300	885	2	1250	815	1
	835	315		785	245	
	365			315		
ОРС 18—15	1580	815	2	1530	775	1
	995	315		945	245	
	465			415		
БРС 22—7,5	1300	545	2	1250	465	1
БРС 22—9	1300	695	2	1250	615	1
БРС 24—7,5	1580	545	2	1530	465	1
БРС 24—9	1580	695	2	1530	615	1

ПРИЛОЖЕНИЕ 5
Справочное

Спецификация стекол для окон и балконных дверей общественных зданий

Марка	Размеры, мм						Марка	Размеры, мм					
	внутренние			наружные				внутренние			наружные		
	Высота	Ширина	Количество	Высота	Ширина	Количество		Высота	Ширина	Количество	Высота	Ширина	Количество
ОРС 12—9В	980	695	2	930	615	1	ОРС 18—15Г	1580	775	2	1530	705	1
									385			315	
ОРС 12—12В	980	995	2	930	915	1	ОРС 18—18Г	1580	995	2	1530	925	1
ОРС 12—13,5В	980	1145	2	930	1065	1			465			395	
ОРС 12—15В	980	775	2	930	705	1	ОРС 18—21Г	1580	1195	2	1530	1125	1
		385			315				565			495	
ОРС 12—18В	980	995	2	930	925	1	ОРС 18—24Г	1580	1030	4	1530	960	2
		465			395		ОРС 18—27Г	1580	1175	2	1530	1105	1
ОРС 12—21В	980	1195	2	930	1125	1			525	4		455	2
		565			495		ОРС 21—9В	1350	695	2	1300	615	1
ОРС 18—9В	1050	695	2	1000	615	1		395			335		
	395			335			ОРС 21—12В	1350	995	2	1300	915	1
ОРС 18—12В	1050	995	2	1000	915	1		395			335		
	395			335			ОРС 21—13,5В	1350	1145	2	1300	1065	1
ОРС 18—13,5В	1050	1145	2	1000	1065	1		395			335		
	395			335			ОРС 21—15В	1880	385	2	1830	315	1
ОРС 18—15В	1580	385	2	1530	315	1		1350	775		1300	705	
	1050	775		1000	705	1		395			335		
	395			335			ОРС 21—18В	1880	465	2	1830	395	1
ОРС 18—18В	1580	465	2	1530	395	1		1350	995		1300	925	
	1050	995		1000	925	1		395			335		
	395			335			ОРС 21—9Г	1880	695	2	1830	615	1
ОРС 18—21В	1580	565	2	1530	495	1	ОРС 21—21В	1880	565	2	1830	495	1
	1050	1195		1000	1125			1350	1195		1300	1125	
	395			335				395			335		
ОРС 18—24В	1580	1030	2	1530	960	1	ОРС 21—24В	1880	1030	2	1830	960	1
	1050			1000				1350			1300		
	395			335				395			335		
ОРС 18—9Г	1580	695	2	1530	615	1	ОРС 21—27В	1880	1180	2	1830	1110	1
ОРС 18—27В	1580	1180	2	1530	1110	1		1350			1300		
	1050			1000				395			335		
	395			335			ОРС 21—12Г	1880	995	2	1830	915	1
ОРС 18—12Г	1580	995	2	1530	915	1	ОРС 21—13,5Г	1880	1145	2	1830	1065	1
ОРС 18—13,5Г	1580	1145	2	1530	1065	1							

Продолжение

Марка	Размеры, мм						Марка	Размеры, мм					
	внутренние			наружные				внутренние			наружные		
	Высота	Ширина	Количество	Высота	Ширина	Количество		Высота	Ширина	Количество	Высота	Ширина	Количество
ОРС 21—15Г	1880	775 385	2	1830	705 315	1	БРС 28—9	1350 395	695	2	1300 335	615	1
ОРС 21—18Г	1880	995 465	2	1830	925 395	1	БРС 28—12	1350 395	995	2	1300 335	915	1
ОРС 21—21Г	1880	1195 565	2	1830	1125 495	1	БРС 28—18	1350	750	4	1300	735 685	1
ОРС 21—24Г	1880	1030	4	1830	960	2		395			335	735 685	
ОРС 21—27Г	1880	1175 525	2 4	1830	1105 455	1 2							

ПРИЛОЖЕНИЕ 6
Справочное

СОЕДИНИТЕЛЬ ФРАМУЖНЫЙ

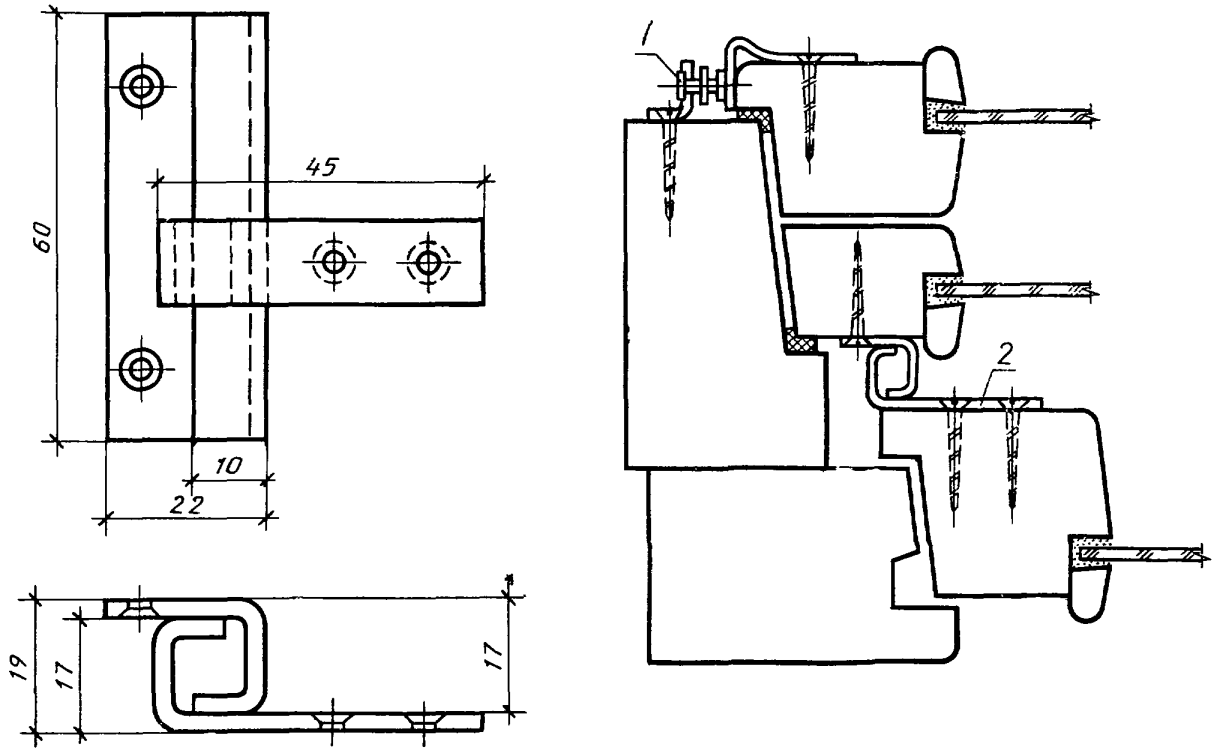

1—ограничитель, *2*—соединитель

Черт. 1

РУЧКА-УПОР

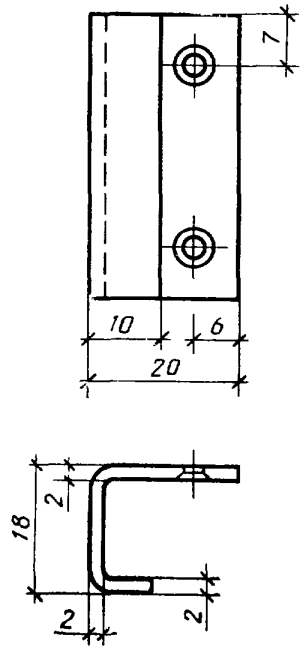

Шурупы 1—3×25 по ГОСТ 1145—80 (2 шт.).

Черт. 2

gost.e-ecolog.ru