ГОСУДАРСТВЕННЫЙ СТАНДАРТ
СОЮЗА ССР

ОКНА И БАЛКОННЫЕ ДВЕРИ ДЕРЕВЯННЫЕ С ДВОЙНЫМ ОСТЕКЛЕНИЕМ ДЛЯ ЖИЛЫХ И ОБЩЕСТВЕННЫХ ЗДАНИЙ

ТИПЫ, КОНСТРУКЦИЯ И РАЗМЕРЫ

ГОСТ 11214—86

Издание официальное

2 руб.

ГОСУДАРСТВЕННЫЙ СТРОИТЕЛЬНЫЙ КОМИТЕТ СССР
Москва

gost.e-ecolog.ru

ГОСУДАРСТВЕННЫЙ СТАНДАРТ
СОЮЗА ССР

ОКНА И БАЛКОННЫЕ ДВЕРИ ДЕРЕВЯННЫЕ С ДВОЙНЫМ ОСТЕКЛЕНИЕМ ДЛЯ ЖИЛЫХ И ОБЩЕСТВЕННЫХ ЗДАНИЙ

ТИПЫ, КОНСТРУКЦИЯ И РАЗМЕРЫ

ГОСТ 11214—86

Издание официальное

МОСКВА—1991

© Издательство стандартов, 1991

УДК 691.11.028.1:006.354 Группа Ж32

ГОСУДАРСТВЕННЫЙ СТАНДАРТ СОЮЗА ССР

ОКНА И БАЛКОННЫЕ ДВЕРИ ДЕРЕВЯННЫЕ С ДВОЙНЫМ ОСТЕКЛЕНИЕМ ДЛЯ ЖИЛЫХ И ОБЩЕСТВЕННЫХ ЗДАНИЙ

Типы, конструкция и размеры

Wooden windows and balcony doors of double glazing for dwelling and public buildings. Types, design and dimensions

ГОСТ 11214—86

Взамен ГОСТ 11214—78

ОКП 53 6131; 53 6132

Постановлением Государственного комитета СССР по делам строительства от 14 ноября 1985 г. № 191 срок введения установлен с 01.01.87

Несоблюдение стандарта преследуется по закону

Настоящий стандарт распространяется на деревянные окна и балконные двери с двойным остеклением, предназначаемые для жилых и общественных зданий, а также для вспомогательных зданий и помещений предприятий различных отраслей народного хозяйства.

1. ТИПЫ, РАЗМЕРЫ И МАРКИ

1.1. Окна и балконные двери, изготовляемые по настоящему стандарту, подразделяют на типы:

С — со спаренными створками и дверными полотнами;

Р — с раздельными » » » »

1.2. Габаритные размеры окон, балконных дверей и размеры проемов для них должны соответствовать:

для жилых зданий — указанным на черт. 1 и в справочном приложении 1;

для общественных зданий — указанным на черт. 2 и в справочном приложении 2.

Окна и балконные двери, приведенные на черт. 1, допускается применять и для общественных зданий.

1.3. Окна размерами 9—13,5; 12—13,5; 15—13,5; 18—13,5 и 21—13,5 модулей (модуль М-100 мм) для заполнения проемов в стенах из немодульного кирпича лицевой кладки по требованию потребителя допускается изготовлять шириной на 80 мм больше указанных, за счет увеличения широких створок, а окно размерами 15—6 модулей — шириной на 70 мм меньше указанного, при этом маркировка изменяется соответственно на 9—14; 12—14; 15—14; 18—14; 21—14 и 15—5.

1.4. Для жилых зданий, возводимых в IV климатическом районе, допускается применять окна с узкой створкой (без форточки).

1.5. По требованию потребителей одностворные окна и балконные двери, в том числе с форточными створками и фрамугами, должны изготовляться также и левыми, а окна многостворные с несимметричным рисунком — в негативном изображении.

1.6. Устанавливается следующая структура условного обозначения (марки) окон и балконных дверей:

Издание официальное

Переиздание. Октябрь 1990 г.

Настоящий стандарт не может быть полностью или частично воспроизведен, тиражирован и распространен без разрешения Госстандарта СССР.

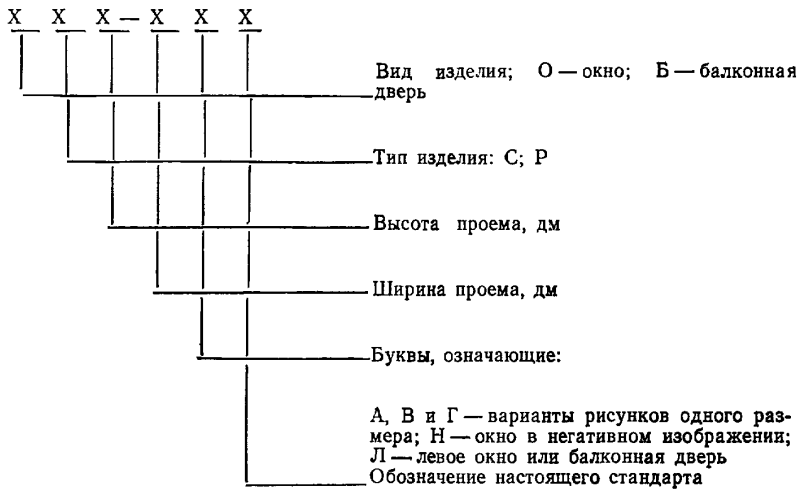

В конце марки окон и балконных дверей с одинарным остеклением, перед обозначением стандарта, добавляется цифра 1 через тире.

Пример условного обозначения окна типа С для проема высотой 15 и шириной 9 дм, с правой навеской створок:

ОС 15—9 ГОСТ 11214—86

То же, с левой навеской створок:

ОС 15—9Л ГОСТ 11214—86

То же, правой балконной двери типа С для проема высотой 22 и шириной 9 дм:

БС 22—9 ГОСТ 11214—86

То же, окна типа Р для проема высотой 18 и шириной 18 дм, с несимметричным рисунком окна (вариант В):

ОР 18—18В ГОСТ 11214—86

То же, в негативном изображении:

ОР 18—18ВН ГОСТ 11214—86

То же, окна типа С для проема высотой 15 и шириной 13,5 дм, с форточной створкой:

ОС 15—13,5 ГОСТ 11214—86

То же, правой балконной двери типа С для проема высотой 22 и шириной 7,5 дм, с правой навеской полотна:

БС 22—7,5 ГОСТ 11214—86

То же, левой балконной двери:

БС 22—7,5Л ГОСТ 11214—86

2. ТРЕБОВАНИЯ К КОНСТРУКЦИИ

2.1. Окна и балконные двери должны изготовляться в соответствии с требованиями ГОСТ 23166—78, требованиями настоящего стандарта и по рабочим чертежам, утвержденным в установленном порядке.

2.2. Конструкция, форма, основные размеры и марки окон и балконных дверей типа С для жилых зданий должны соответствовать указанным на черт. 3—5, для общественных зданий — на черт. 6—11, а размеры сечений деталей и притворов — на черт. 12—23.

2.3. Конструкция, форма, основные размеры и марки окон и балконных дверей типа Р для жилых зданий должны соответствовать указанным на черт. 24—27, для общественных зданий — на черт. 37—43, а размеры сечений деталей и притворов для жилых зданий — на черт. 28—36, общественных зданий — на черт. 44—53.

2.4. Размеры на общих видах окон и балконных дверей даны в свету по наружным сторонам створок, фрамуг, форточек, полотен дверей и по наружным сторонам коробок.

На чертежах, приведенных в настоящем стандарте, указаны в миллиметрах размеры неокрашенных деталей и изделий.

2.5. Для отвода дождевой воды в нижних брусках коробок и в горизонтальных импостах окон и балконных дверей типа С делают прорези шириной 12 мм, а в окнах и балконных дверях типа Р сверлят отверстия диаметром 10 мм, располагаемые под широкими створками, полотнами балконных дверей и фрамугами на расстоянии 50 мм от вертикальных брусков коробок и импостов, а под форточными и узкими створками — одну прорезь или одно отверстие на середине.

2.6. Наружные створки окон и полотна балконных дверей типа Р должны быть навешены на врезные петли с вынимающимися стержнями по ГОСТ 5088—78. Внутренние створки окон типа С высотой более 1400 мм и шириной более 600 мм, а также высотой более 1000 мм и шириной более 900 мм должны быть навешены на 3 петли.

2.7. Для остекления окон и балконных дверей жилых зданий следует применять стекло толщиной 2,5—3 мм по ГОСТ 111—78, а для общественных зданий толщиной 3—4 мм.

Толщина стекла уточняется в проекте и при заказе изделий с учетом ветровых нагрузок и шумовых воздействий в районе строительства.

2.8. Места расположения уплотняющих пенополиуретановых прокладок по ГОСТ 10174—90 в притворах окон и балконных дверей указаны на чертежах сечений.

2.9. По требованию потребителей по периметру оконных и дверных коробок на торцевых и боковых поверхностях допускается устройство продольных пазов различного профиля, заполняемых вкладышами и обрамляемых наличниками при соединении блоков друг с другом.

2.10. В жилых и общественных зданиях для климатических районов, где по теплотехническим расчетам не требуются окна и балконные двери с двойным остеклением, а также в неотапливаемых зданиях и помещениях должны применяться только наружные элементы окон и балконных дверей типа Р, при этом толщина бруска коробки должна быть не менее 54 мм, а размеры сечений устанавливаются в рабочих чертежах.

2.11. Для обеспечения возможности оснащения окон и балконных дверей общественных зданий фрамужными приборами рычажного типа допускается увеличивать толщину верхних и вертикальных брусков коробок и импостов на 20 мм без изменения габаритов изделий.

2.12. По согласованию изготовителя с потребителем допускается изготовление балконных дверей высотой 28 модулей с фрамугами в отдельных коробках. В этом случае высота глухой части полотен или остекленной части фрамуг уменьшается на 50 мм.

2.13. По согласованию изготовителя с потребителем допускается изготовление окон типа С высотой 6 и 9 модулей, предназначенных для лестничных клеток, без импоста с навеской створки на нижней горизонтальной оси с обязательной установкой ограничителей открывания.

2.14. По согласованию изготовителя с потребителем допускается заполнение глухой части внутренних полотен балконных дверей типов С и Р цементностружечными плитами по ГОСТ 26816—86 отдельно или с древесноволокнистыми плитами, а в наружных полотнах замена деревянной обшивки цементностружечными плитами толщиной 12 мм. Допускаются другие варианты заполнения глухой части наружных полотен, не снижающие эксплуатационные характеристики изделий, при этом заполнение (филенка) должно быть заглублено в четвертях брусков и закреплено раскладкой (штапиком).

2.15. Расположение приборов в окнах и балконных дверях (примеры) приведено в рекомендуемом приложении 3; спецификация стекол для окон и балконных дверей жилых зданий приведена в справочном приложении 4; спецификация стекол для окон и балконных дверей общественных зданий приведена в справочном приложении 5.

Габаритные размеры окон и балконных дверей типов С и Р жилых зданий

Окна

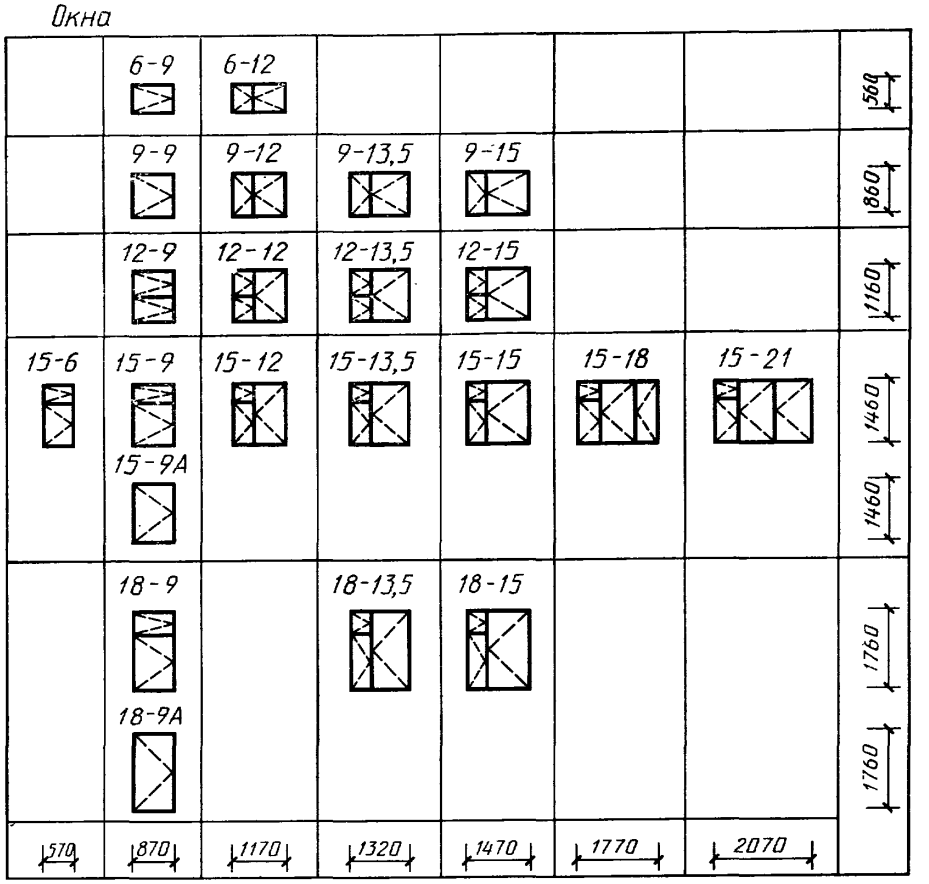

Балконные двери

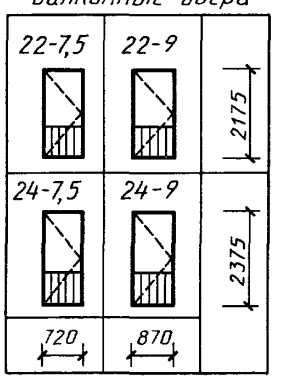

Черт. 1

Габаритные размеры окон и балконных дверей типов С и Р общественных зданий

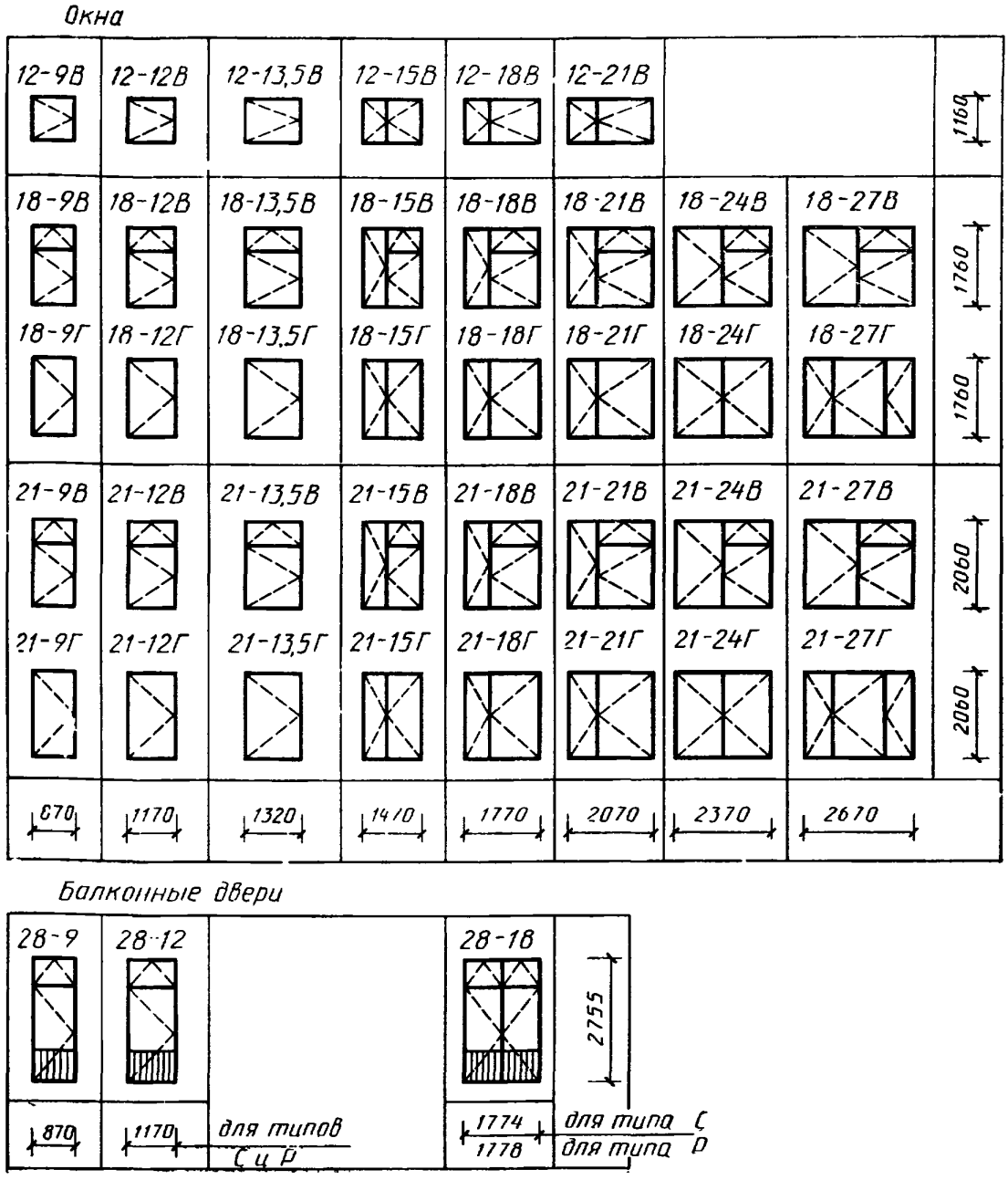

Черт. 2

Примечания к черт. 1 и 2:

1. Схемы изделий изображены со стороны фасада.
2. Цифры над схемами изделий обозначают размеры проемов в модулях.
3. Окна жилых зданий высотой 18 модулей и балконные двери высотой 24 модулей — ограниченного применения для климатических подрайонов 1А, 1Б и 1Г.

Тип С

Конструкция, форма, основные размеры и марки окон и балконных дверей жилых зданий

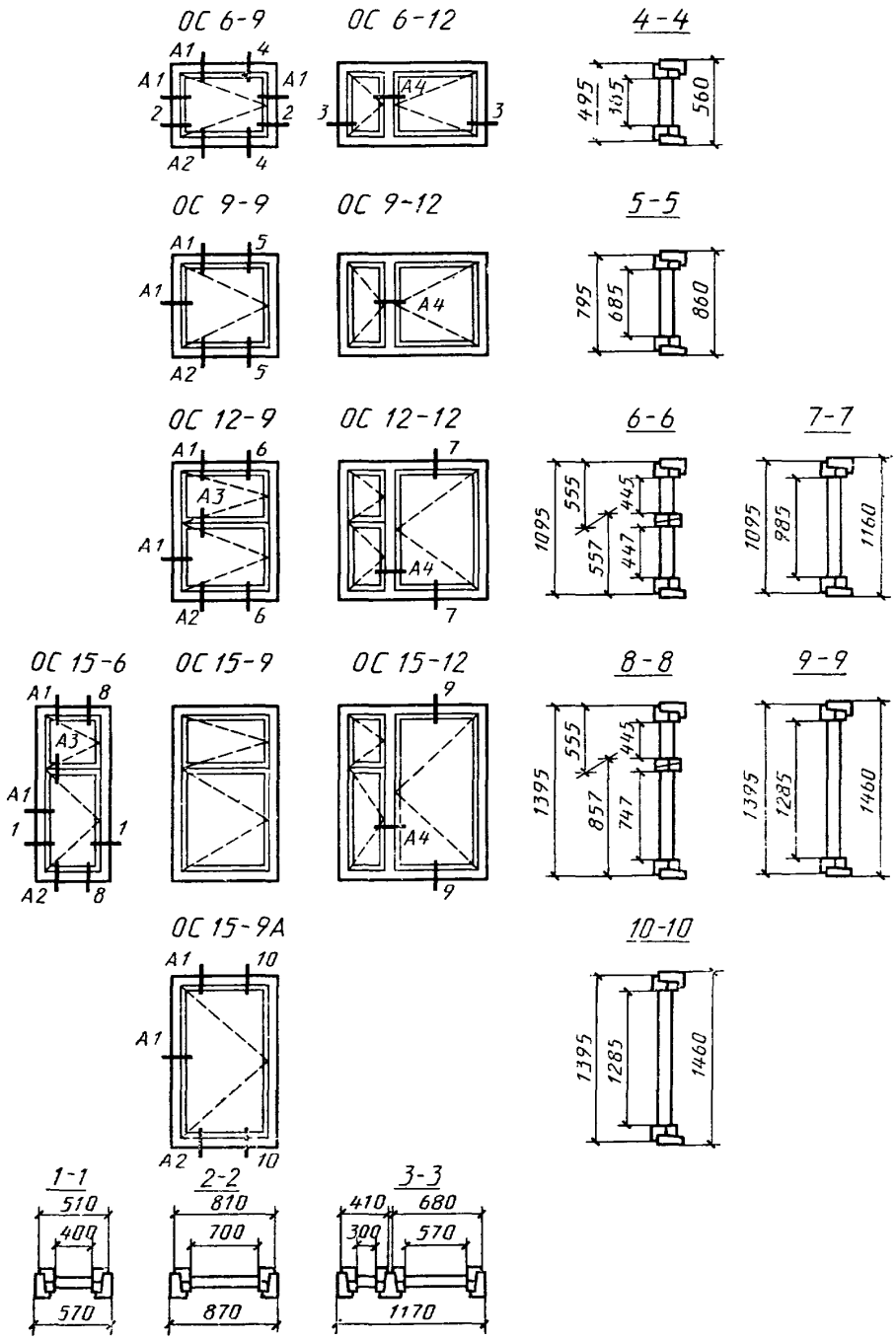

Черт. 3

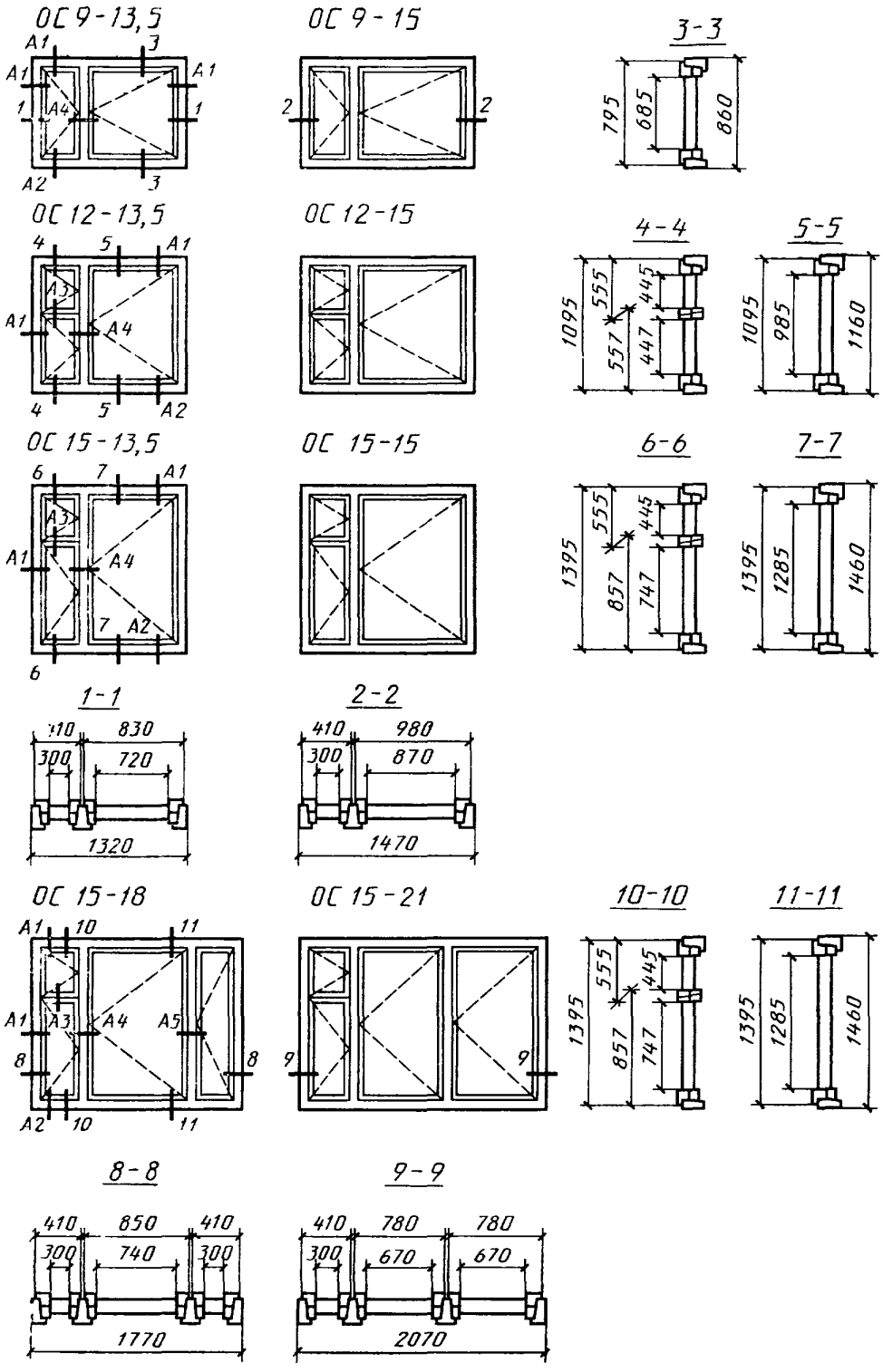
ОС 9-13,5
ОС 9-15
3-3
795
685
860
ОС 12-13,5
ОС 12-15
4-4
5-5
1095
555
445
557
447
985
1160
ОС 15-13,5
ОС 15-15
6-6
7-7
1395
857
747
1285
1460
1-1
2-2
300
720
1320
410
980
870
1470
ОС 15-18
ОС 15-21
10-10
11-11
8-8
9-9
410
850
740
1770
780
670
2070

Черт. 4

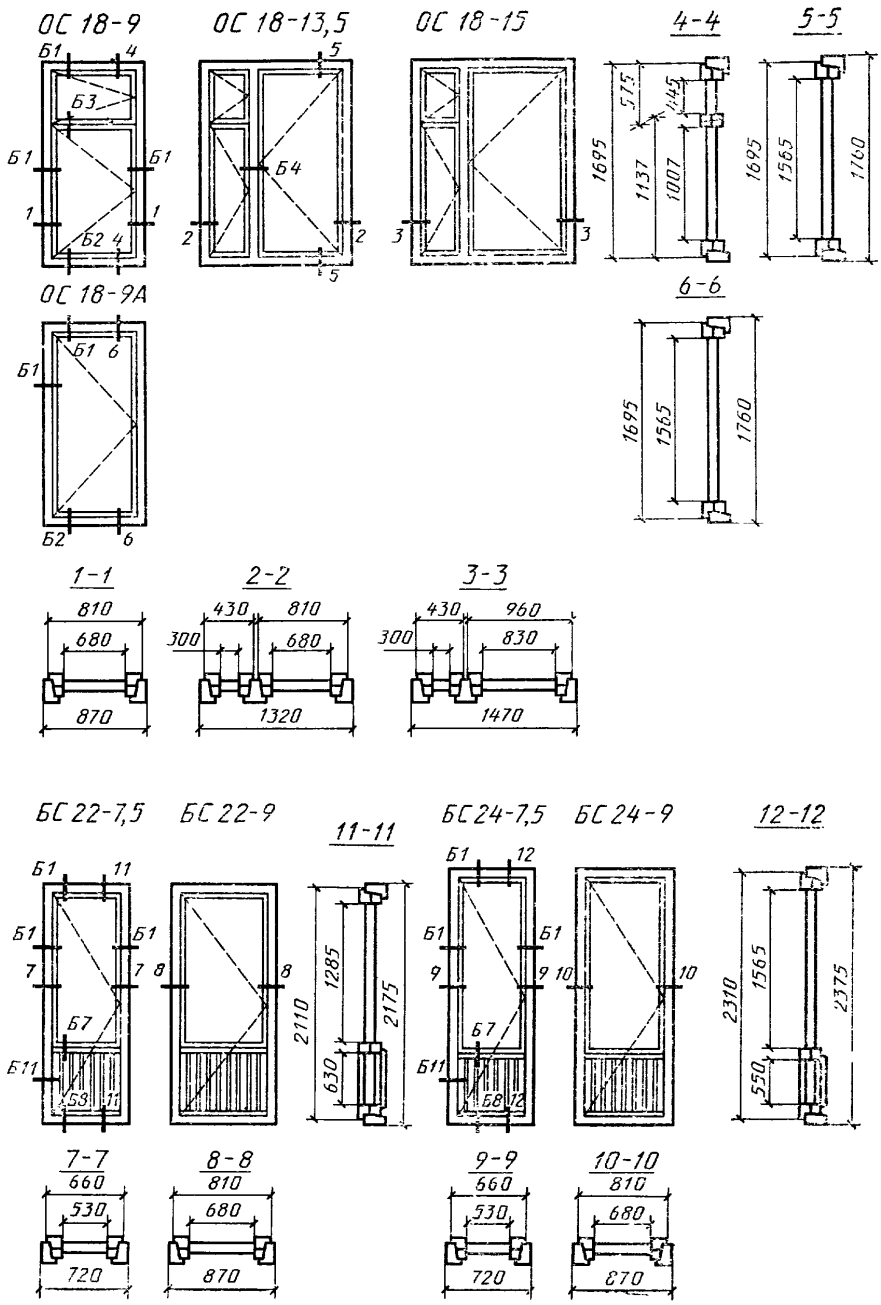
ОС 18-9
ОС 18-13,5
ОС 18-15
4-4
5-5
ОС 18-9А
6-6
1-1
2-2
3-3
БС 22-7,5
БС 22-9
11-11
БС 24-7,5
БС 24-9
12-12
7-7
8-8
9-9
10-10

Черт. 5

Конструкция, форма, основные размеры и марки окон и балконных дверей общественных зданий

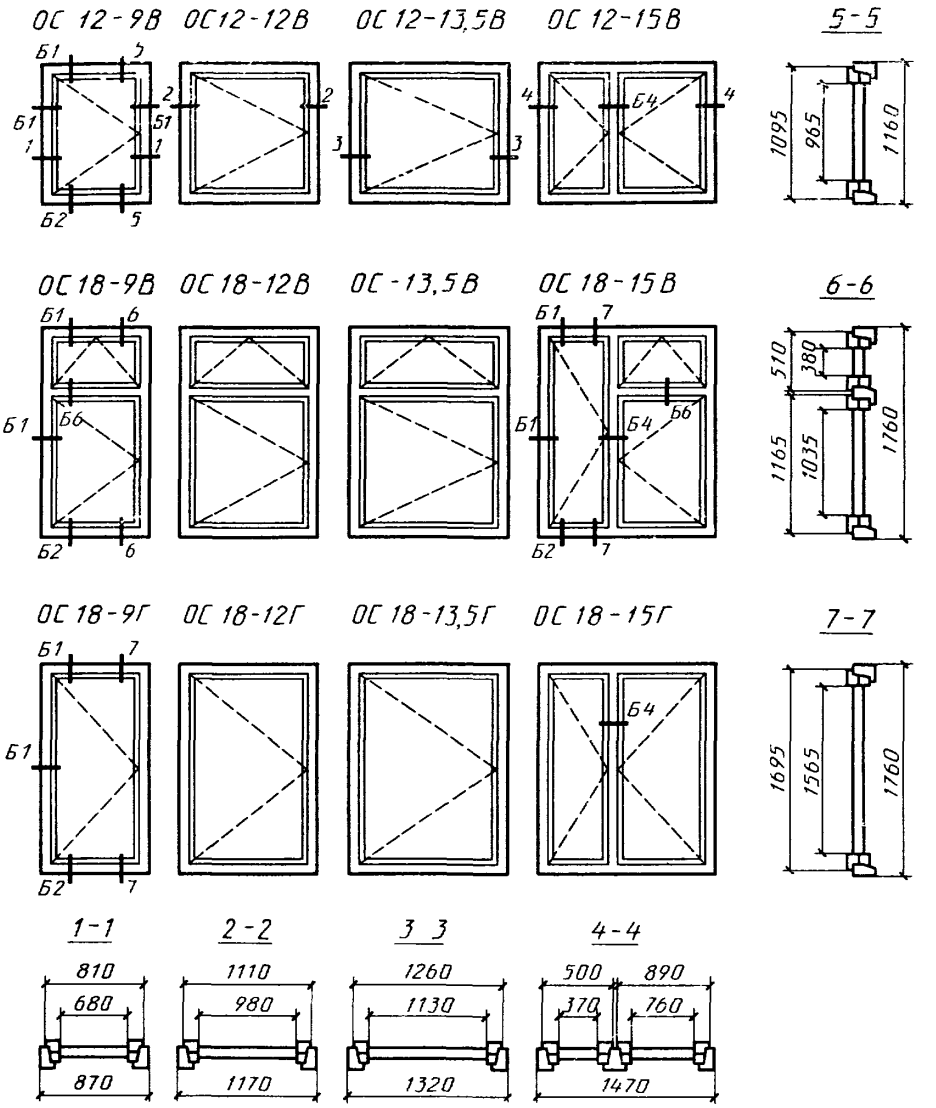

Черт. 6

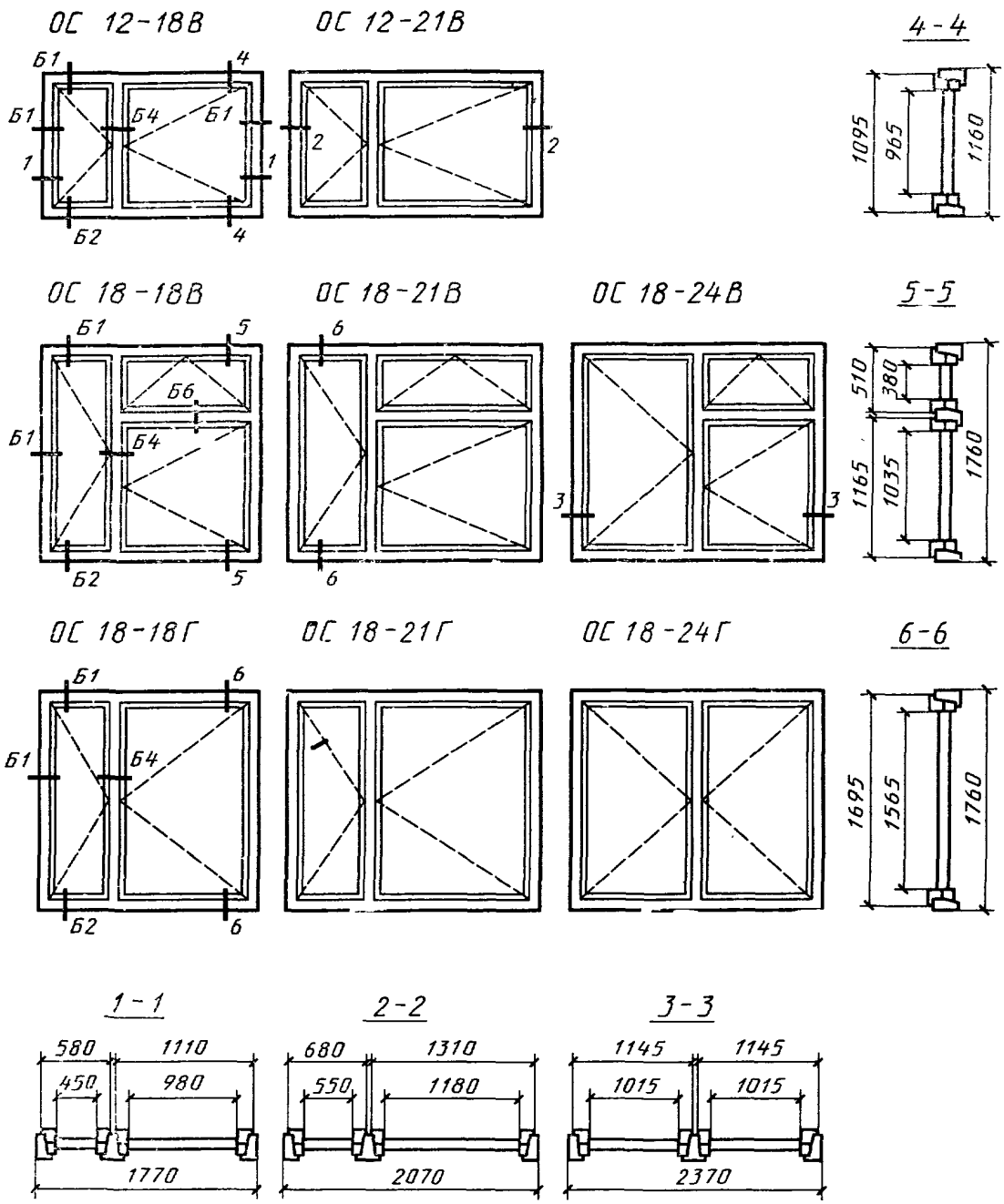
ОС 12-18В
ОС 12-21В
4-4
Б1
Б4
Б2
1095
965
1160
ОС 18-18В
ОС 18-21В
ОС 18-24В
5-5
Б6
510
380
1165
1035
1760
ОС 18-18Г
ОС 18-21Г
ОС 18-24Г
6-6
1695
1565
1760
1-1
2-2
3-3
580
1110
450
980
1770
680
1310
550
1180
2070
1145
1145
1015
1015
2370

Черт. 7

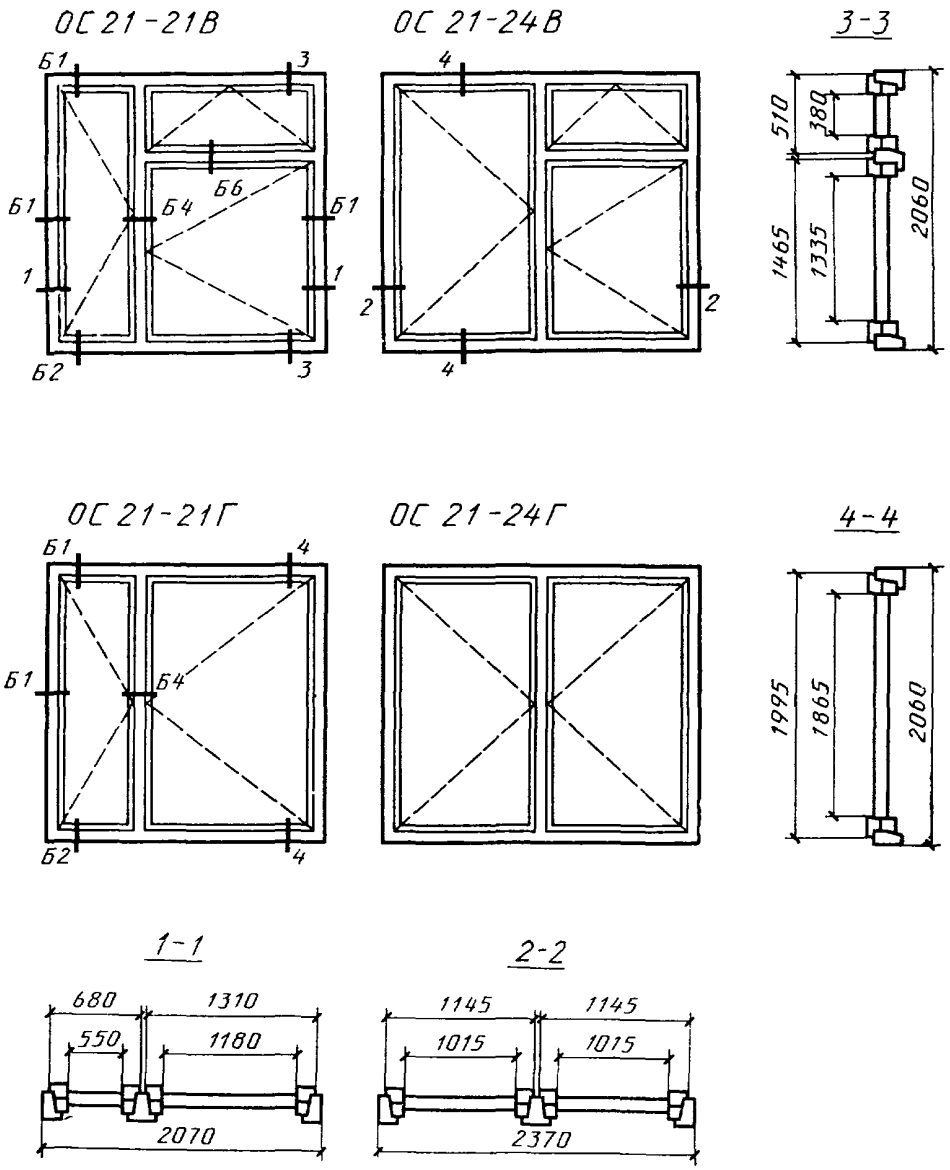
ОС 21-21В
ОС 21-24В
3-3
ОС 21-21Г
ОС 21-24Г
4-4
1-1
2-2
Б1
Б2
Б4
Б6
510
380
1465
1335
2060
1995
1865
680
1310
550
1180
2070
1145
1015
2370

Черт. 8

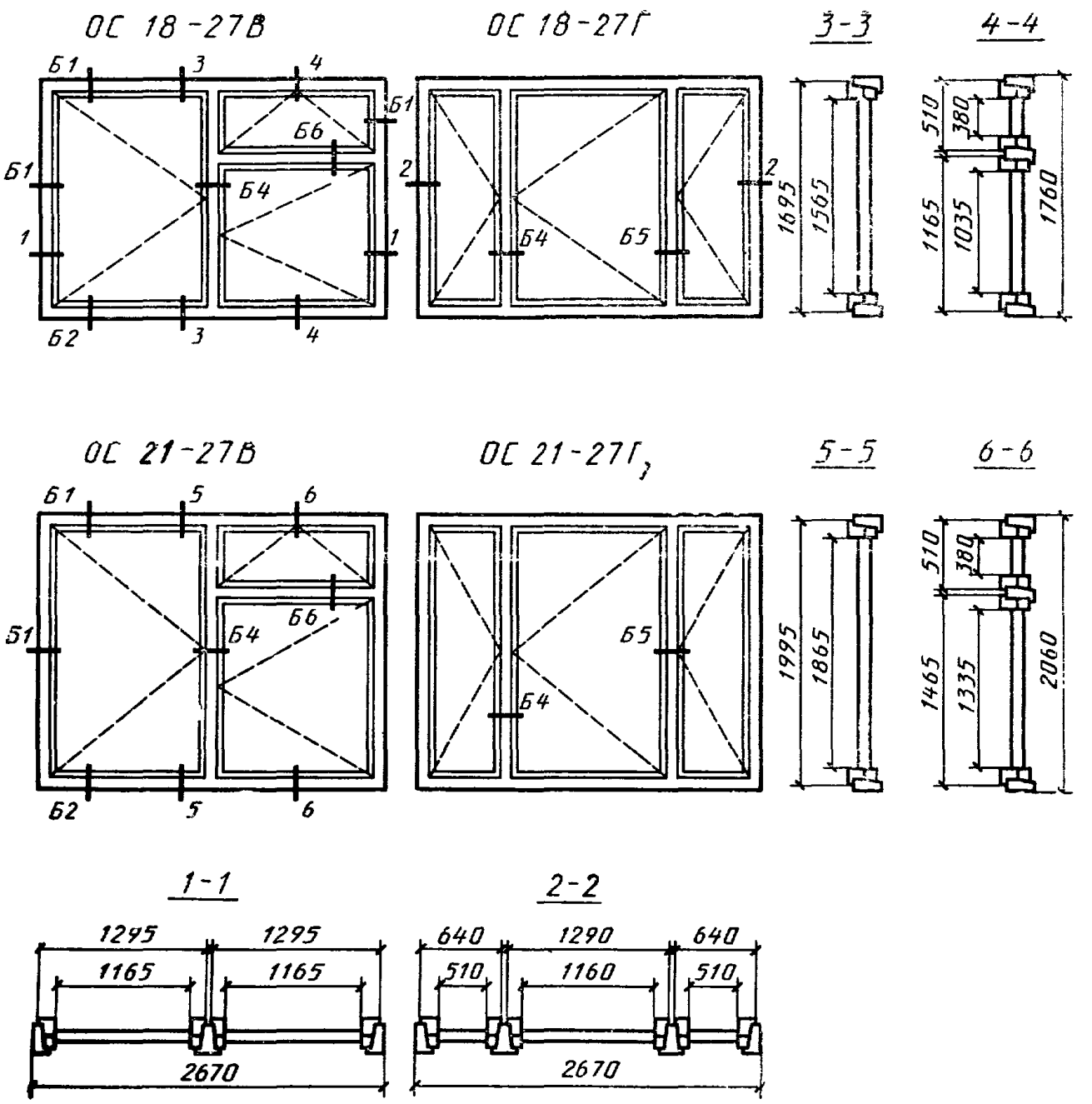
ОС 18-27В
ОС 18-27Г
3-3
4-4
Б1
3
4
Б6
Б1
Б4
1
Б2
3
4
Б1
2
Б4
Б5
2
1
1695
1565
510
380
1165
1035
1760
ОС 21-27В
ОС 21-27Г
5-5
6-6
Б1
5
6
Б1
Б4
Б6
Б2
5
6
Б5
Б4
1995
1865
510
380
1465
1335
2060
1-1
2-2
1295
1295
1165
1165
2670
640
1290
640
510
1160
510
2670

Черт. 9

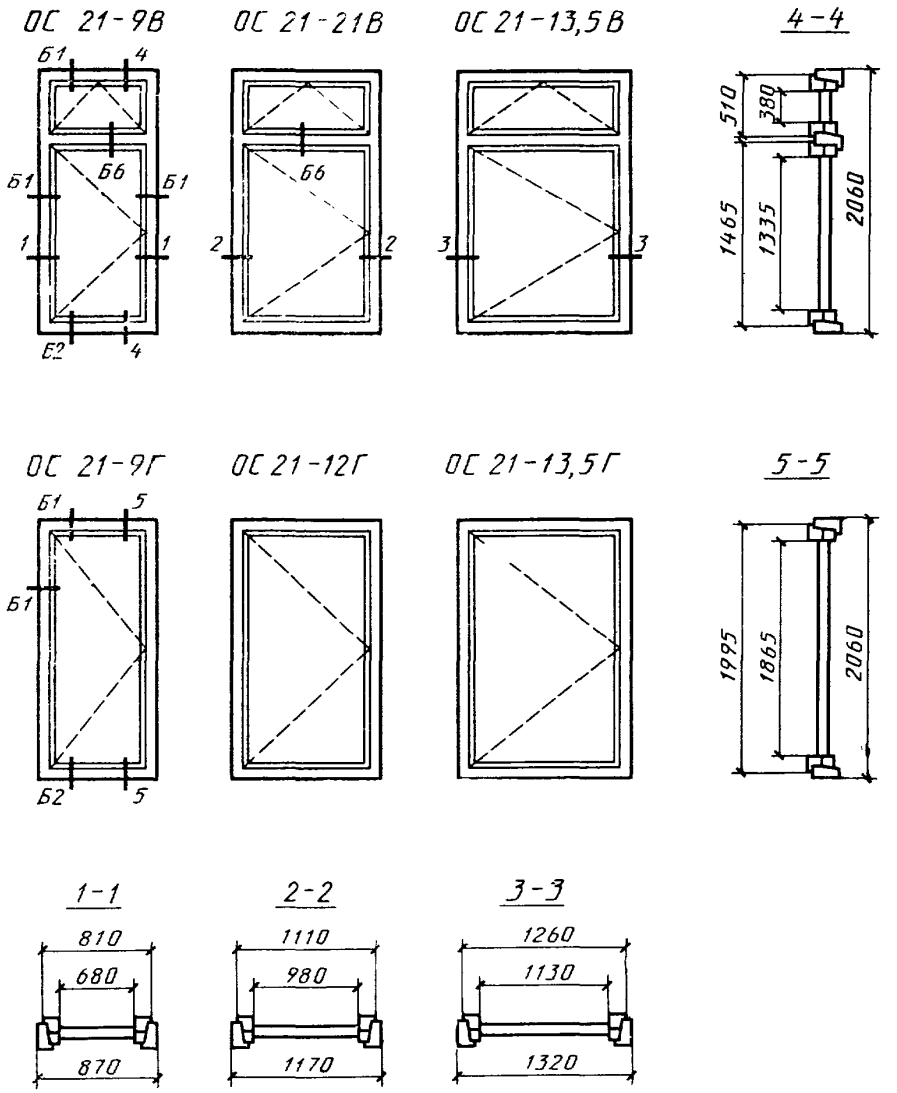
ОС 21-9В
ОС 21-21В
ОС 21-13,5В
4-4
Б1
4
Б1
Б6
Б1
1
1
Б2
4
2
Б6
2
3
3
510
380
1465
1335
2060
ОС 21-9Г
ОС 21-12Г
ОС 21-13,5Г
5-5
Б1
5
Б1
Б2
5
1995
1865
2060
1-1
2-2
3-3
810
680
870
1110
980
1170
1260
1130
1320

Черт. 10

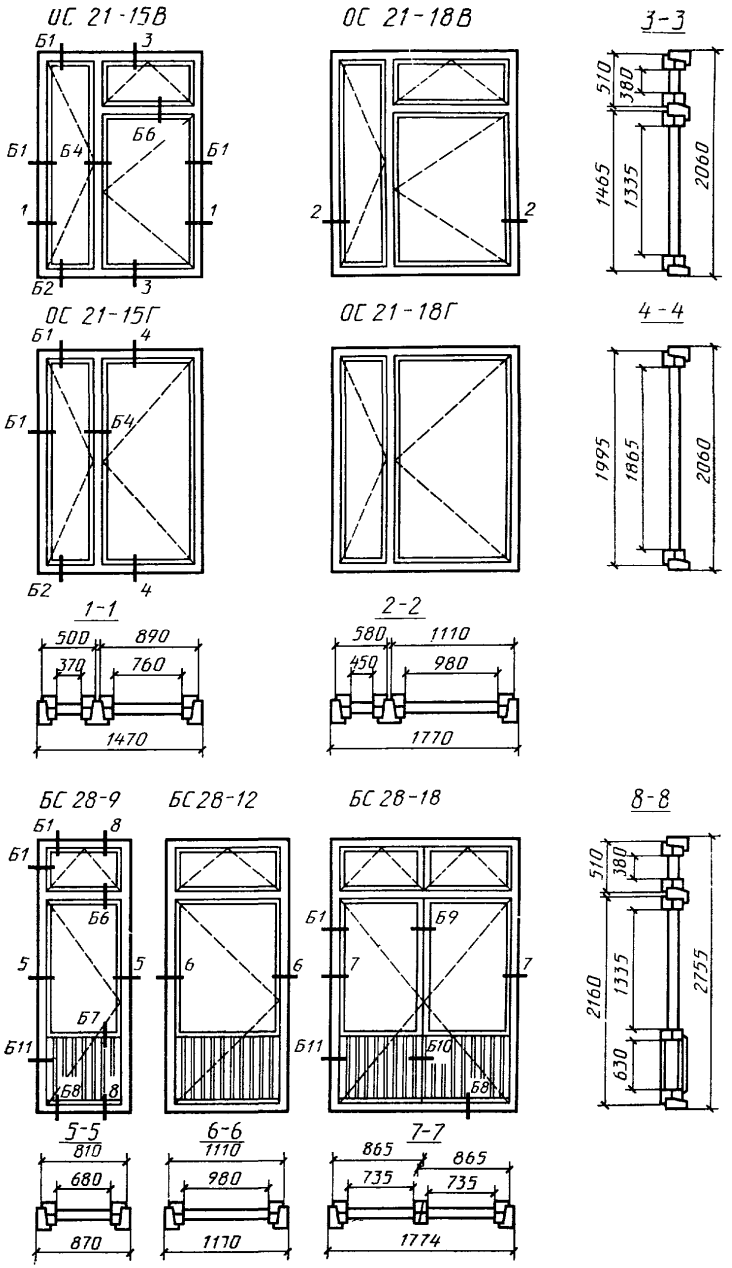
ОС 21-15В
ОС 21-18В
3-3
ОС 21-15Г
ОС 21-18Г
4-4
1-1
2-2
БС 28-9
БС 28-12
БС 28-18
8-8
5-5
6-6
7-7

Черт. 11

Сечения по притворам окон и балконных дверей жилых и общественных зданий

Сечения А1 и Б1

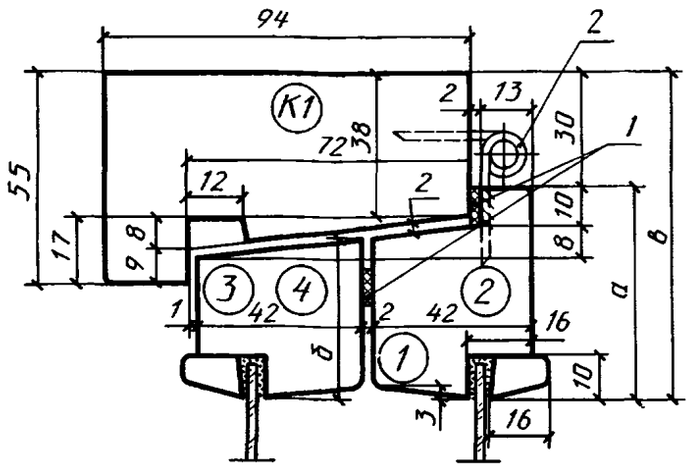

Сечения	а	б	в	Детали	
А1	55	42	85	1	3
Б1	65	52	95	2	4

1 — уплотняющие прокладки; *2* — петля (для бокового сечения)

Черт. 12

Примечания:
1. Пазы в местах монтажа петель для спаривания створок условно не показаны.
2. Размеры штапика допускается уменьшать до 14×9 мм.
3. Профиль створок в межстекольном пространстве допускается изготовлять без уклона (скоса).

Сечения А2 и Б2

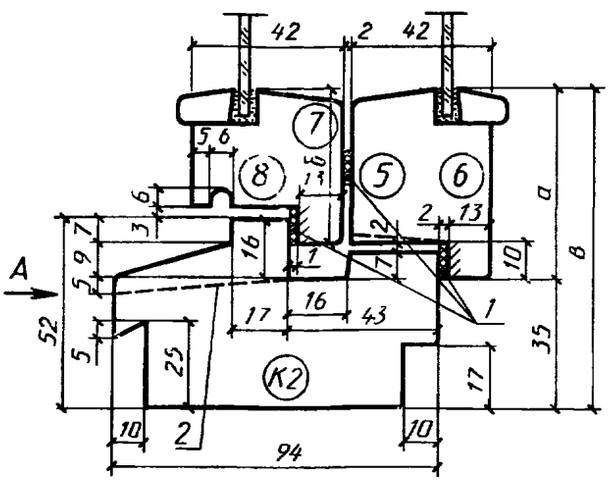

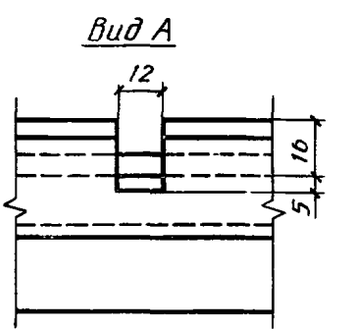



1 — уплотняющие прокладки; *2* — прорезь для отвода воды шириной 12 мм

Черт. 13

Сечения	а	б	в	Детали	
А2	55	45	90	5	7
Б2	65	55	100	6	8

Примечания:
1. *К1* — профили сечения коробок; *1* (в круге) — профили сечения створок.
2. Ширину верхнего выступа нижнего бруска коробки допускается уменьшать на 2 мм.
3. Толщину нижнего бруска коробки допускается увеличивать на 3 мм с соответствующим увеличением высоты коробки.

Сечения А3 и Б3

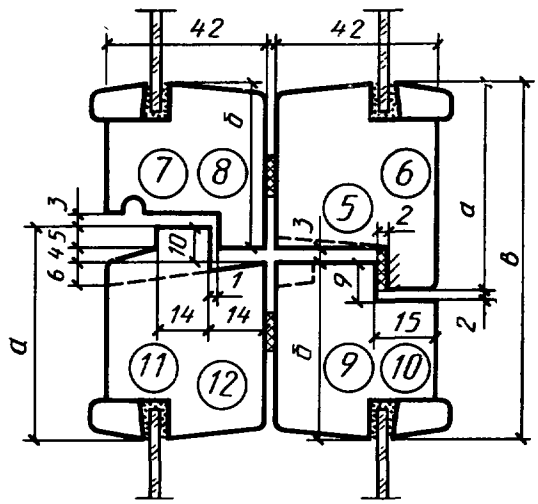

Черт. 14

Сечения	а	б	в	Детали			
А3	55	45	93	5	7	9	11
Б3	65	55	113	6	8	10	12

Сечения А4 и Б4

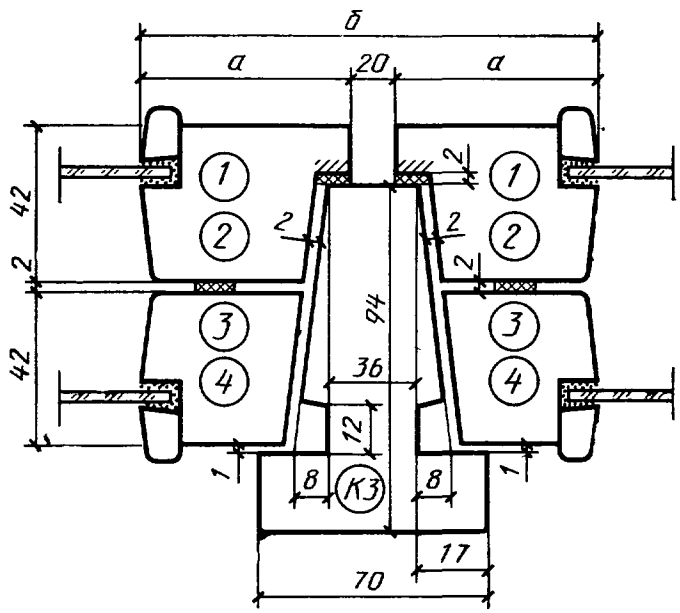

Черт. 15

Сечения	а	б	Детали	
А4	55	130	1	3
Б4	65	150	2	4

Примечание. Допускается поднутрение профиля импоста в притворе глубиной до 2 мм.

Сечение А5

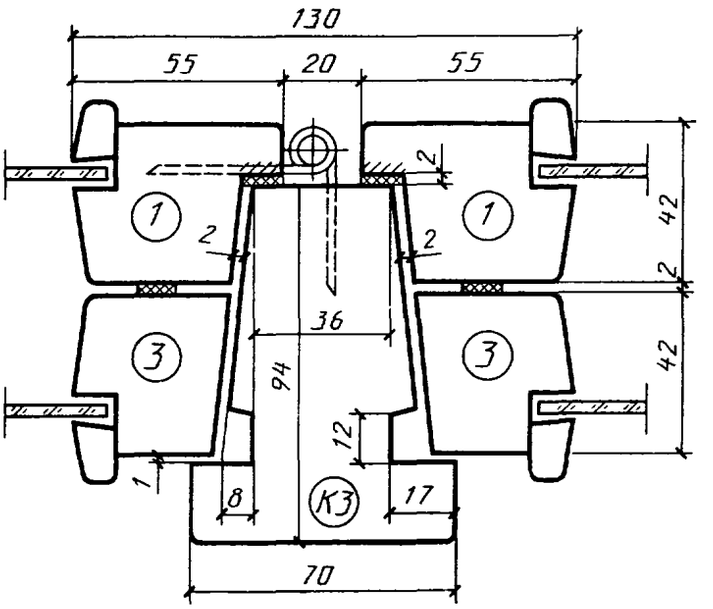

Черт. 16

Сечение Б5

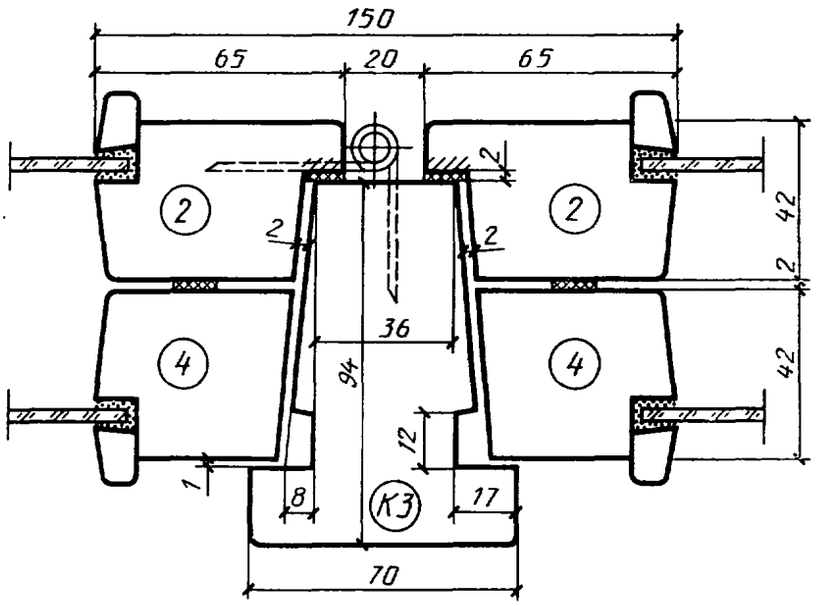

Черт. 17

Примечание. Петля для навески широкой створки трехстворных окон.

Сечение Б6

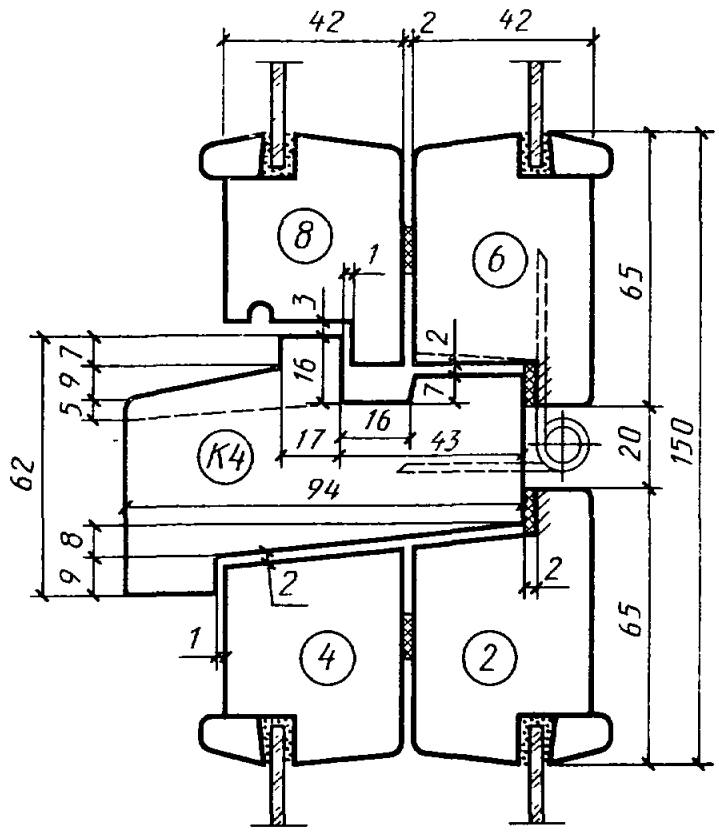

Черт. 18

Сечение Б7

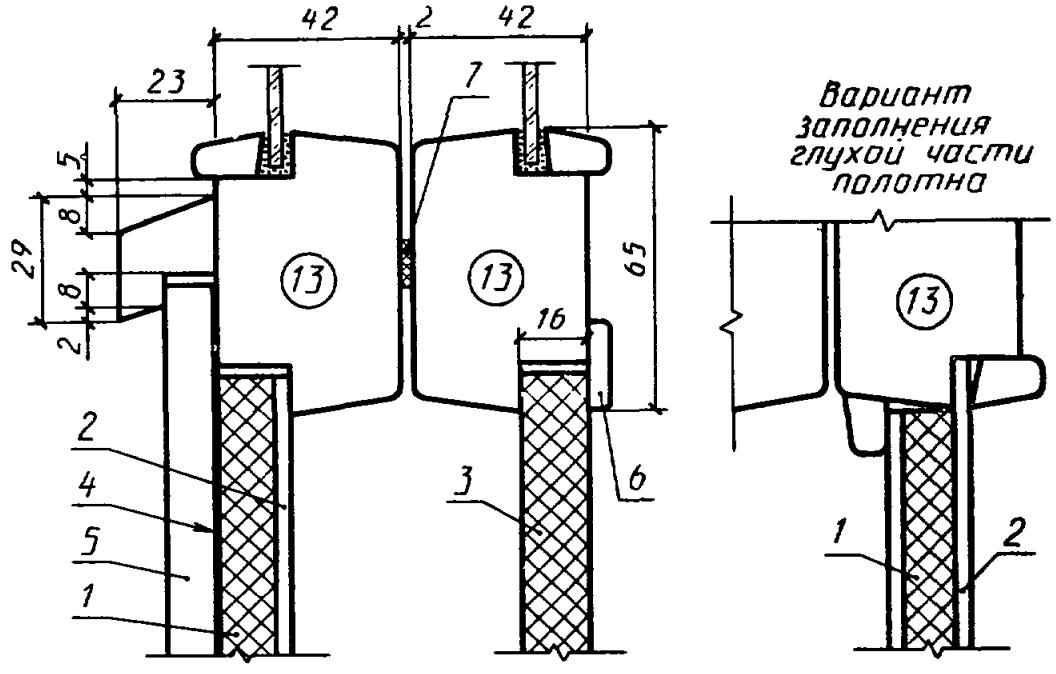

1 — мягкая древесноволокнистая плита толщиной 12 мм по ГОСТ 4598—86; *2* — твердая древесноволокнистая плита марок СТ, ТВ, Т группы «А» толщиной 3,2—4 мм по ГОСТ 4598—86; *3* — шлифованная древесностружечная плита толщиной 16 мм по ГОСТ 10632—89; *4* — пергамин по ГОСТ 2697—83; *5* — обшивка марки О-3 по ГОСТ 8242—88; *6* — раскладка; *7* — уплотняющая прокладка.

Черт. 19

Сечение Б8

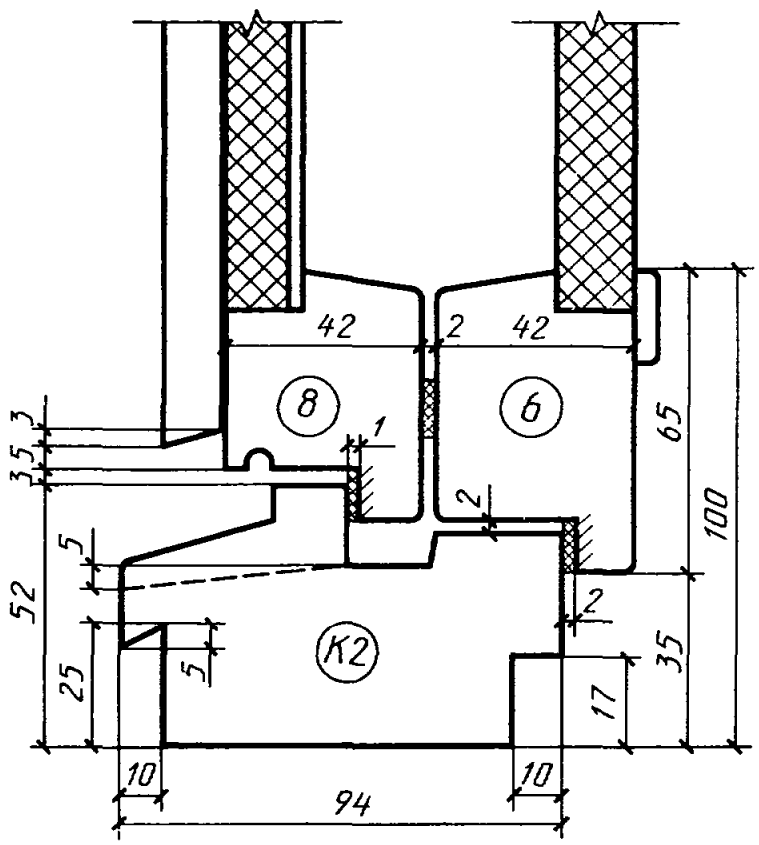

Черт. 20

Сечение Б9

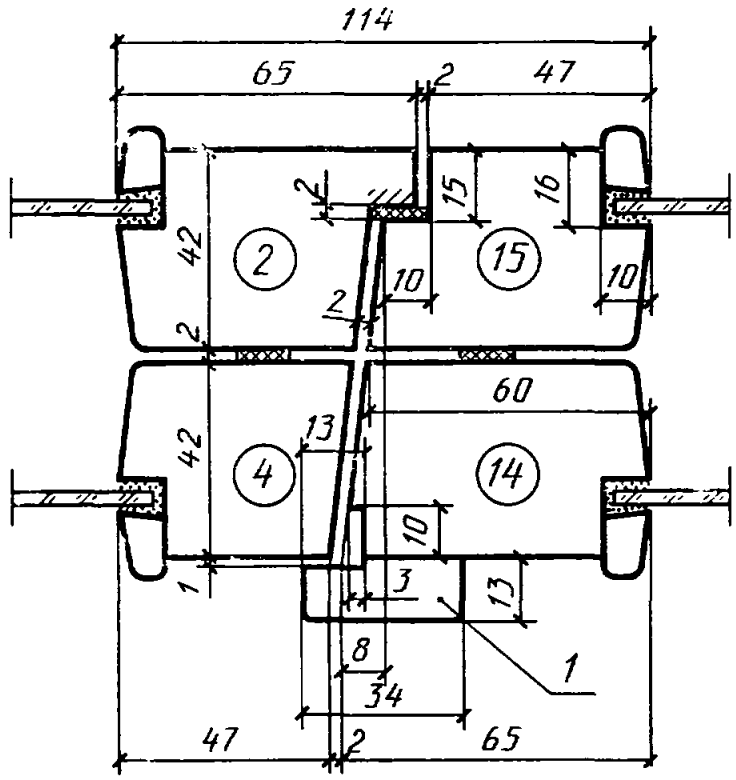

1 — нащельник

Черт. 21

Сечение Б10

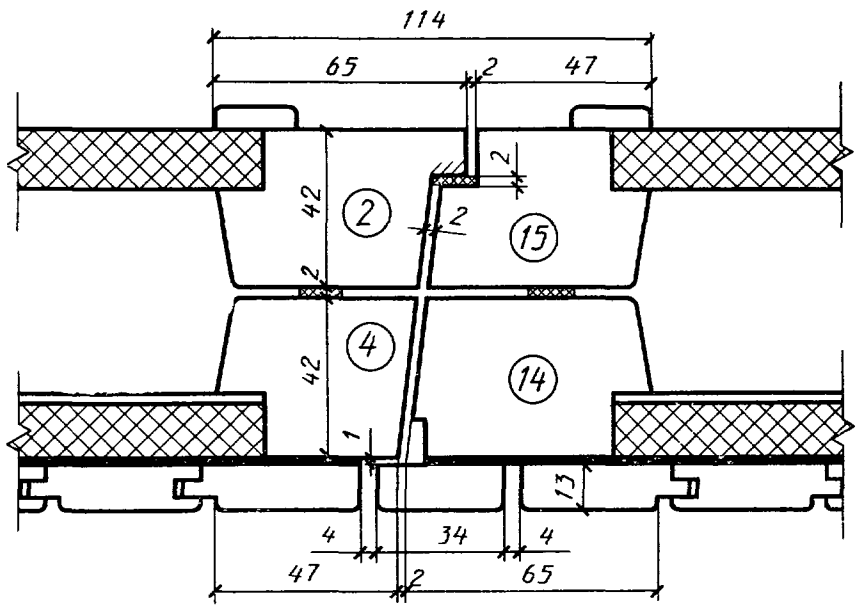

Черт. 22

Сечение Б11

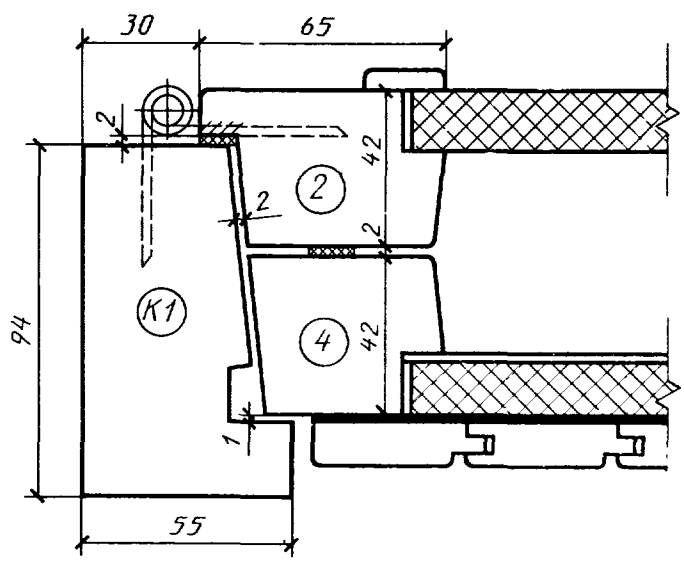

Черт. 23

Тип Р

Конструкция, форма, основные размеры и марки окон и балконных дверей жилых зданий

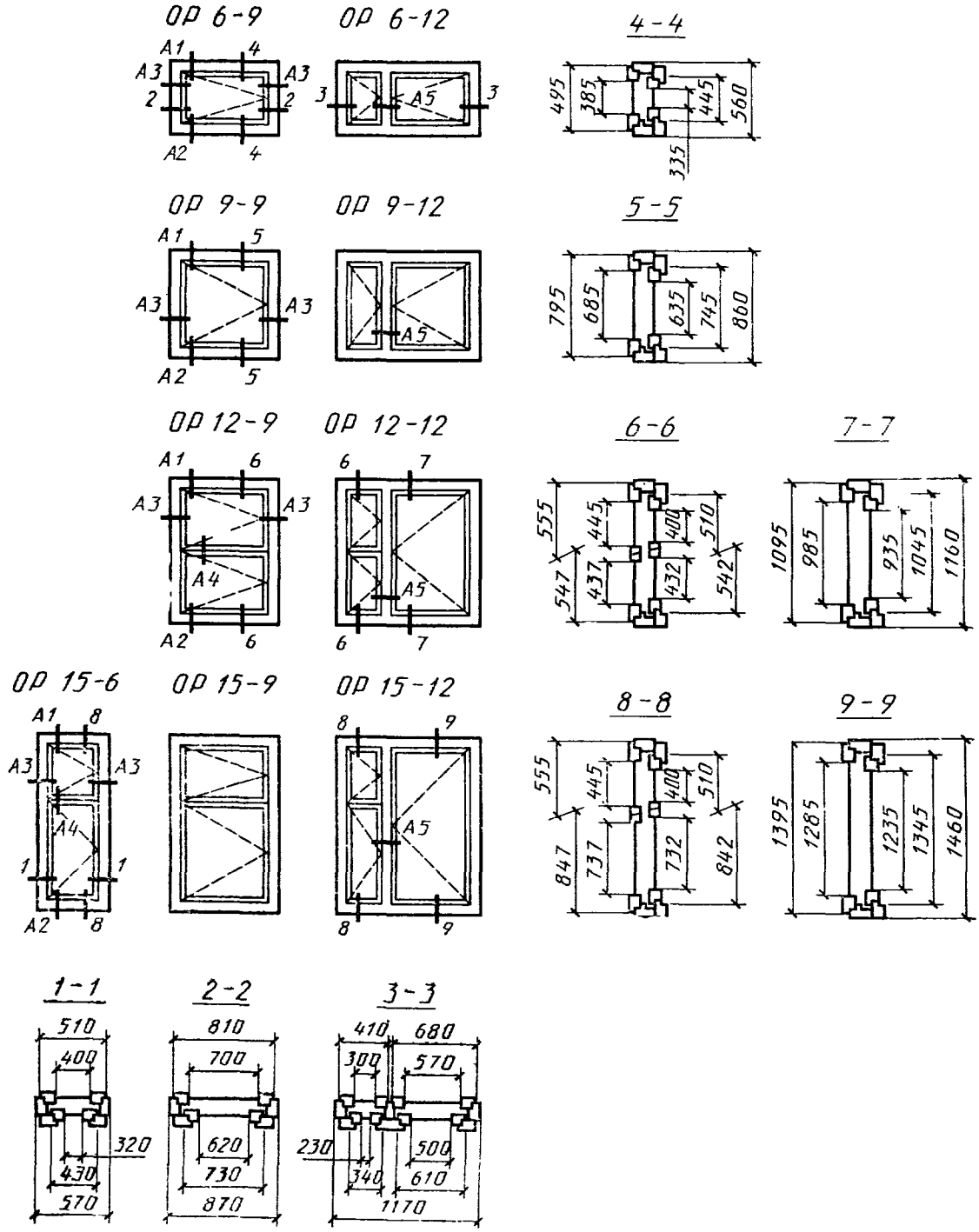

Черт. 24

Примечание. Высоту внутренних подфорточных створок допускается увеличивать на 5 мм за счет соответствующего уменьшения высоты форточных створок.

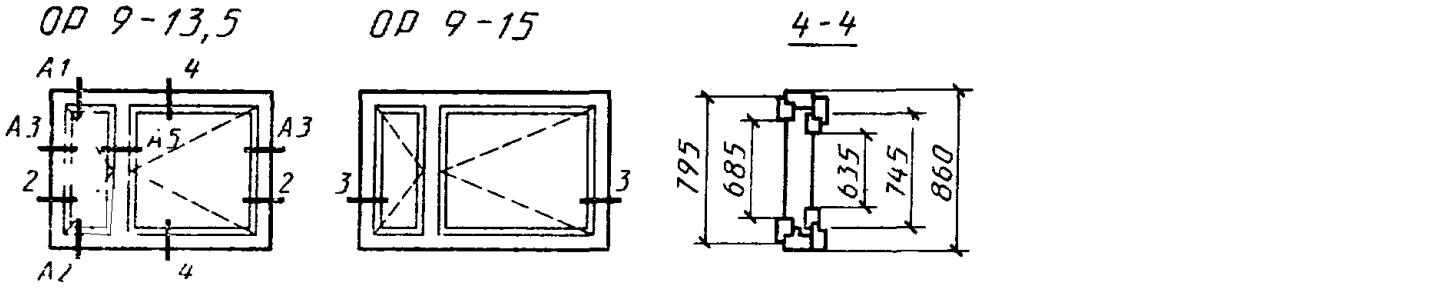
ОР 9-13,5
ОР 9-15
4-4
А1
4
А3
А5
2
А2
3
795
685
635
745
860

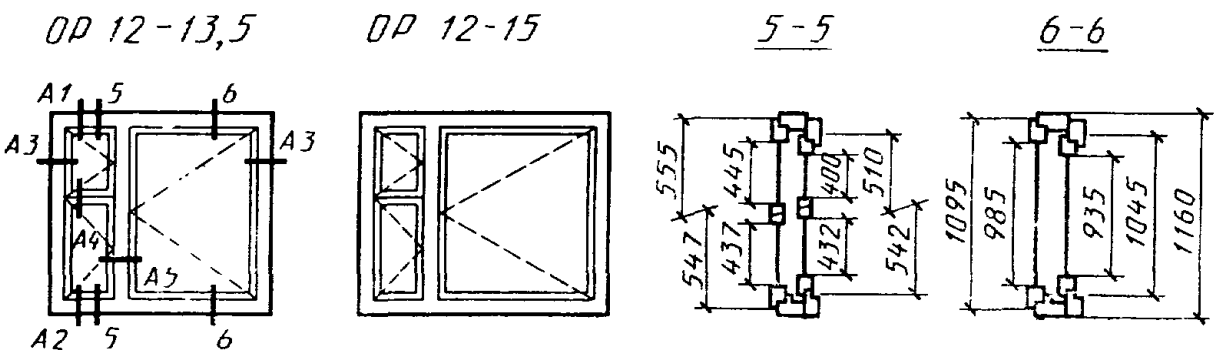
ОР 12-13,5
ОР 12-15
5-5
6-6
А1
5
6
А3
А4
А5
А2
555
445
400
510
547
437
432
542
1095
985
935
1045
1160

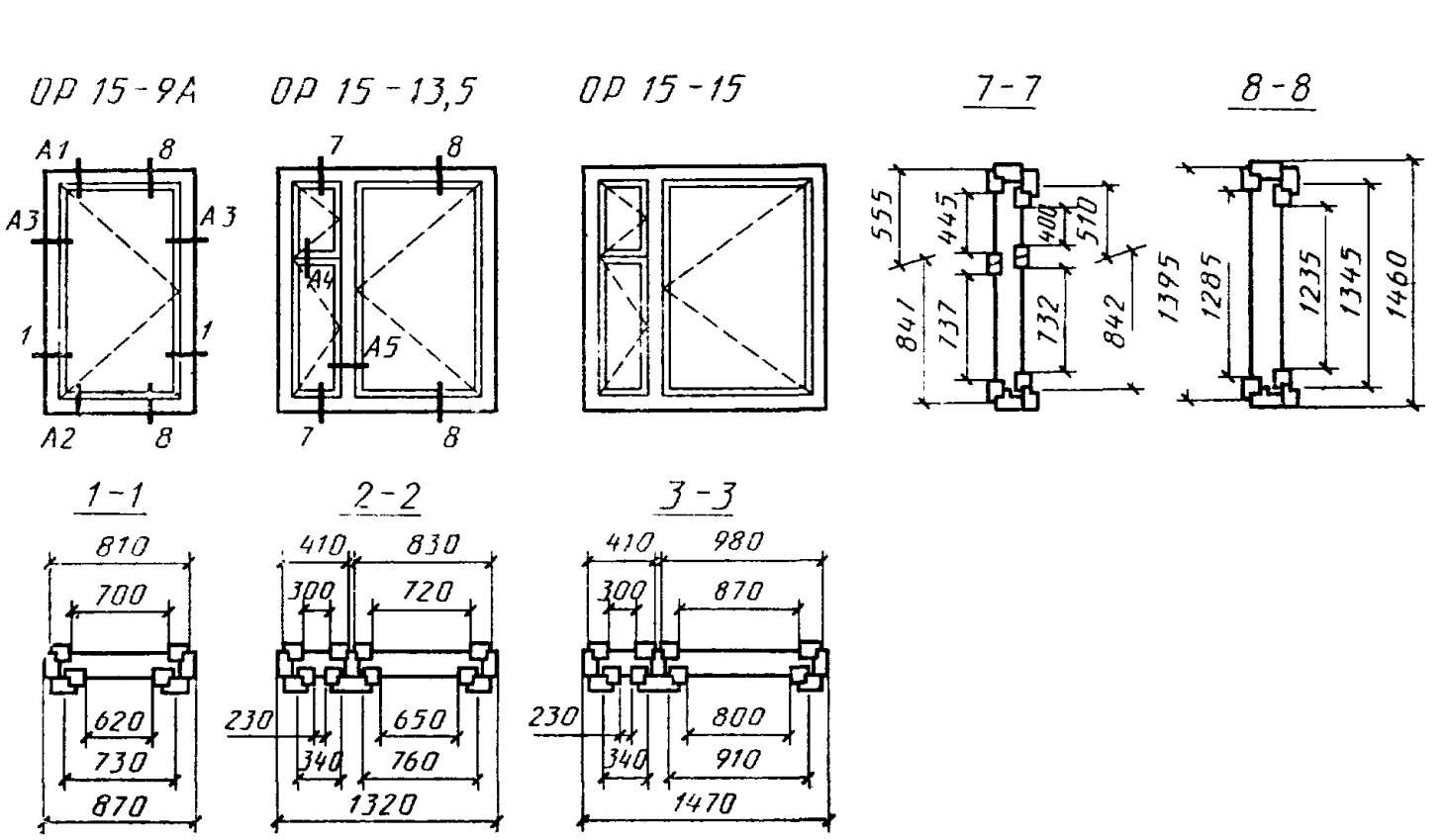
ОР 15-9А
ОР 15-13,5
ОР 15-15
7-7
8-8
А1
8
А3
1
А2
7
А4
А5
555
445
400
510
841
737
732
842
1395
1285
1235
1345
1460
1-1
2-2
3-3
810
700
620
730
870
410
830
300
720
230
340
650
760
1320
410
980
300
870
230
340
800
910
1470

Черт. 25

ОР 15-18

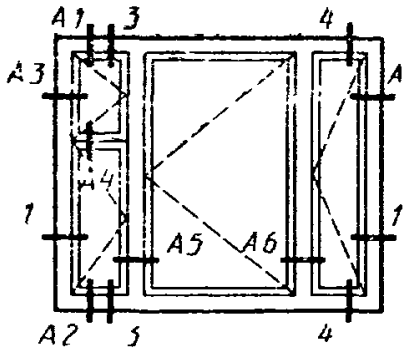

ОР 15-21

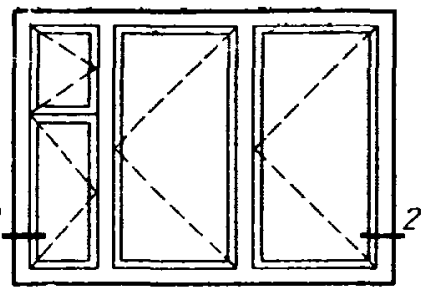

3-3

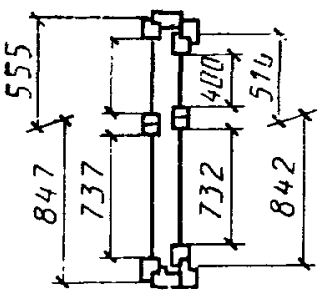

4-4

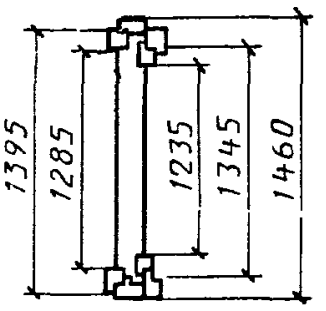

1-1

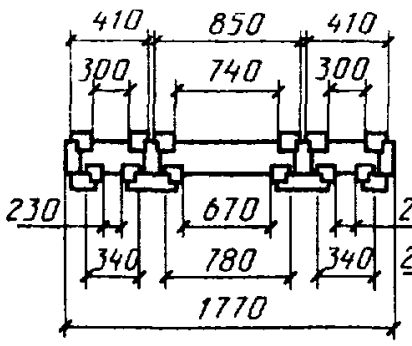

2-2

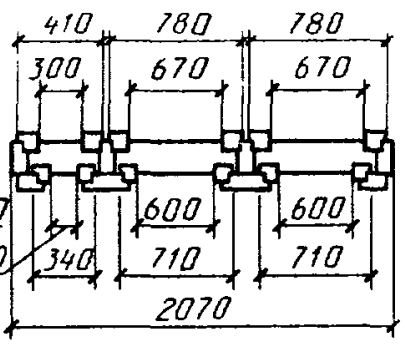

ОР 18-9А

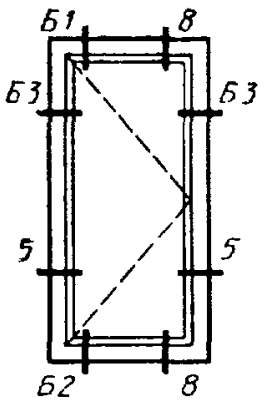

8-8

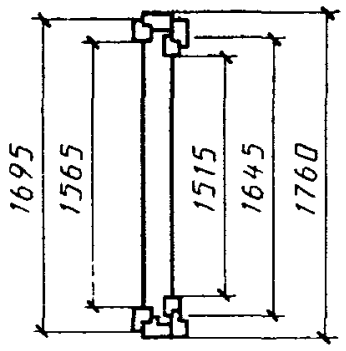

ОР 18-9

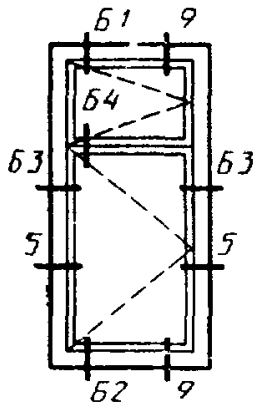

ОР 18-13,5

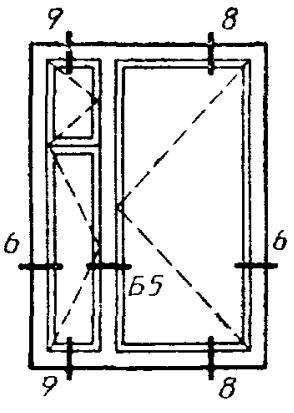

ОР 18-15

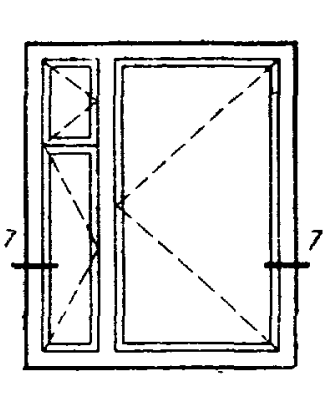

9-9

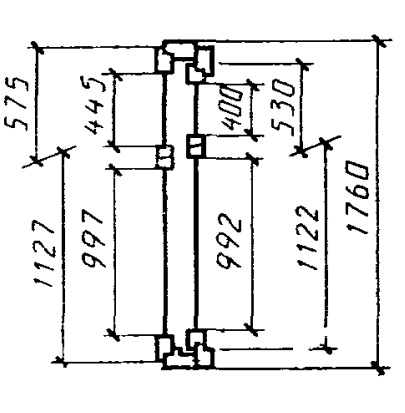

5-5

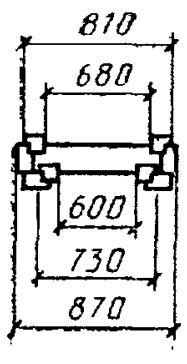

6-6

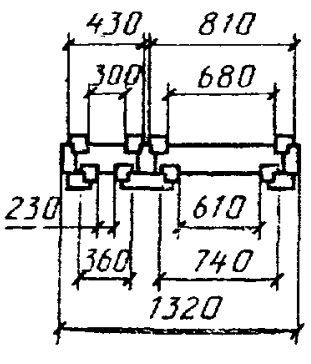

7-7

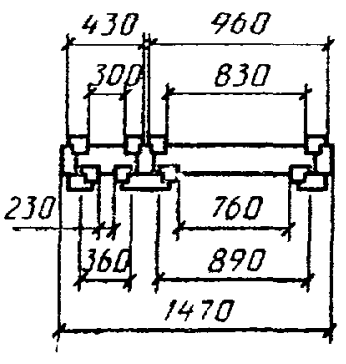

Черт. 26

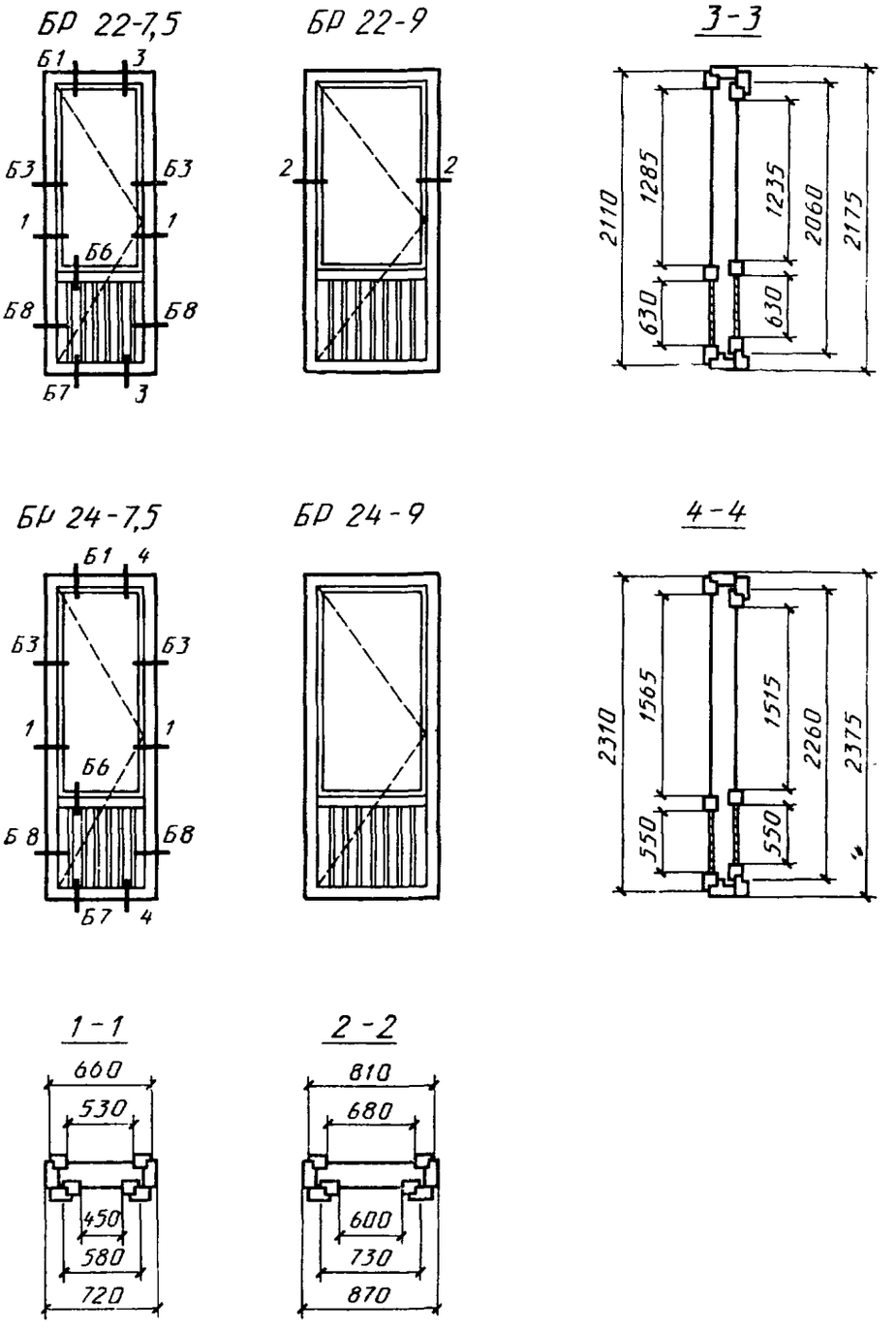
БР 22-7,5
Б1
3
Б3
Б3
1
1
Б6
Б8
Б8
Б7
3
БР 22-9
2
2
3-3
2110
1285
1235
2060
2175
630
630
БР 24-7,5
Б1
4
Б3
Б3
1
1
Б6
Б8
Б8
Б7
4
БР 24-9
4-4
2310
1565
1515
2260
2375
550
550
1-1
660
530
450
580
720
2-2
810
680
600
730
870

Черт. 27

Сечения по притворам окон и балконных дверей жилых зданий

Сечения А1 и Б1

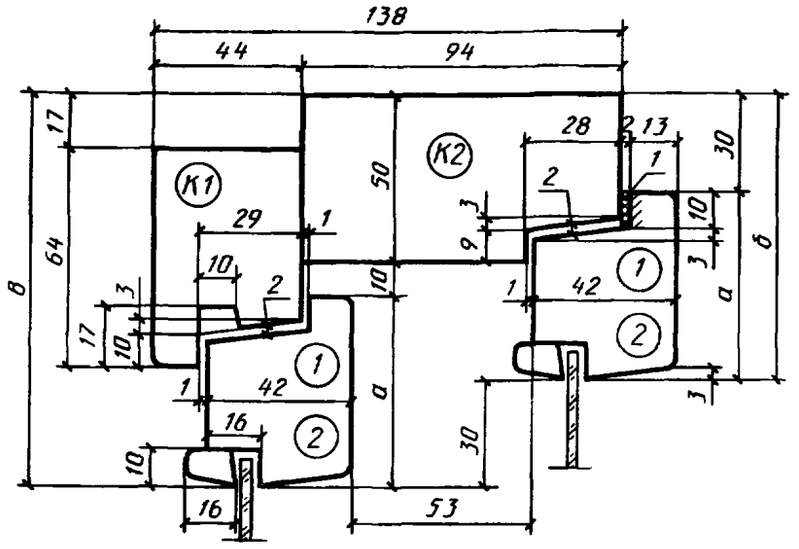

1 — уплотняющая прокладка

Сечения	*а*	*б*	*в*	Детали
А1	55	85	115	1
Б1	65	95	125	2

Черт. 28

Примечания:

1. Допускается размеры штапика уменьшать до 14×9 мм.
2. Толщину брусков внутренней коробки (кроме нижних) допускается уменьшать на 5 мм с соответствующим изменением габаритов коробки.
3. Ширину канавки в брусках наружной коробки допускается уменьшать до 8 мм.

Сечения А2 и Б2

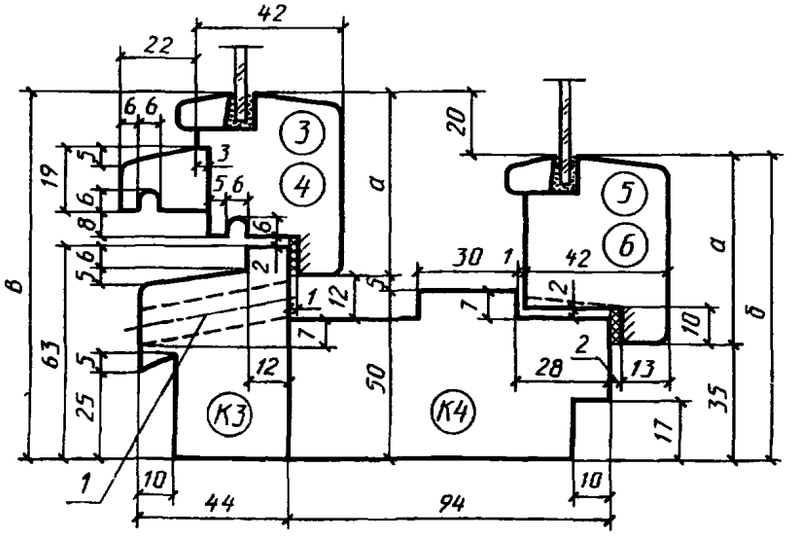

1 — отверстие диаметром 10 мм для отвода воды

Черт. 29

Вариант отлива из алюминия

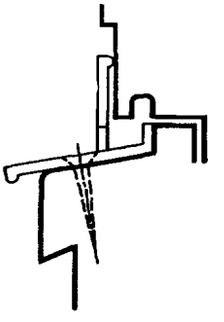

Сечения	*а*	*б*	*в*	Детали	
А2	55	90	110	3	5
Б2	65	100	120	4	6

Примечание. *К1* — профили сечения коробок; *1* (в круге) — профили сечения створок.

Сечения А3 и Б3

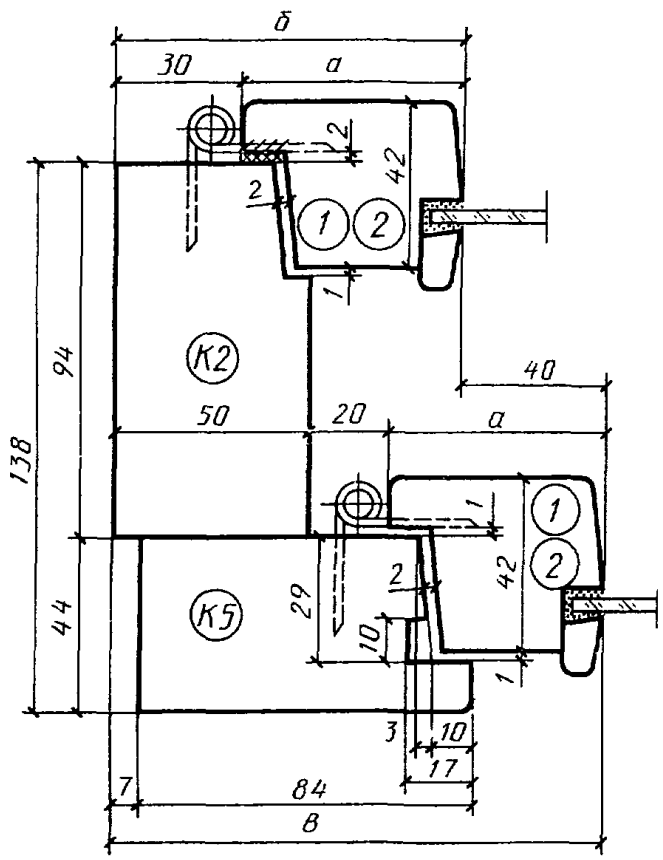

Сечения	а	б	в	Детали	
А3	55	85	125	1	К5
Б3	65	95	135	2	К5

Черт. 30

Сечения А4 и Б4

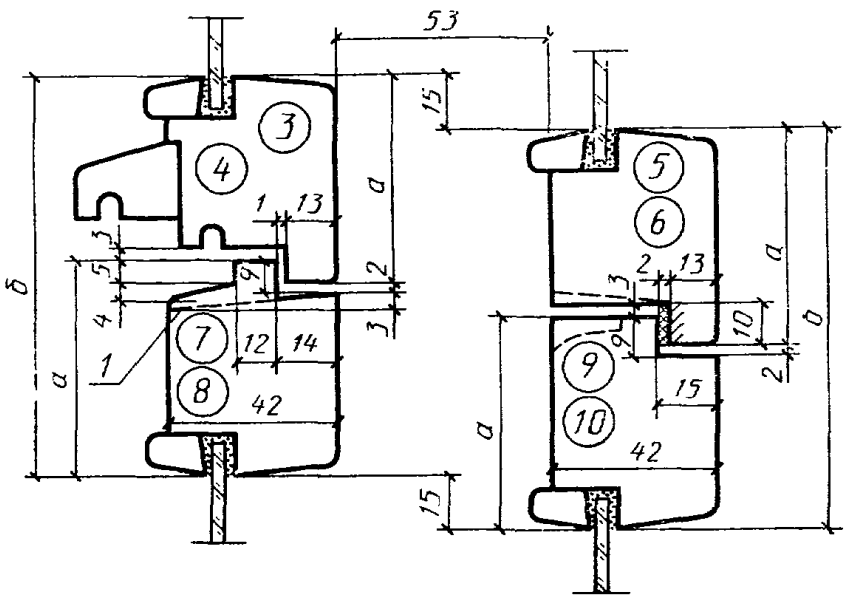

Сечения	а	б	Детали			
А4	55	103	3	5	7	9
Б4	65	123	4	6	8	10

1 — прорезь для отвода воды шириной 12 мм

Черт. 31

Сечения А5 и Б5

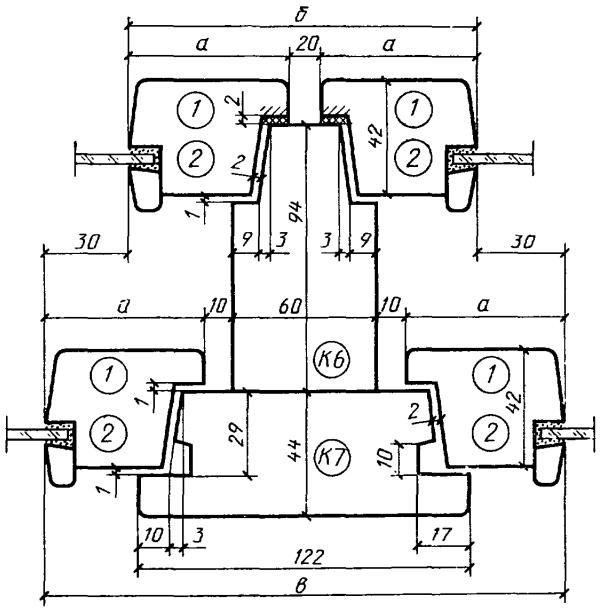

Сечения	а	б	в	Детали
А5	55	130	190	1
Б5	65	150	210	2

Черт. 32

Сечение А6

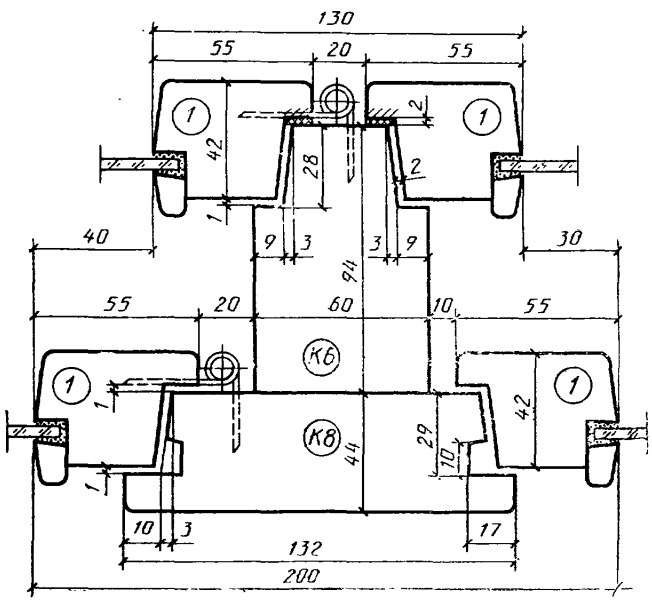

Черт. 33

Сечение Б6

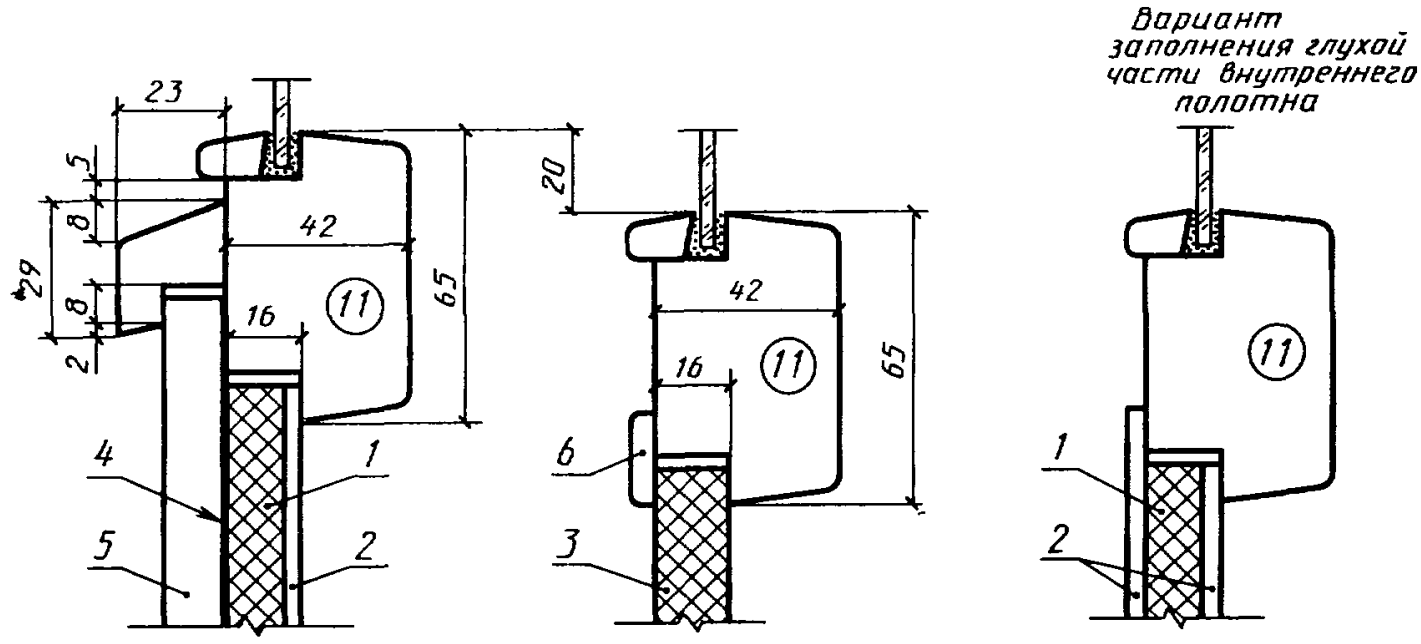

1 — мягкая древесноволокнистая плита толщиной 12 мм по ГОСТ 4598—86; *2* — твердая древесноволокнистая плита марок СТ, ТВ, Т группы «А» толщиной 3,2—4 мм по ГОСТ 4598—86; *3* — шлифованная древесностружечная плита толщиной 16 мм по ГОСТ 10632—89; *4* — пергамин по ГОСТ 2697—83; *5* — обшивка марки О-3 по ГОСТ 8242—88; *6* — раскладка.

Черт. 34

Сечение Б7

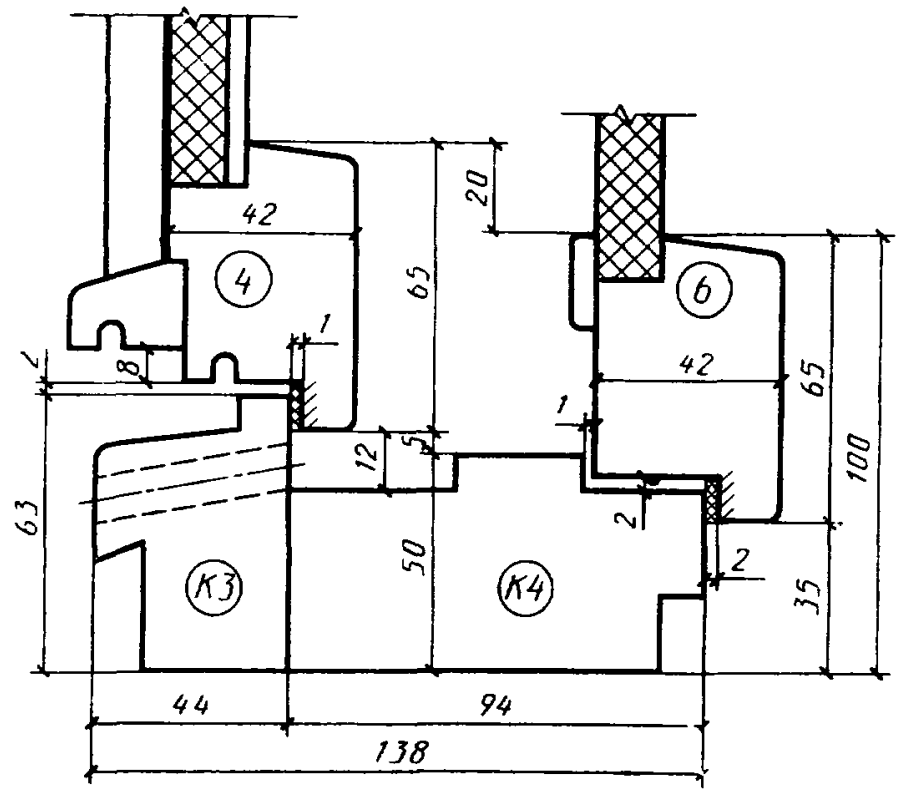

Черт. 35

Сечение Б8

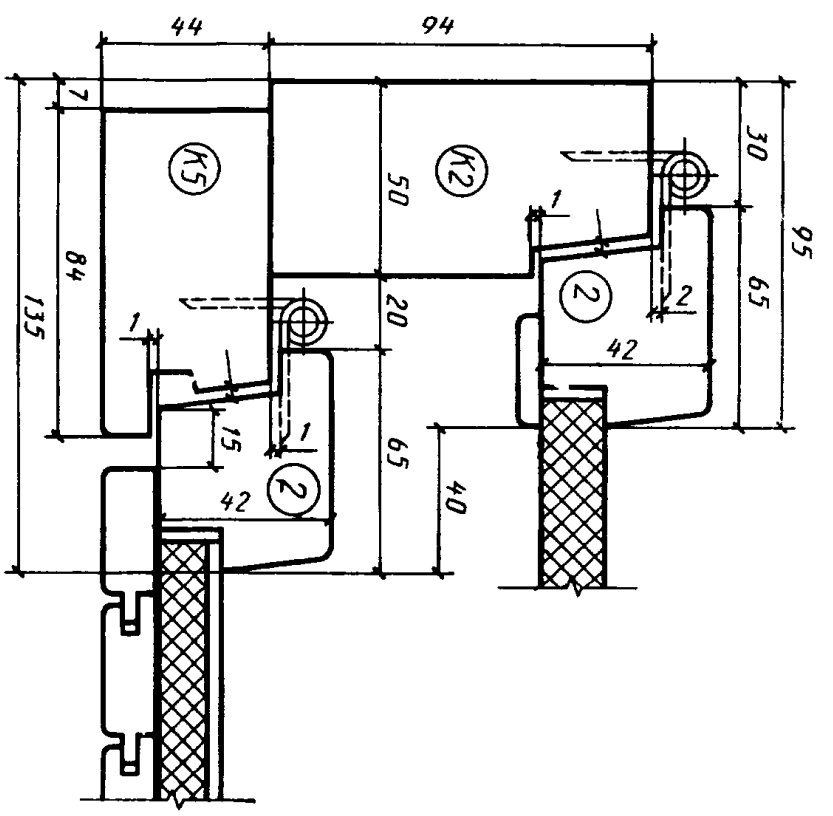

Черт. 36

Конструкция, форма, основные размеры и марки окон и балконных дверей общественных зданий

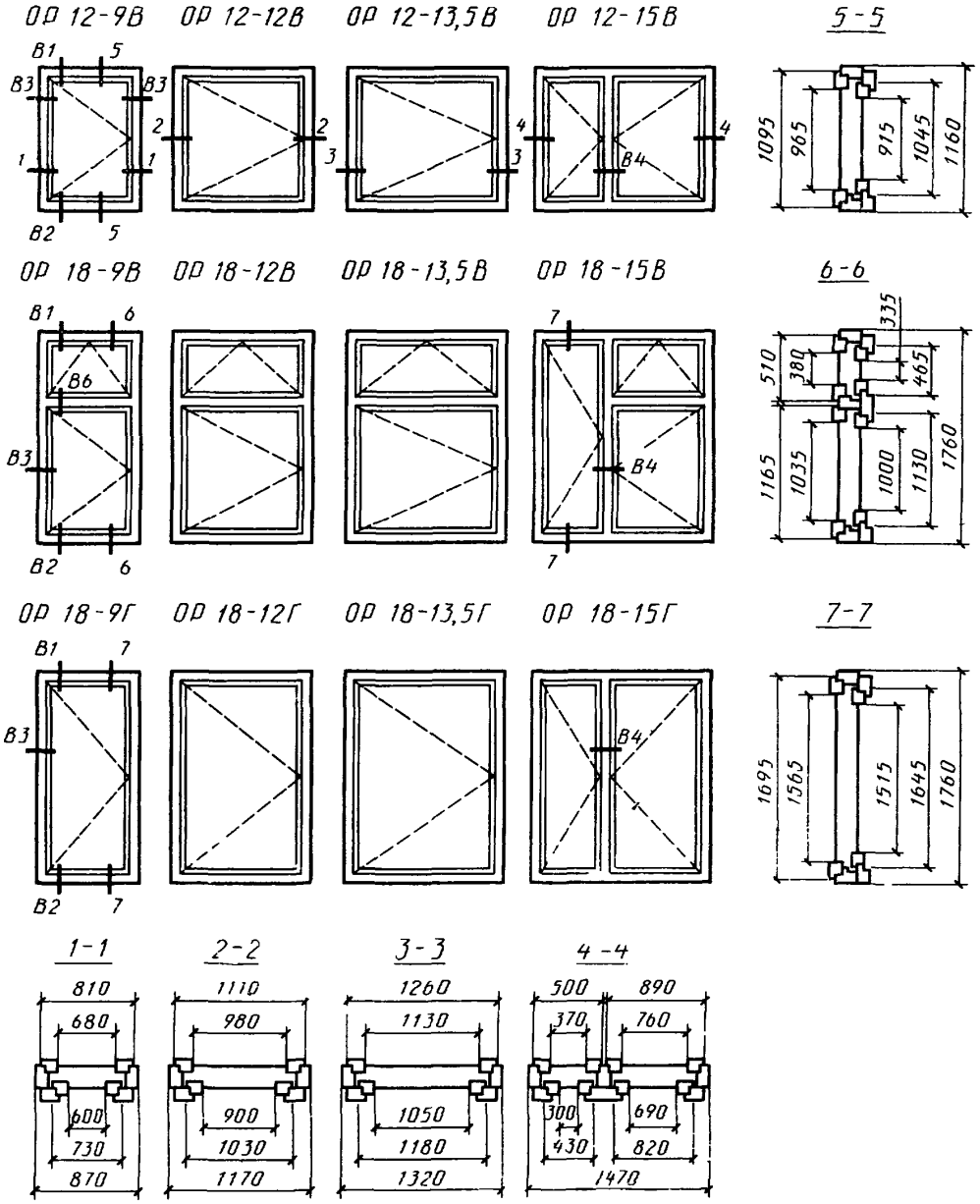

Черт. 37

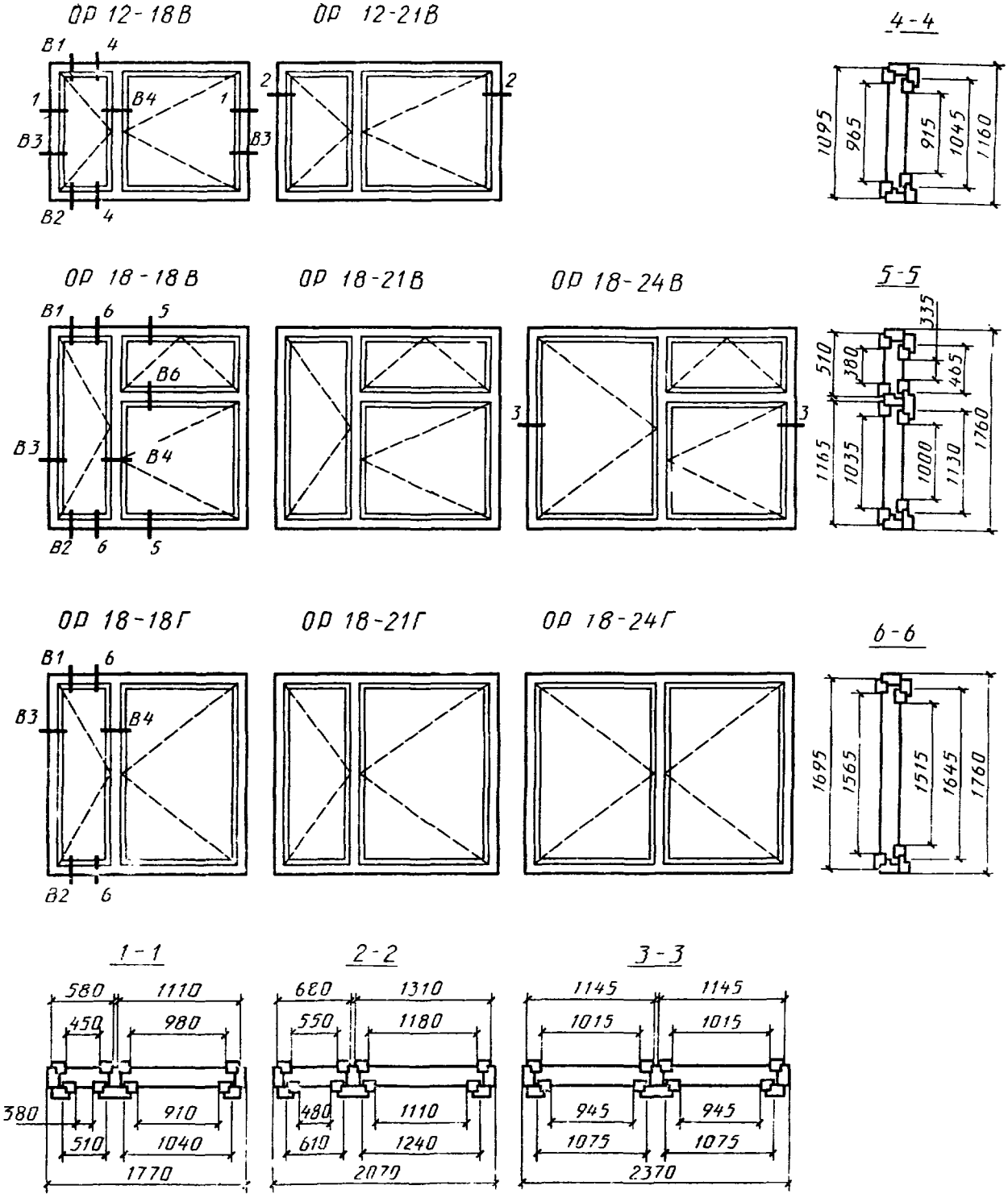
ОР 12-18В
ОР 12-21В
4-4
ОР 18-18В
ОР 18-21В
ОР 18-24В
5-5
ОР 18-18Г
ОР 18-21Г
ОР 18-24Г
6-6
1-1
2-2
3-3

Черт. 38

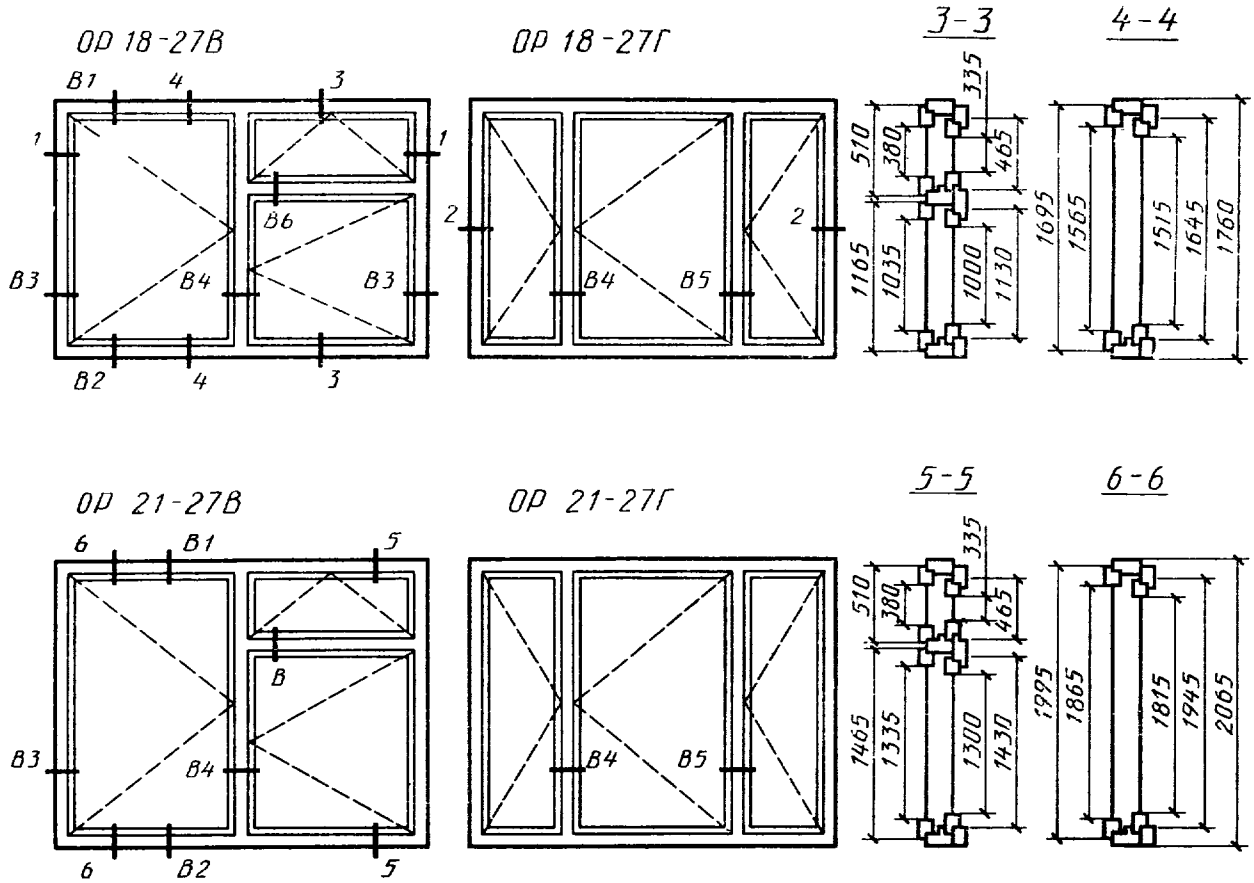
ОР 18-27В
ОР 18-27Г
3-3
4-4
ОР 21-27В
ОР 21-27Г
5-5
6-6
1-1
2-2
1295
1165
1095
1225
2670
640
1290
1160
1090
1220
510
440
570
380
465
335
1035
1000
1130
1565
1515
1645
1760
1695
1335
1300
1430
1865
1815
1945
2065
1995
1465

Черт. 39

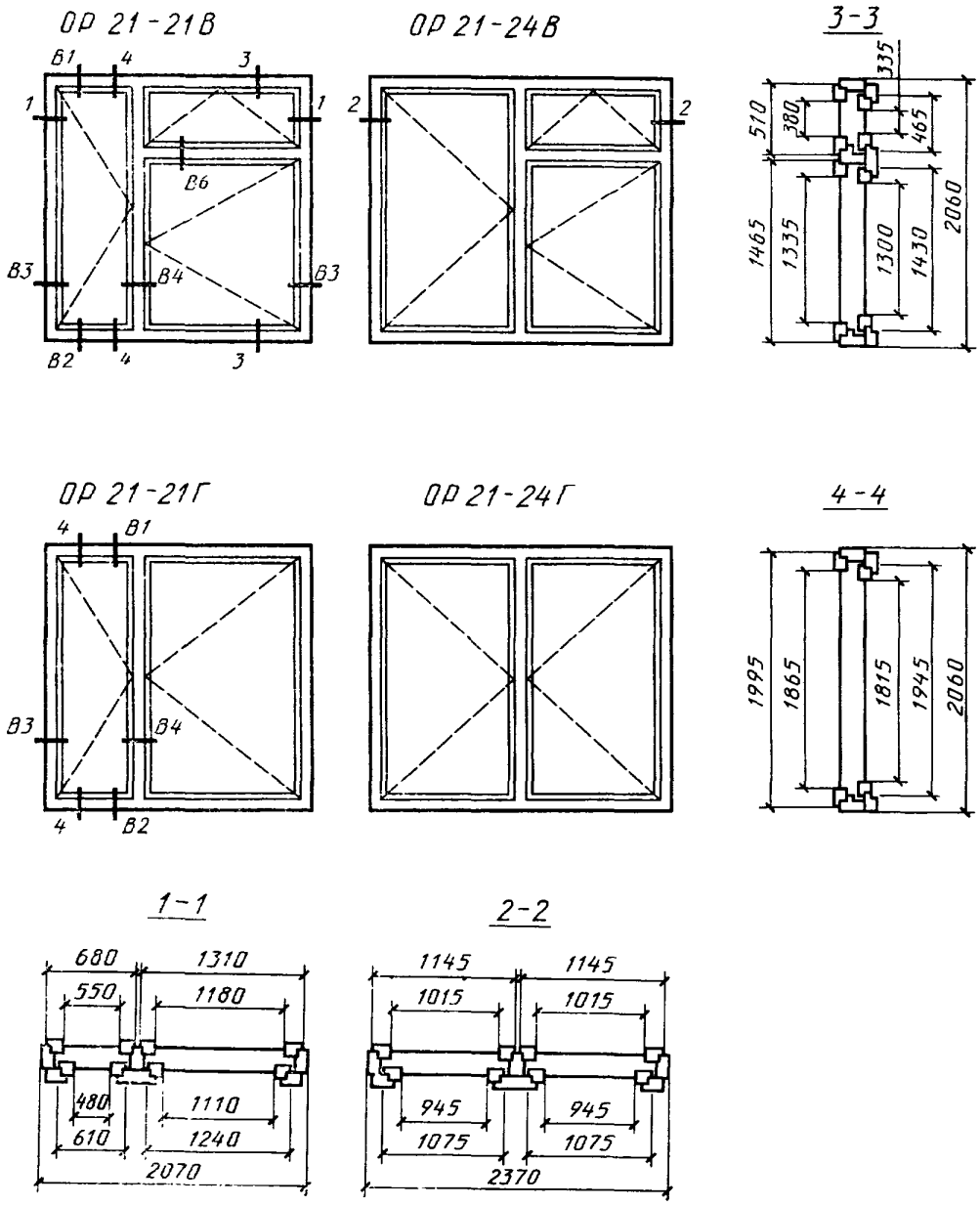
ОР 21-21В
ОР 21-24В
3-3
ОР 21-21Г
ОР 21-24Г
4-4
1-1
2-2
В1
В2
В3
В4
В6
680
1310
550
1180
480
1110
610
1240
2070
1145
1015
945
1075
2370
510
380
335
465
1465
1335
1300
1430
2060
1995
1865
1815
1945

Черт. 40

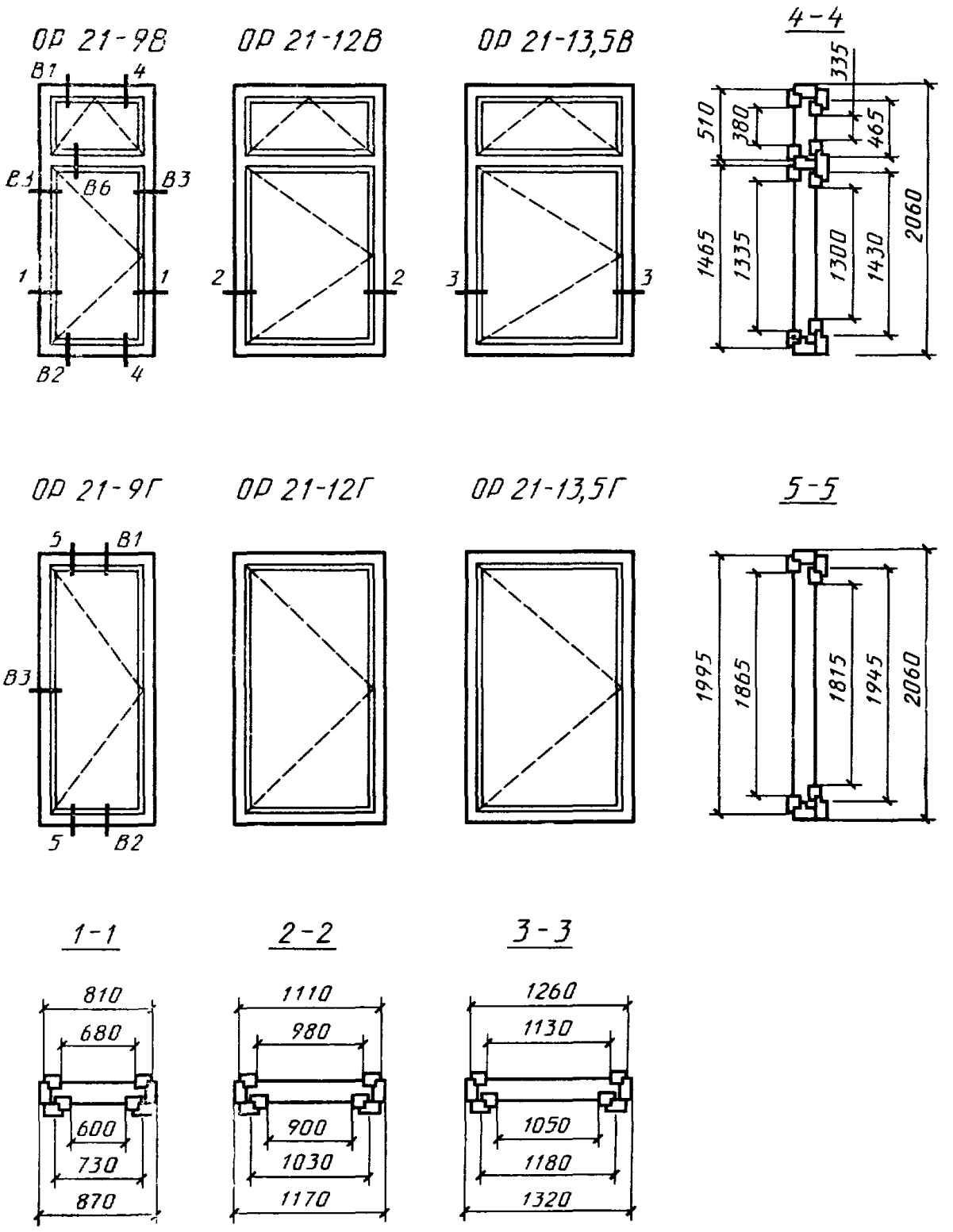
ОР 21-9В
ОР 21-12В
ОР 21-13,5В
4-4
ОР 21-9Г
ОР 21-12Г
ОР 21-13,5Г
5-5
1-1
2-2
3-3
В1
В2
В3
В6
1
2
3
4
5
335
510
380
465
1465
1335
1300
1430
2060
1995
1865
1815
1945
810
680
600
730
870
1110
980
900
1030
1170
1260
1130
1050
1180
1320

Черт. 41

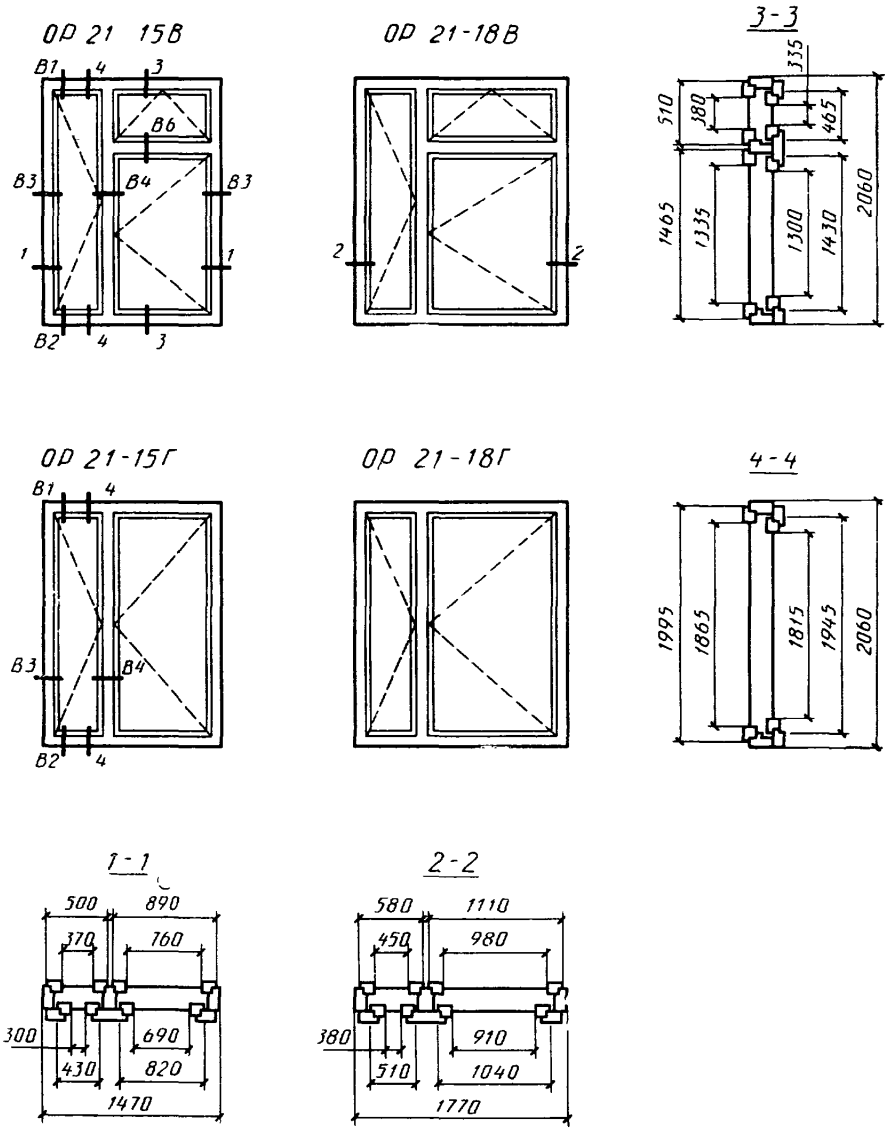
ОР 21 15В
В1
4
3
В6
В3
В4
В3
1
1
В2
4
3
ОР 21-18В
2
2
3-3
335
510
380
465
1465
1335
1300
1430
2060
ОР 21-15Г
В1
4
В3
В4
В2
4
ОР 21-18Г
4-4
1995
1865
1815
1945
2060
1-1
500
890
370
760
300
690
430
820
1470
2-2
580
1110
450
980
380
910
510
1040
1770

Черт. 42

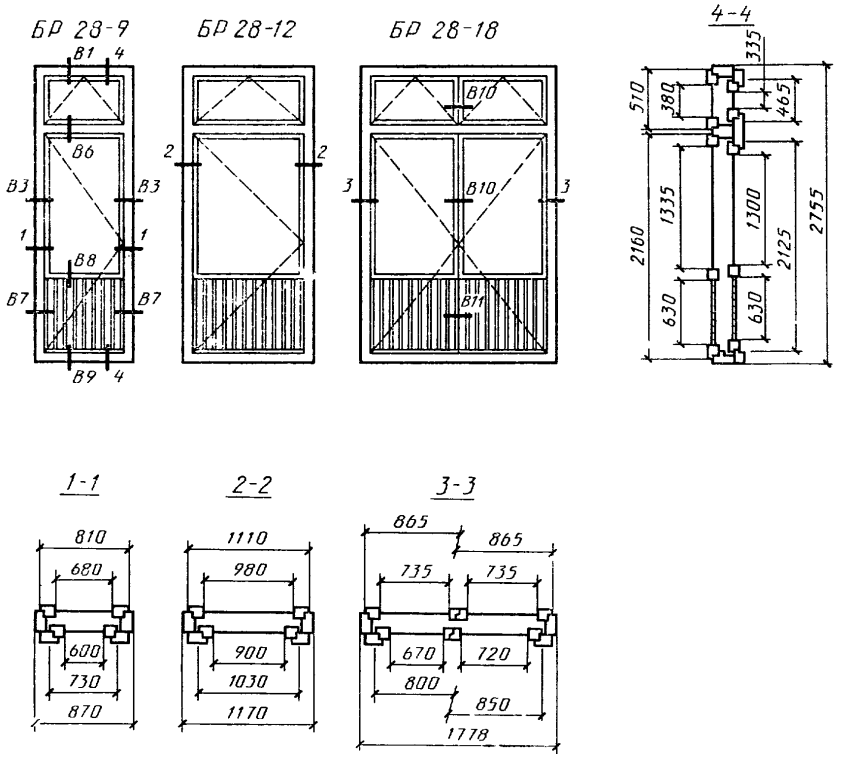
БР 28-9
БР 28-12
БР 28-18
В1
4
В6
В3
В3
1
1
В8
В7
В7
В9
4
2
2
3
3
В10
В10
В11
4-4
335
510
380
465
2160
1335
1300
2125
2755
630
630
1-1
2-2
3-3
810
680
600
730
870
1110
980
900
1030
1170
865
865
735
735
670
720
800
850
1778

Черт. 43

Сечения по притворам окон и балконных дверей общественных зданий

Сечение В1

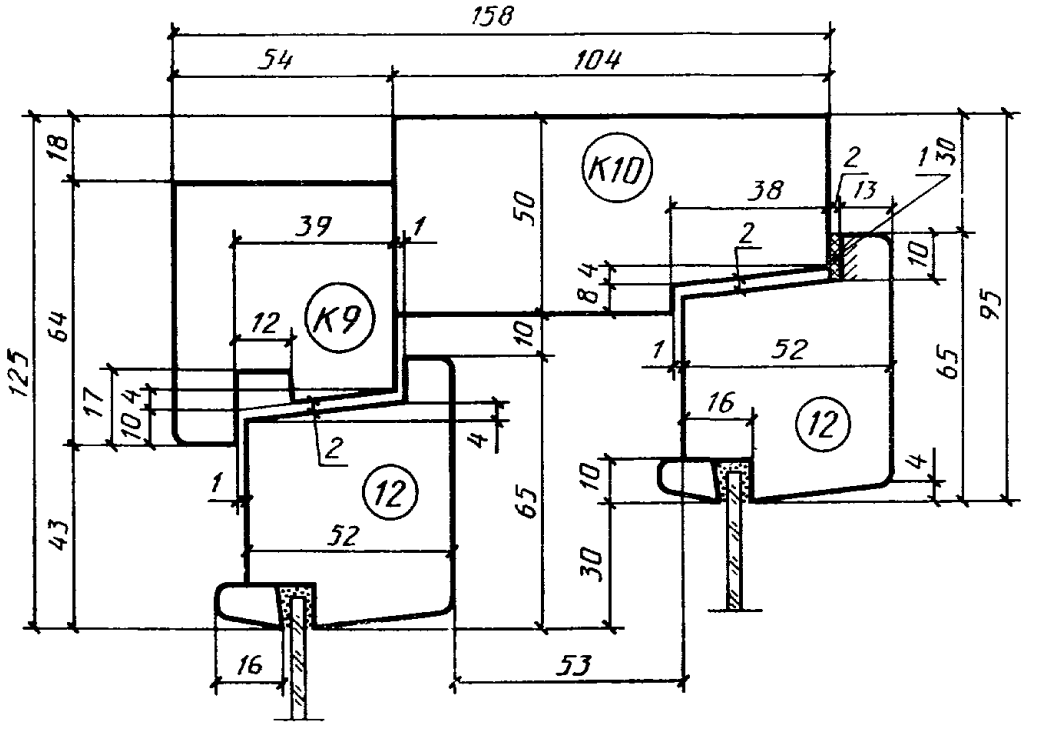

Примечание. Допускается размеры штапика уменьшать на 1 мм.

1 — уплотняющая прокладка

Черт. 44

Сечение В2

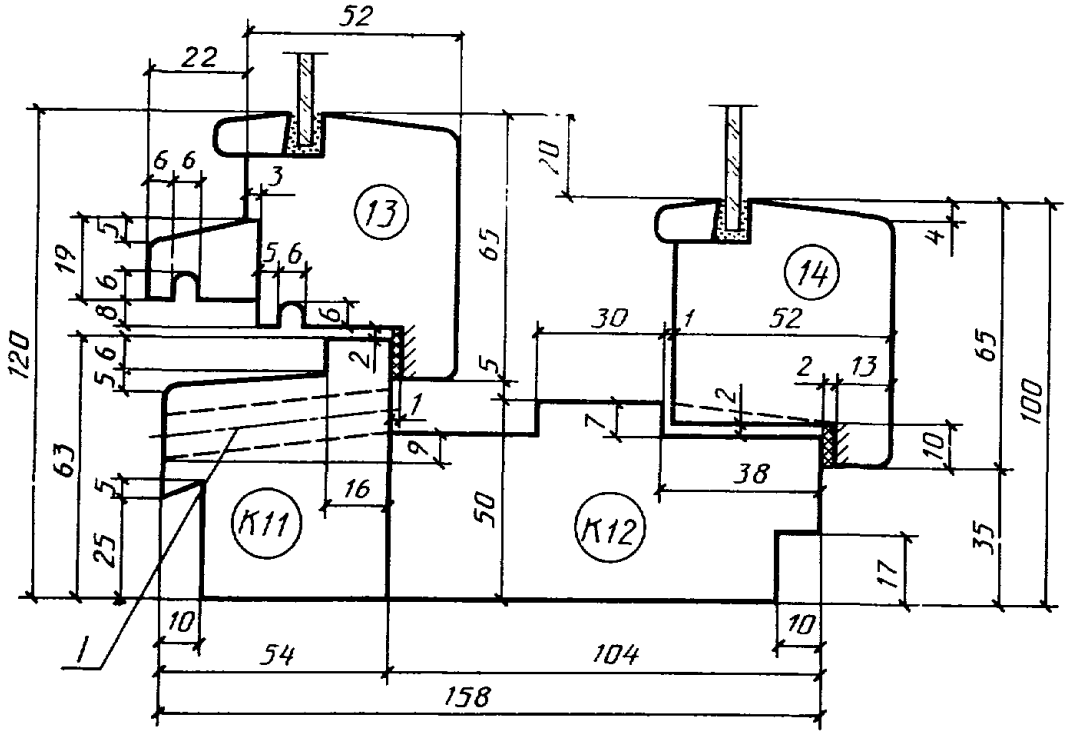

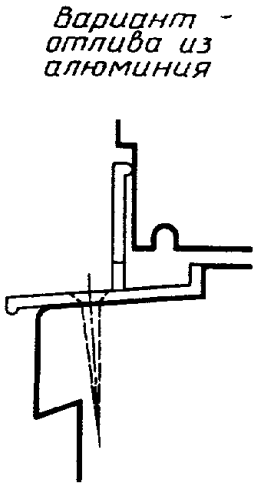

1 — отверстие диаметром 10 мм для отвода воды

Черт.45

Сечение В3

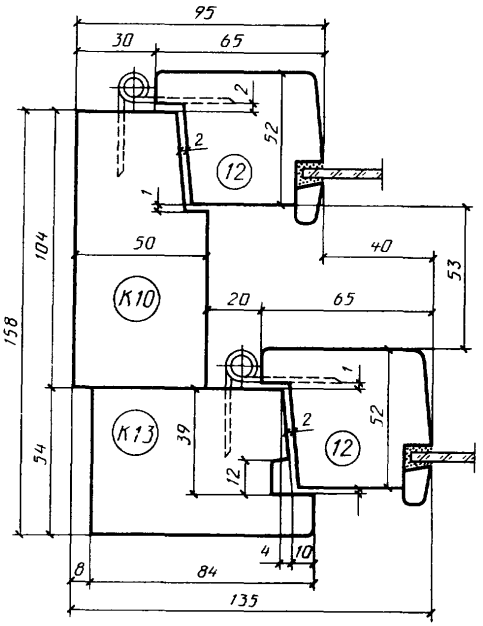

Черт. 46

Сечения В4 и В5

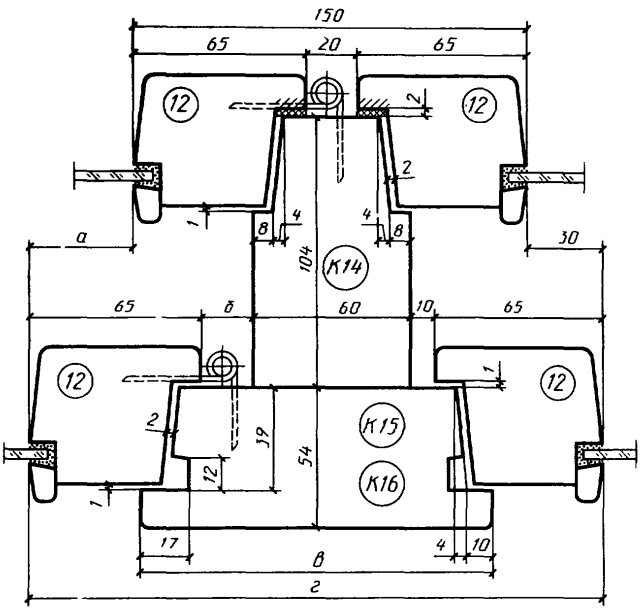

Сечения	а	б	в	г	Детали
В4	30	10	124	210	К15
В5	40	20	134	220	К16

Черт. 47

Примечание. Петля для сечения В5.

Сечение В6

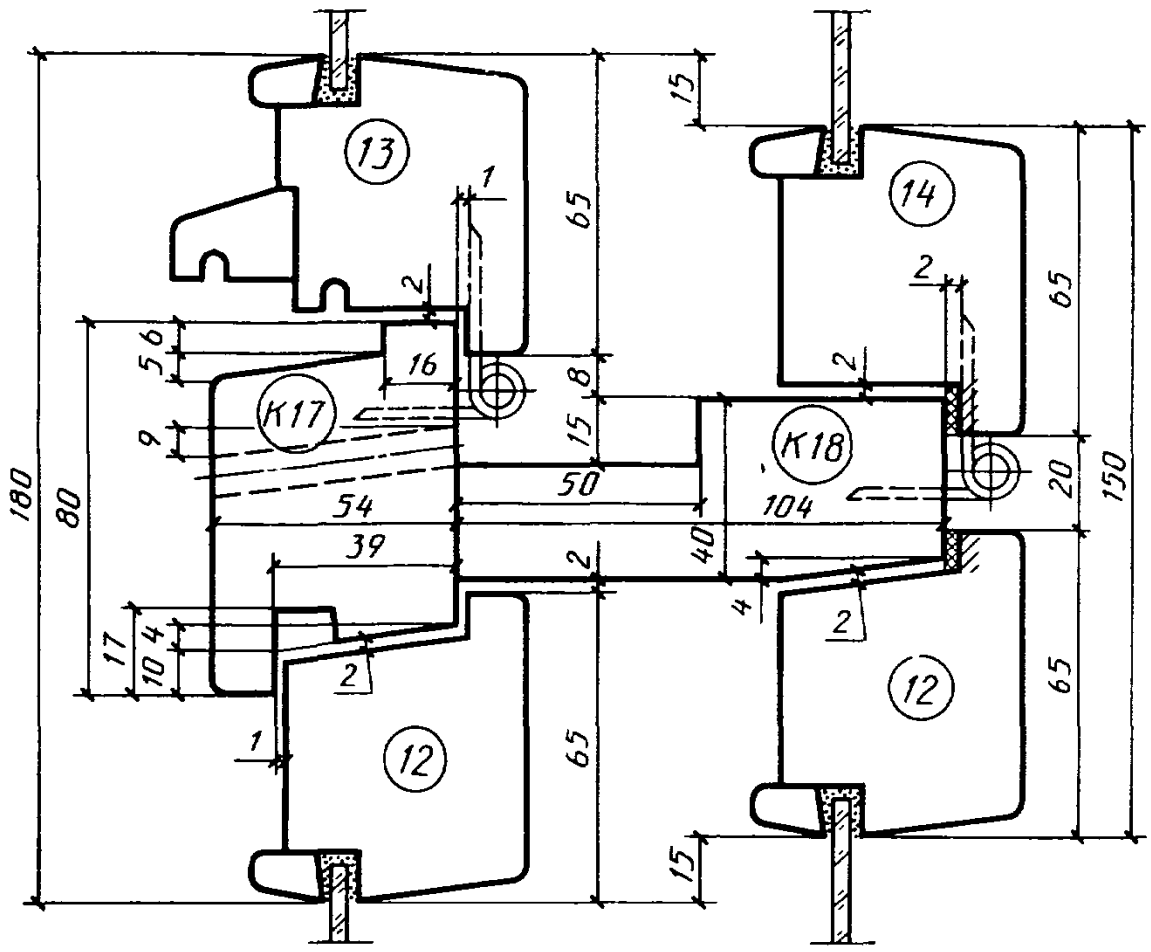

Черт. 48

Сечение В7

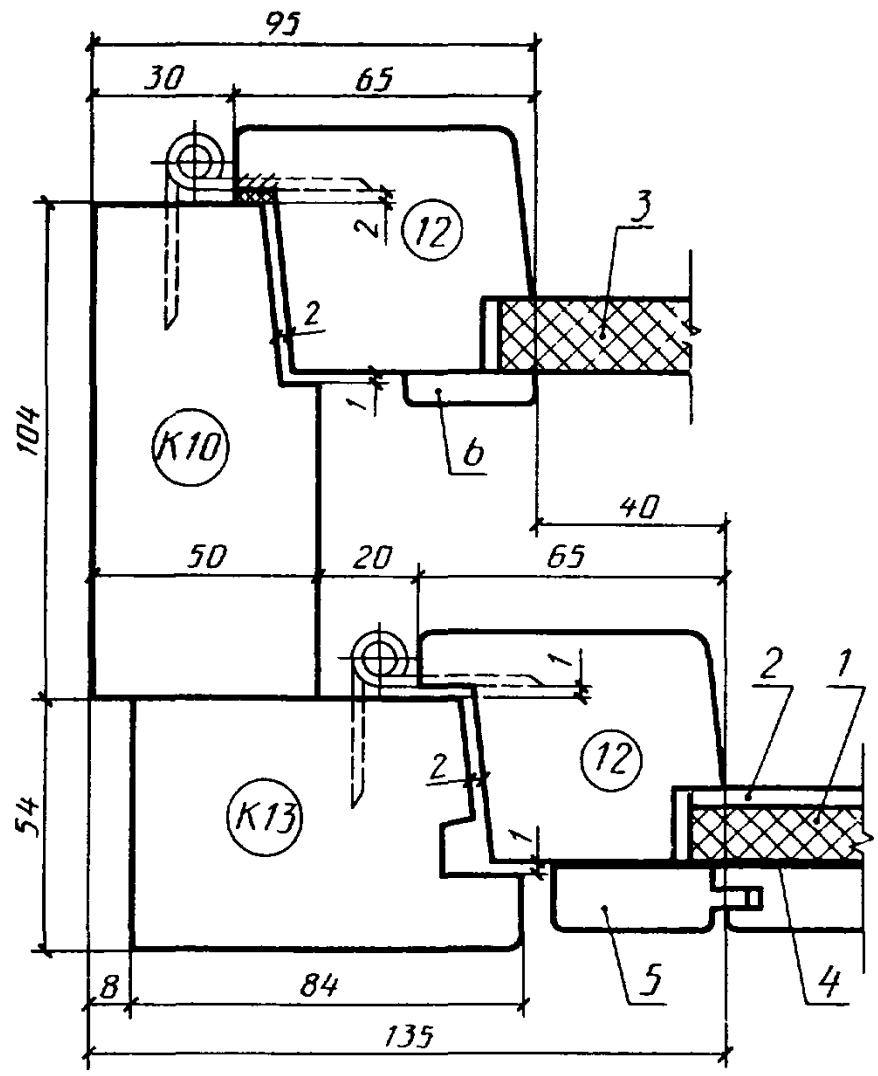

Примечание. Заполнение полотен и вариант заполнения глухой части внутреннего полотна см. черт. 50.

Черт. 49

Сечение В8

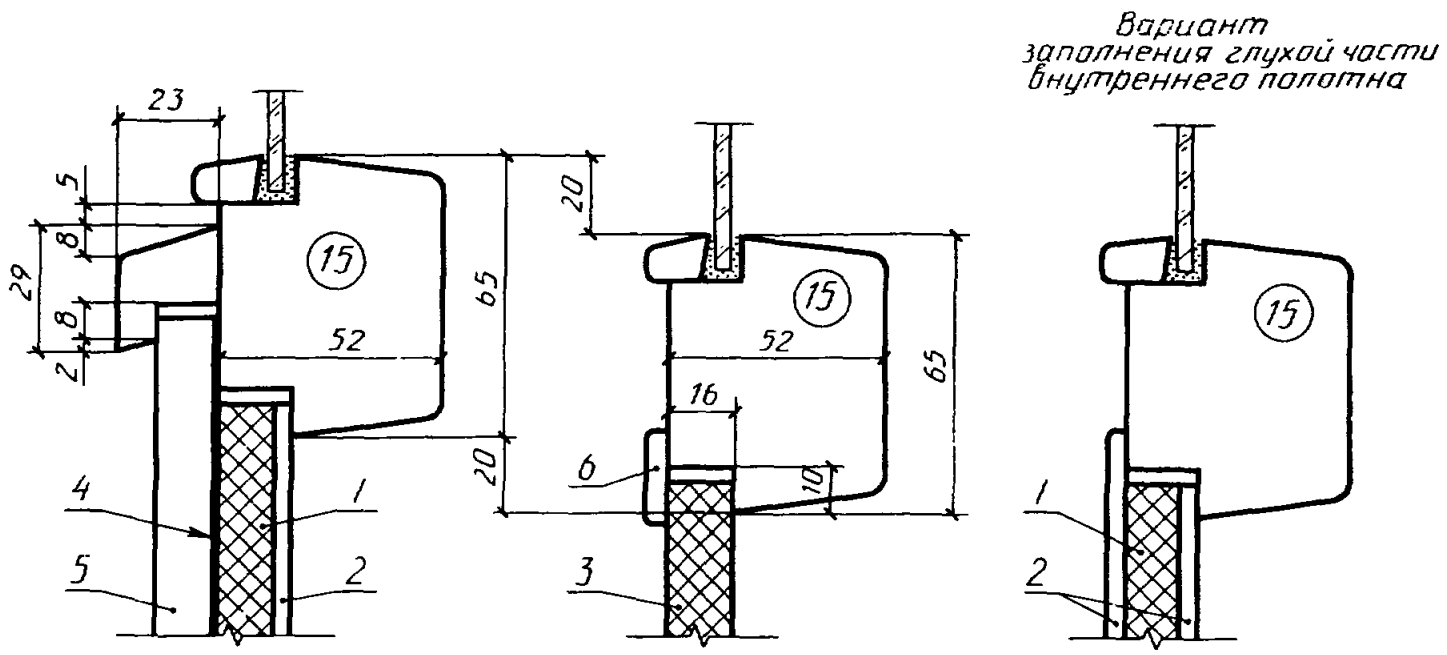

1 — мягкая древесноволокнистая плита толщиной 12 мм по ГОСТ 4598—86; *2* — твердая древесноволокнистая плита марок СТ, ТВ, Т группы «А» толщиной 3,2—4 мм по ГОСТ 4598—86; *3* — шлифованная древесностружечная плита толщиной 16 мм по ГОСТ 10632—89; *4* — пергамин по ГОСТ 2697—83; *5* — обшивка марки О-3 по ГОСТ 8242—88; *6* — раскладка.

Черт. 50

Сечение В9

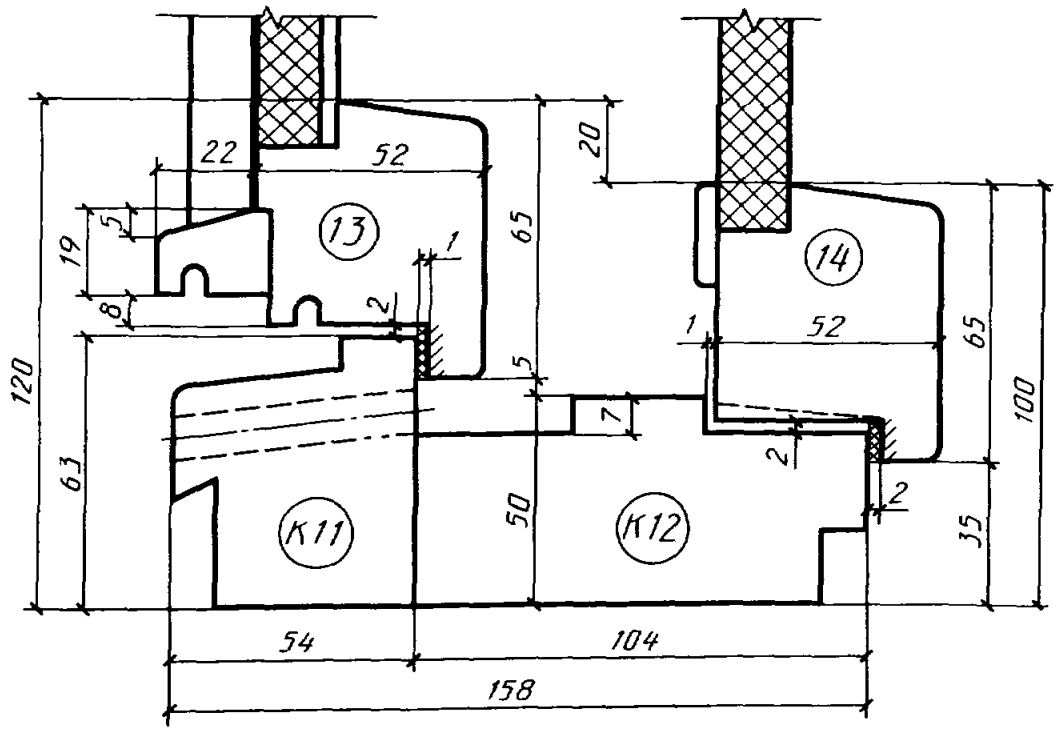

Черт. 51

Сечение В10

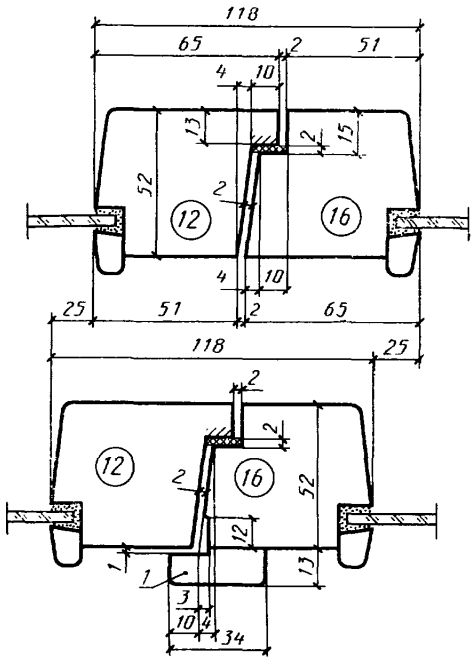

1 — нащельник

Черт. 52

Сечение В11

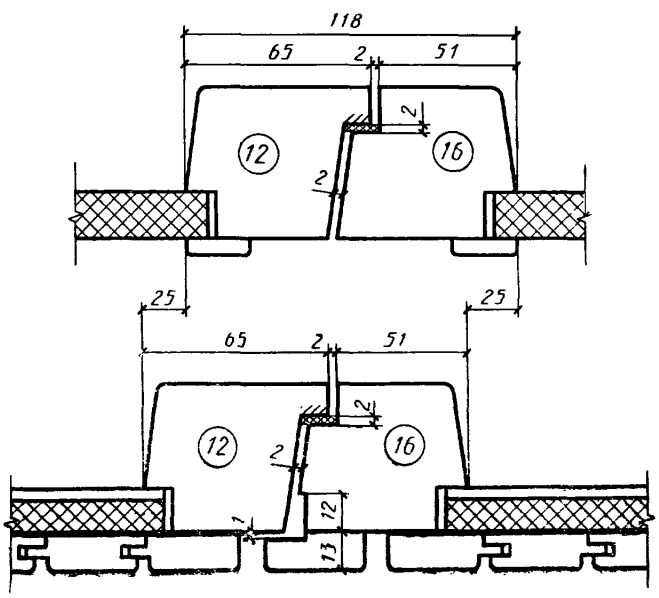

Черт. 53

ПРИЛОЖЕНИЕ 1
Справочное

ГАБАРИТЫ ПРОЕМОВ ОКОН И БАЛКОННЫХ ДВЕРЕЙ В НАРУЖНЫХ СТЕНАХ ЖИЛЫХ ЗДАНИЙ

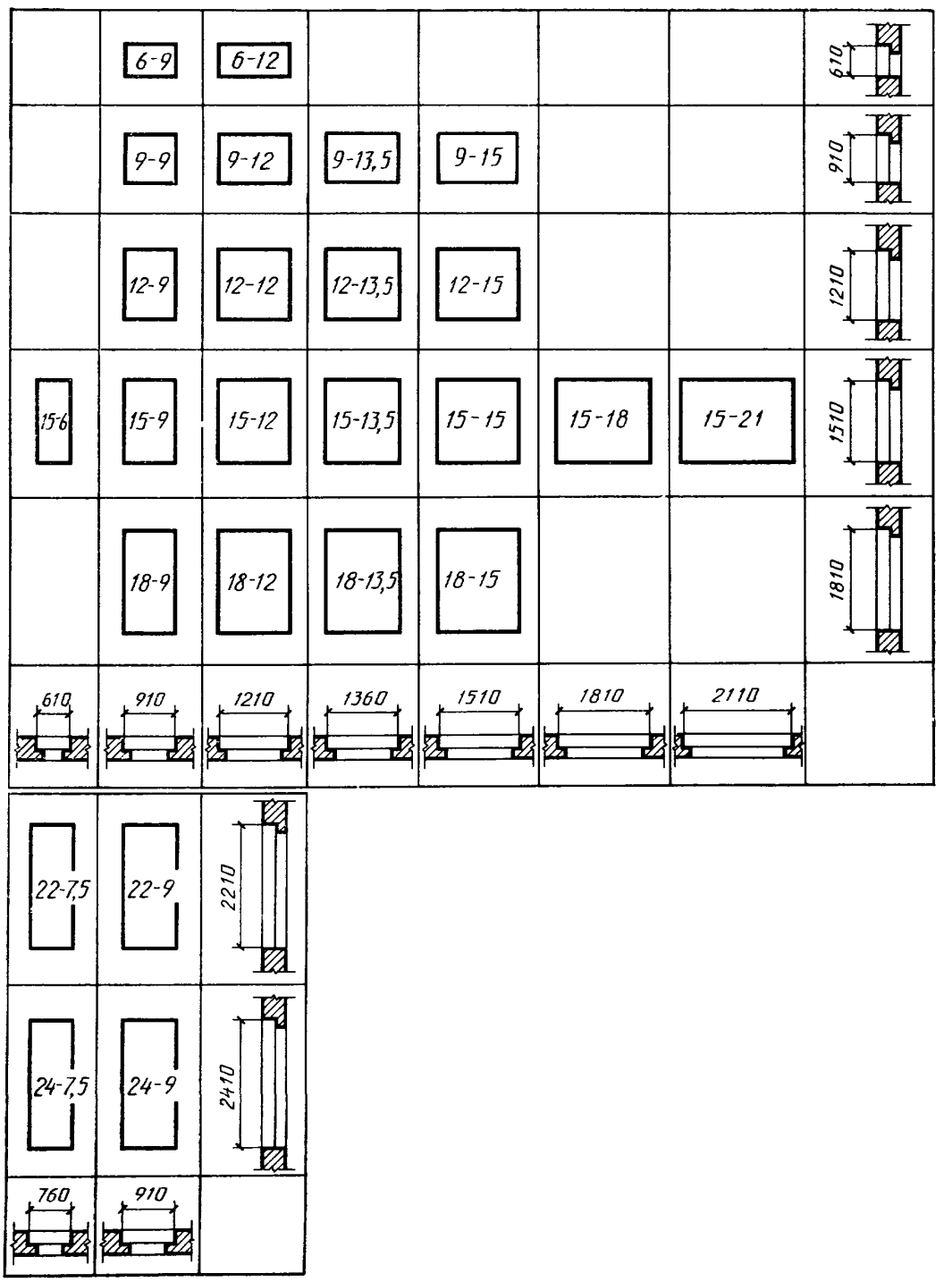

Примечание. Размеры ширины проемов указаны для стен из панелей и модульного кирпича

ПРИЛОЖЕНИЕ 2
Справочное

ГАБАРИТЫ ПРОЕМОВ ОКОН И БАЛКОННЫХ ДВЕРЕЙ В НАРУЖНЫХ СТЕНАХ ОБЩЕСТВЕННЫХ ЗДАНИЙ

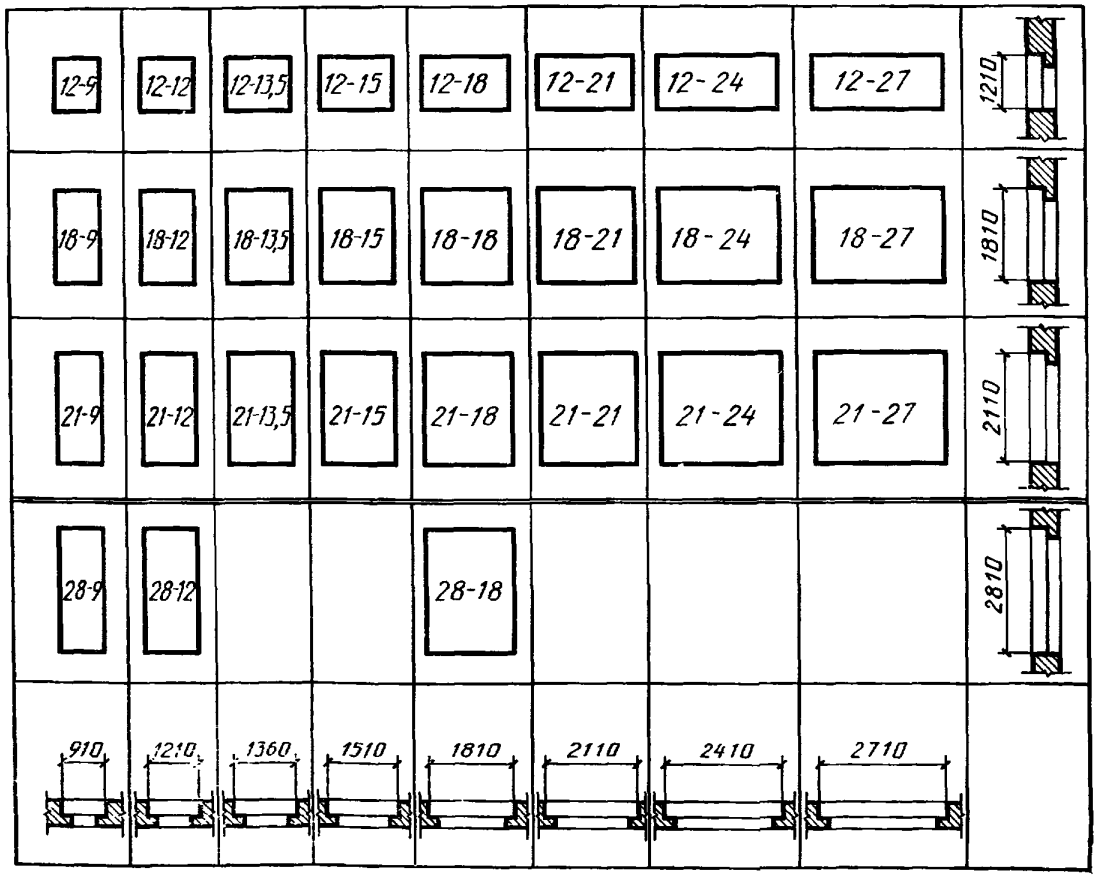

Примечание. Размеры ширины проемов указаны для стен из панелей и модульного кирпича.

ПРИЛОЖЕНИЕ 3
Рекомендуемое

РАСПОЛОЖЕНИЕ ПРИБОРОВ В ОКНАХ И БАЛКОННЫХ ДВЕРЯХ
(примеры)

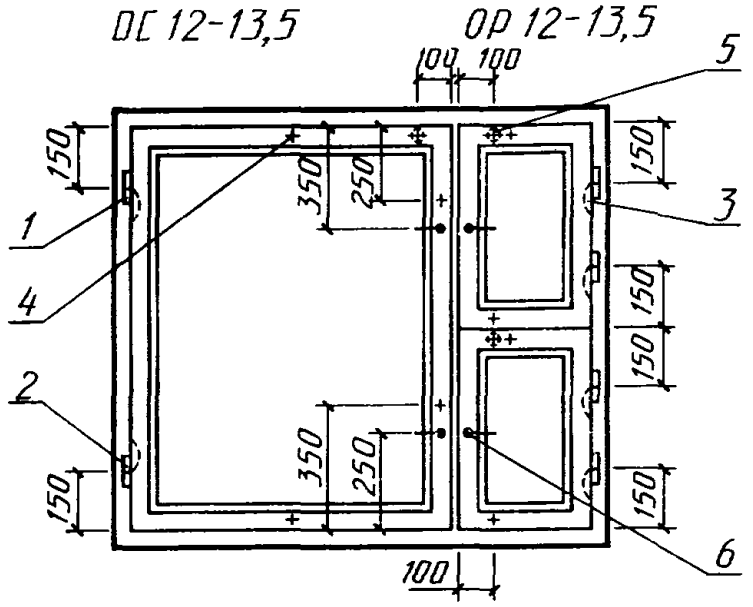

1 — петля ПВ1—100 для внутренних створок и полотен типов С и Р; *2* — петля ПВ2—100—1 для наружных створок и полотен типа Р; *3* — петля ПВ3—*1* для типа С; *4* — стяжка СТ для типа С; *5* — упор УО для типа Р; *6* — завертка ЗР2—1.

Черт. 1

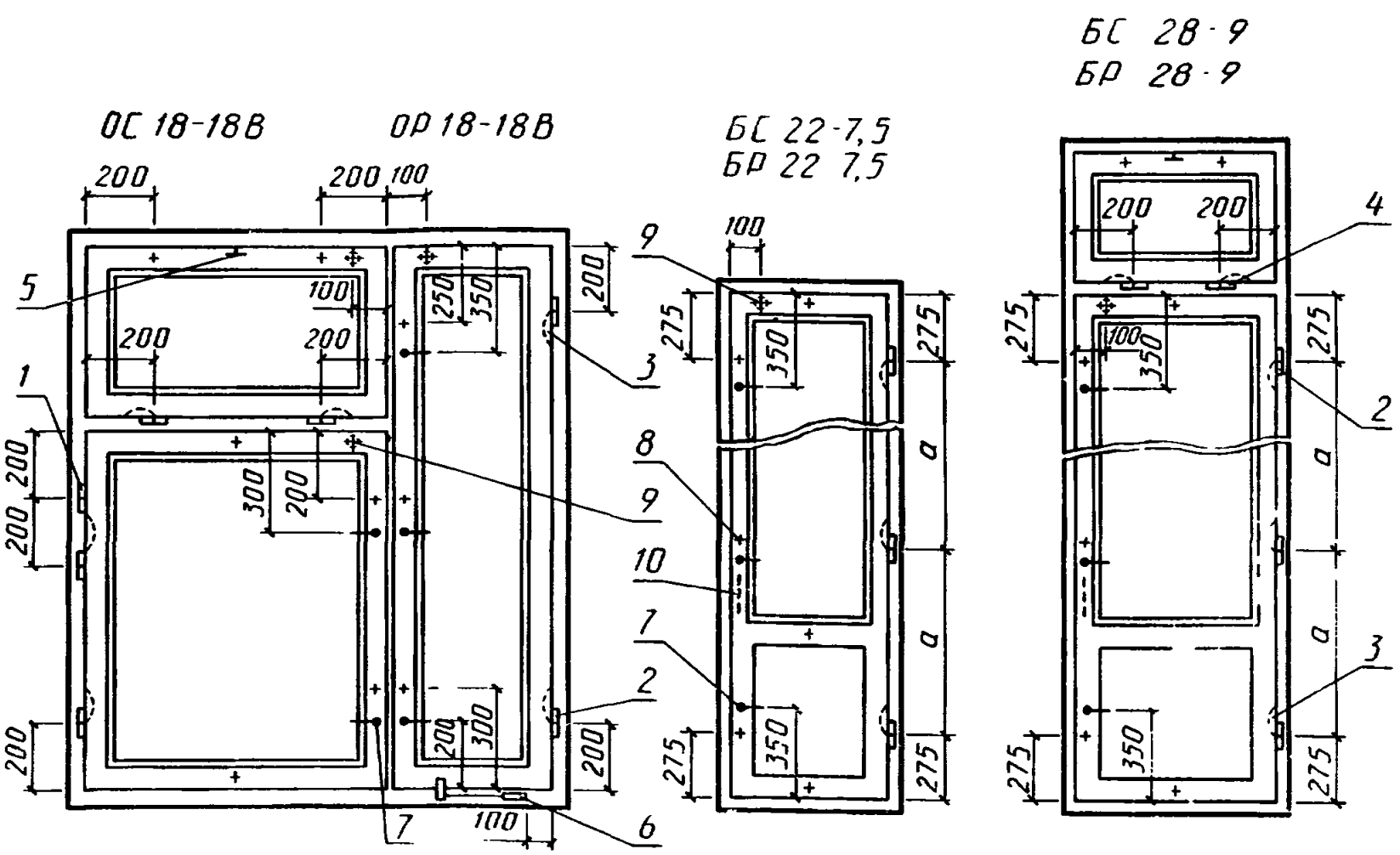

1 — петля ПВ1—100 для внутренних створок и полотен типов С и Р; *2* — петля ПВ2—100—1 для наружных створок и полотен типа Р; *3* — петля ПВ3—1 для типа С; *4* — петля ПВ2—100—2 для фрамуг; *5* — прибор фрамужный ПФ2; *6* — фиксатор ФК1 для типа С или ФК3 для типа Р; *7* — завертка ЗР2—1; *8* — стяжка СТ для типа С; *9* — упор УО для типа Р; *10* — ручка РС80.

Черт. 2

Примечания к черт. 1 и 2:

1. Приборы для окон и балконных дверей должны соответствовать ГОСТ 538—88, ГОСТ 5087—80, ГОСТ 5088—78; ГОСТ 5090—86 и ГОСТ 5091—78.
2. Наружные створки должны навешиваться на петли типов ПВ2 с вынимающимися стержнями.
3. Завертки показаны в открытом положении.
4. Ручки РС80 устанавливают на наружных створках с внешней стороны здания на высоте 1000 мм от порога.
5. Фрамужный прибор показан условно.
6. Угольники устанавливают в соответствии с п. 2.13 ГОСТ 23166—78.
7. Стяжки СТ располагают на створках со стороны помещения.
8. Фиксаторы устанавливают на узкие створки окон жилых и общественных зданий.
9. В случае применения заверток со съемными ручками типа Р2 число ручек на изделие устанавливают по согласованию изготовителя с потребителем, но не менее одной.

ПРИЛОЖЕНИЕ 4
Справочное

СПЕЦИФИКАЦИЯ СТЕКОЛ ДЛЯ ОКОН И БАЛКОННЫХ ДВЕРЕЙ ЖИЛЫХ ЗДАНИЙ

Тип С

Марка	Размеры, мм		Количество
	Высота	Ширина	
ОС 6—9	400	715	2
ОС 6—12	400	585 315	2 2
ОС 9—9	700	715	2
ОС 9—12	700	585 315	2 2
ОС 12—9	460	715	4
ОС 12—12	1000 460	585 315	2 4
ОС 15—6	760 460	415	2 2
ОС 15—9	760 460	715	2 2
ОС 15—12	1300 760 460	585 315	2 2 2
ОС 15—9А	1300	715	2
ОС 9—13,5	700	735 315	2 2
ОС 9—15	700	 885 315	 2 2
ОС 12—13,5	1000 460	735 315	2 4
БС 22—7,5	1300	545	2
БС 24—7,5	1580	545	2
ОС 12—15	1000 460	885 315	2 4
ОС 15—13,5	1300 760 460	735 315	2 2 2
ОС 15—15	1300 760 460	885 315	2 2 2
ОС 15—18	1300 760 460 1300	315 315 315 755	2 2 2 2
ОС 15—21	1300 760 460	685 315	4 2 2
ОС 18—9	1020 460	695	2 2
ОС 18—13,5	1580 1020 460	695 315	2 2 2
ОС 18—15	1580 1020 460	845 315	2 2 2
ОС 18—9А	1580	695	2
БС 22—9	1300	695	2
БС 24—9	1580	695	2

Продолжение

Тип Р

Марка	Размеры, мм						Марка	Размеры, мм					
	внутренние			наружные				внутренние			наружные		
	Высота	Ширина	Количество	Высота	Ширина	Количество		Высота	Ширина	Количество	Высота	Ширина	Количество
ОР 6—9	400	715	1	350	635	1	ОР 15—9А	1300	715	1	1250	635	1
ОР 6—12	400	315 585	1 1	350	245 515	1 1	ОР 15—13,5	1300 750 460	735 315	1 1 1	1250 745 415	665 245	1 1 1
ОР 9—9	700	715	1	650	635	1	ОР 15—15	1300 750 460	885 315	1 1 1	1250 745 415	815 245	1 1 1
ОР 9—12	700	315 585	1 1	650	245 515	1 1							
ОР 12—9	450 460	715	1 1	445 415	635	1 1	ОР 15—18	1300 750 460 1300	755 315 315 315	1 1 1 1	1250 745 415 1250	685 245 245 245	1 1 1 1
ОР 12—12	1000 450 460	585 315	1 1 1	950 445 415	515 245	1 1 1	ОР 15—21	1300 750 460	685 315	2 1 1	1250 745 415	615 245	2 1 1
ОР 15—6	750 460	415	1 1	745 415	335	1 1	ОР 18—9А	1580	695	1	1530	615	1
ОР 15—9	750 460	715	1 1	745 415	635	1 1	ОР 18—9	1010 460	695	1 1	1005 415	615	1 1
ОР 15—12	1300 750 460	585 315	1 1 1	1250 745 415	515 245	1 1 1	ОР 18—13,5	1580 1010 460	695 315	1 1 1	1530 1005 415	625 245	1 1 1
ОР 9—13,5	700	315 735	1 1	650	245 665	1 1	ОР 18—15	1580 1010 460	845 315	1 1 1	1530 1005 415	775 245	1 1 1
ОР 9—15	700	315 885	1 1	650	245 815	1 1	БР 22—7,5	1300	545	1	1250	465	1
ОР 12— —13,5	1000 450 460	735 315	1 1 1	950 445 415	665 245	1 1 1	БР 22—9	1300	695	1	1250	615	1
							БР 24—7,5	1580	545	1	1530	465	1
ОР 12—15	1000 450 460	885 315	1 1 1	950 445 415	815 245	1 1 1	БР 24—9	1580	695	1	1530	615	1

ПРИЛОЖЕНИЕ 5
Справочное

СПЕЦИФИКАЦИЯ СТЕКОЛ ДЛЯ ОКОН И БАЛКОННЫХ ДВЕРЕЙ ОБЩЕСТВЕННЫХ ЗДАНИЙ

Тип С

Марка	Размеры, мм		Количество
	Высота	Ширина	
ОС 12—9В	980	695	2
ОС 12—12В	980	995	2
ОС 12—13,5В	980	1145	2
ОС 12—15В	980	775 385	2 2
ОС 18—9В	1050 395	695	2 2
ОС 18—12В	1050 395	995	2 2
ОС 18—13,5В	1050 395	1145	2 2
ОС 18—15В	1580 1050 395	385 775	2 2 2
ОС 18—9Г	1580	695	2
ОС 18—12Г	1580	995	2
ОС 18—13,5Г	1580	1145	2
ОС 18—15Г	1580	775 385	2 2
ОС 12—18В	980	465 995	2 2
ОС 12—21В	980	565 1195	2 2
ОС 18—18В	1580 1050 395	465 995	2 2 2
ОС 18—21В	1580 1050 395	565 1195	2 2 2
ОС 18—24В	1580 1050 395	1030	2 2 2
ОС 18—18Г	1580	465 995	2 2
ОС 18—21Г	1580	565 1195	2 2
ОС 18—24Г	1580	1030	4
ОС 21—21В	1880 1350 395	565 1195	2 2 2
ОС 21—24В	1880 1350 395	1030	2 2 2
ОС 21—21Г	1880	565 1195	2 2
ОС 21—24Г	1880	1030	4
ОС 18—27В	1580 1050 395	1180	2 2 2
ОС 18—27Г	1580	525 1175	4 2
ОС 21—27В	1880 1350 395	1180	2 2 2
ОС 21—27Г	1880	525 1175	4 2
ОС 21—9В	1350 395	695	2 2
ОС 21—12В	1350 395	995	2 2
ОС 21—13,5В	1350 395	1145	2 2
ОС 21—9Г	1880	695	2
ОС 21—12Г	1880	995	2
ОС 21—13,5Г	1880	1145	2
ОС 21—15В	1880 1350 395	385 775	2 2 2
ОС 21—18В	1880 1350 395	465 995	2 2 2
ОС 21—15Г	1880	385 775	2 2
ОС 21—18Г	1880	465 995	2 2
БС 28—9	1350 395	695	2 2
БС 28—12	1350 395	995	2 2
БС 28—18	1350 395	750	4 4

Тип Р

Марка	Размеры, мм					
	внутренние			наружные		
	Высота	Ширина	Количество	Высота	Ширина	Количество
ОР 12—9В	980	695	1	930	615	1
ОР 12—12В	980	995	1	930	915	1
ОР 12—13,5В	980	1145	1	930	1065	1
ОР 12—15В	980	385 775	1 1	930	315 705	1 1
ОР 18—9В	1050 395	695	1 1	1015 350	615	1 1
ОР 18—12В	1050 395	995	1 1	1015 350	915	1 1
ОР 18—13,5В	1050 395	1145	1 1	1015 350	1065	1 1
ОР 18—15В	1580 1050 395	385 775	1 1 1	1530 1015 350	315 705	1 1 1
ОР 18—9Г	1580	695	1	1530	615	1
ОР 18—12Г	1580	995	1	1530	915	1
ОР 18—13,5Г	1580	1145	1	1530	1065	1
ОР 18—15Г	1580	385 775	1 1	1530	315 705	1 1
ОР 12—18В	980	465 995	1 1	930	395 925	1 1
ОР 12—21В	980	565 1195	1 1	930	495 1125	1 1
ОР 18—18В	1580 1050 395	465 995	1 1 1	1530 1015 350	395 925	1 1 1
ОР 18—21В	1580 1050 395	565 1195	1 1 1	1530 1015 350	495 1125	1 1 1
ОР 18—24В	1580 1050 395	1030	1 1 1	1530 1015 350	960	1 1 1
ОР 18—18Г	1580	465 995	1 1	1530	395 925	1 1

Марка	Размеры, мм					
	внутренние			наружные		
	Высота	Ширина	Количество	Высота	Ширина	Количество
ОР 18—21Г	1580	565 1195	1 1	1530	495 1125	1 1
ОР 18—24Г	1580	1030	1	1530	960	2
ОР 18—27В	1580 1050 395	1180	1 1 1	1530 1015 350	1110	1 1 1
ОР 18—27Г	1580	525 1175	2 1	1530	455 1105	2 1
ОР 21—27В	1880 1350 395	1180	1 1 1	1830 1315 350	1110	1 1 1
ОР 21—27Г	1880	525 1175	2 1	1830	455 1105	2 1
ОР 21—21В	1880 1350 395	565 1195	1 1 1	1830 1315 350	495 1125	1 1 1
ОР 21—24В	1880 1350 395	1030	1 1 1	1830 1315 350	960	1 1 1
ОР 21—21Г	1880	565 1195	1 1	1830	495 1125	1 1
ОР 21—24Г	1880	1030	2	1830	960	2
ОР 21—9В	1350 395	695	1 1	1315 350	615	1 1
ОР 21—12В	1350 395	995	1 1	1315 350	915	1 1
ОР 21—13,5В	1350 395	1145	1 1	1315 350	1065	1 1
ОР 21—9Г	1880	695	1	1830	615	1
ОР 21—12Г	1880	995	1	1830	915	1
ОР 21—13,5Г	1880	1145	1	1830	1065	1
ОР 21—15В	1880 1350 395	385 775	1 1 1	1830 1315 350	315 705	1 1 1
ОР 21—18В	1880 1350 395	465 995	1 1 1	1830 1315 350	395 925	1 1 1
ОР 21—15Г	1880	775 385	1 1	1830	705 315	1 1

Марка	Размеры, мм					
	внутренние			наружные		
	Высота	Ширина	Количество	Высота	Ширина	Количество
ОР 21—18Г	1880	995 465	1 1	1830	925 395	1 1
БР 28—9	1350 395	695	1 1	1315 350	615	1 1
БР 28—12	1350 395	995	1 1	1315 350	915	1 1
БР 28—18	1350	750	2	1315	735 685	1 1
	395		2	350	735 685	1 1

Редактор *В. М. Лысенкина*
Технический редактор *Л. Я. Митрофанова*
Корректор *А. И. Зюбан*

Сдано в наб. 18.01.91 Подп. в печ. 06.03.91 6,5 усл. п. л. 6,75 усл. кр.-отт. 5,07 уч.-изд. л. Тираж 13000 Цена 2 р.

Ордена «Знак Почета» Издательство стандартов, 123557, Москва, ГСП, Новопресненский пер., 3.
Калужская типография стандартов, ул. Московская, 256. Зак. 107

gost.e-ecolog.ru