СССР	СТРОИТЕЛЬНЫЙ КАТАЛОГ ЧАСТЬ 3 ТИПОВАЯ ДОКУМЕНТАЦИЯ НА КОНСТРУКЦИИ, ИЗДЕЛИЯ И УЗЛЫ ЗДАНИЙ И СООРУЖЕНИЙ	СТРОИТЕЛЬНЫЕ КОНСТРУКЦИИ СЕРИЯ 3.904.9-27 ВЫПУСКИ I и 2
ЦИТП	ВИБРОИЗОЛИРУЮЩИЕ ОСНОВАНИЯ ПОД НАСОСЫ ВКС И НЦС	УДК 628.83 FCOL
ФЕВРАЛЬ 1987		На 2 листах На 3 страницах Страница I

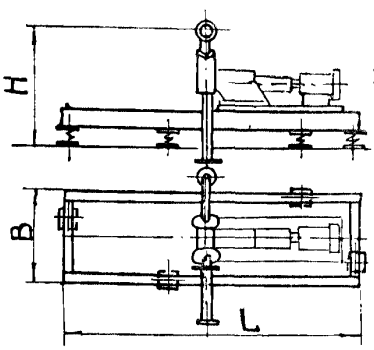

Рис.1

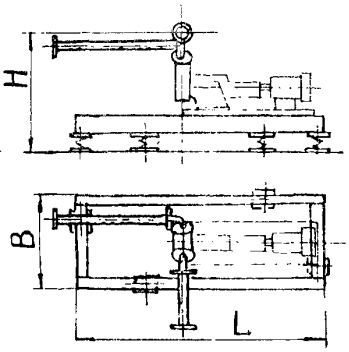

Рис.2

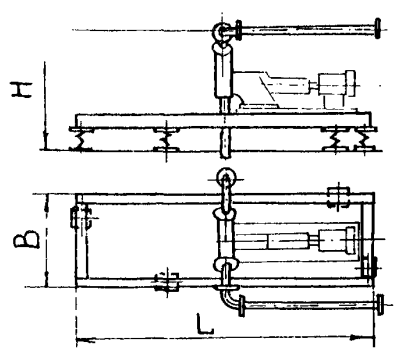

Рис.3

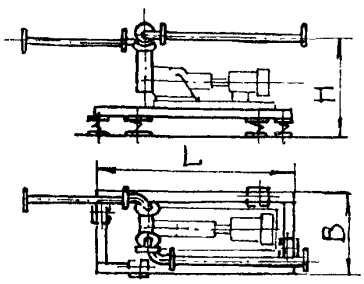

Рис.4

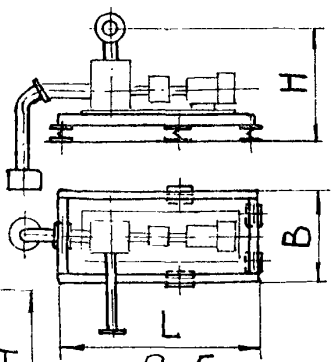

Рис.5

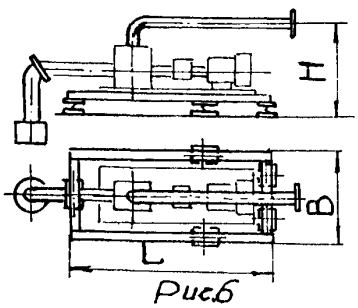

Рис.6

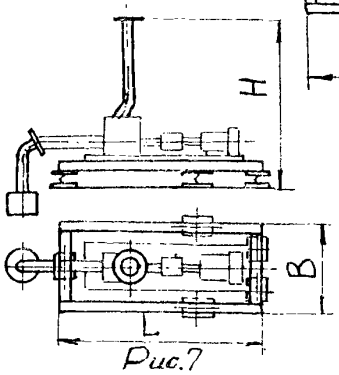

Рис.7

ДЛЯ

ТЕХНИЧЕСКАЯ ХАРАКТЕРИСТИКА

Виброизолирующие основания и гибкие вставки предназначены для уменьшения динамических нагрузок от работающих насосов, передающихся на строительные конструкции, а также шумов и вибраций, передающихся по коммуникациям, и представляют собой железобетонную плиту или металлическую раму, установленную на виброизоляторах.

gost.e-ecolog.ru

ТЕХНИЧЕСКИЕ ДАННЫЕ И ОСНОВНЫЕ РАЗМЕРЫ ВИБРОИЗОЛИРУЮЩИХ ОСНОВАНИЙ ПОД НАСОСЫ

Обозначение	Тип насоса	Шифр	Рис.	Размеры, мм			Масса, кг
				B	H	L	
А7БI45.000	ВКС-I/I6	ВО-I-I			795	I450	24I
-0I		ВО-I-2			785		244
-02	ВКС-2/26	ВО-I-3				I590	266,5
-03		ВО-I-4			850	I630	28I
-04		ВО-I-5		500	840	I450	249,5
-05	ВКС-4/24	ВО-I-6	I		855	I670	284
-06		ВО-I-7			885	I730	293
-07	ВКС-5/24	ВО-I-8			860	I670	277
-08		ВО-I-9			775	I760	288
-09	ВКС-I0/45	ВО-I-I0		750	875	2060	477,5
-I0		ВО-I-II		700	895		
А7БI46.000	ВКС-I/I6	ВО-II-I		750	795		337,5
-0I		ВО-II-2			785	I450	339,5
-02	ВКС-2/26	ВО-II-3				I580	385
-03		ВО-II-4		800	850	I630	394,4
-04		ВО-II-5			840	I460	360
-05	ВКС-4/24	ВО-II-6	2		855	I670	389
-06		ВО-II-7		900	885	I730	393
-07	ВКС-5/24	ВО-II-8		750	860	I670	395,5
-08		ВО-II-9		800	775	I660	395
-09	ВКС-I0/45	ВО-II-I0			875		
-I0		ВО-II-II		900	895	2060	545
А7БI47.000	ВКС-I/I6	ВО-III-I			795		246
-0I		ВО-III-2			785	I450	247,5
-02	ВКС-2/26	ВО-III-3			850	I590	270,5
-03		ВО-III-4				I630	278,5
-04		ВО-III-5		500	840	I450	253,5
-05	ВКС-4/24	ВО-III-6	3		855	I670	288
-06		ВО-III-7			885	I730	297
-07	ВКС-5/24	ВО-III-8			860	I670	294,5
-08		ВО-III-9			775	I760	292
-09	ВКС-I0/45	ВО-III-I0		750	875	2060	480
-I0		ВО-III-II		700	895		
А7БI48.000	ВКС-I/I6	ВО-IУ-I			800		255
-0I		ВО-IУ-2			790		256
-02	ВКС-2/26	ВО-IУ-3					256
-03		ВО-IУ-4	4	750	855	I000	256,5
-04		ВО-IУ-5			845		256,5
-05	ВКС-4/24	ВО-IУ-6			860		258,5
-06		ВО-IУ-7			890		26I
-07	ВКС-5/24	ВО-IУ-8			785		254
-08		ВО-IУ-9					

Продолжение

ОБОЗНАЧЕНИЕ	ТИП НАСОСА	ШИФР	РИС.	Размеры, мм			Масса, кг
				В	Н		
А7БI48.000-07	ВКС-5/24	ВО-IУ-8	4		785		254
-08		ВО-IУ-9					
А7БI49.000	ВКС-IO/45	ВО-У-I			790		95,5
-0I		ВО-У-2			800		
А7БI50.000	НЦС-I	ВО-УI-I	5		620		
			6	750		I000	57
			7		I570		
-0I	НЦС-3	ВО-УI-2	5				
			6		650		54
			7		I600		

С2ВА УКАЗАНИЯ ПО ПРИМЕНЕНИЮ

В гибких вставках применяются рукава-вставки, изготавливаемые Казанским заводом резиновых технических изделий в соответствии с ТУ38-I05948-75. В качестве виброизоляторов применены виброизоляторы типа Д04I-Д043, изготавливаемые трестом "Сантехдеталь" в соответствии с ТУ36-I8.32-75.

В зависимости от типоразмера насоса и взаимного положения всасывающей и нагнетательной гибких вставок, для насосов марки ВКС следует применять железобетонные плиты или металлические рамы. Насосы марки КЦС устанавливаются на металлические рамы.

В7ЕА СОСТАВ ПРОЕКТНОЙ ДОКУМЕНТАЦИИ

Выпуск I. Рабочие чертежи.
Выпуск 2. Плиты. Рабочие чертежи.
Объем проектных материалов, приведенных к формату А4 - I56 форматок.

А7ВА АВТОР ПРОЕКТА — Государственный проектный институт Сантехпроект, I05203, Москва, улица Нижняя Первомайская, дом 46

В7НА УТВЕРЖДЕНИЕ — утверждены Главстройпроектом Госстроя СССР, протокол от 26 сентября I986г. № 68, введены ГПИ Сантехпроект в действие с 20 ноября I986г., приказ от 8 октября № I55
Срок действия I99I г.

В7КА ПОСТАВЩИК — Тбилисский филиал ЦИТП, 380053, г.Тбилиси, Авчальское шоссе, 86-а.

Инв. № 2175I
Катал.л. № 056I03

Главный инженер проекта В.А.Спивак

Главный инженер института Ю.И.Шиллер

gost.e-ecolog.ru