СССР	СТРОИТЕЛЬНЫЙ КАТАЛОГ ЧАСТЬ 3 ТИПОВАЯ ДОКУМЕНТАЦИЯ НА КОНСТРУКЦИИ, ИЗДЕЛИЯ И УЗЛЫ ЗДАНИЙ И СООРУЖЕНИЙ	СТРОИТЕЛЬНЫЕ КОНСТРУКЦИИ И ИЗДЕЛИЯ Серия 3.820.I-73
ЦИТП	Г-ОБРАЗНЫЕ КОНСТРУКЦИИ ДЛЯ ВОДОХОЗЯЙСТВЕННОГО СТРОИТЕЛЬСТВА МНОГОЦЕЛЕВОГО НАЗНАЧЕНИЯ Указания по применению и рабочие чертежи	УДК 69I.327-4I2
СЕНТЯБРЬ 1989		На 2 листах На 3 страницах Страница I

Г I0.30-I...Г I2.30-2

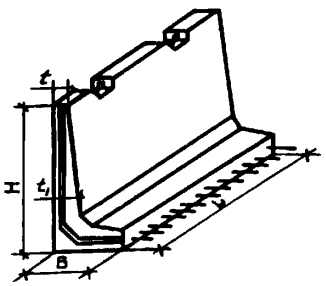

Г I5.30-I···Г 30.20-2-2

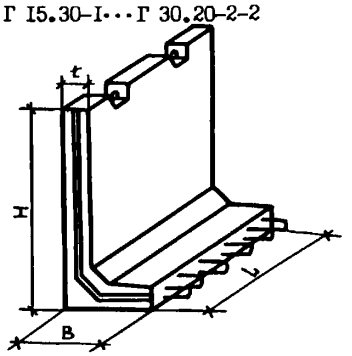

Г I5.30-I^{x}...Г 30.20-3-2

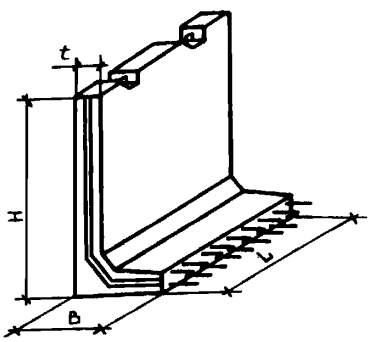

НГ 25-I...НГ 30^{a}-2

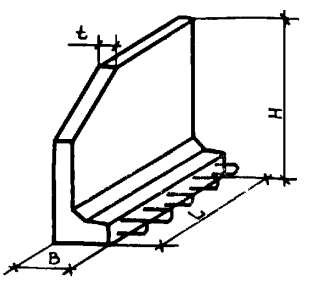

НГ I5...НГ 20^{a}

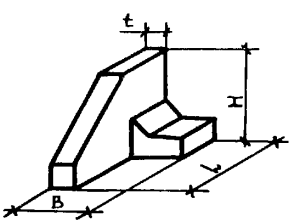

gost.e-ecolog.ru

Г- ОБРАЗНЫЕ КОНСТРУКЦИИ ДЛЯ ВОДОХОЗЯЙСТВЕННОГО СТРОИТЕЛЬСТВА МНОГОЦЕЛЕВОГО НАЗНАЧЕНИЯ Указания по применению и рабочие чертежи	СТРОИТЕЛЬНЫЕ КОНСТРУКЦИИ И ИЗДЕЛИЯ Серия3.820.I-73	Лист I Страница 2

ПАА ТЕХНИЧЕСКАЯ ХАРАКТЕРИСТИКА

Бетон тяжелый класса В I5

Поперечная арматура – из стали класса А-III диаметром 8...20 мм;
из стали класса Ат-IIIС диаметром 8...20 мм (вариант);
из стали класса Ат-IУС диаметром I0...I8 мм.

Продольная арматура – из стали класса А-I.

НОМЕНКЛАТУРА КОНСТРУКЦИЙ

Марка конструкции	Размеры конструкции, мм					Расход материалов		Масса конструкции т
	L	B	H	t	t_1	бетон $м^3$	сталь кг	
Г I0.30-I Г I0.30-2	3000	480	I000	80	80	0,38	22,0 27,2	0,95
Г I0.60-I Г I0.60-2	6000	480	I000	80	80	0,76	49,4 60,0	I,90
Г I2.30-I Г I2.30-2	3000	480	I250	80	I00	0,47	23,8 30,0	I,I8
Г I2.60-I Г I2.60-2	6000	480	I250	80	I00	0,95	55,2 67,6	2,38
Г I5.30-I Г I5.30-2 Г I5.30-3	3000	500	I500	I00	I00	0,66	49,2 59,8 78,4	I,65
Г 20.30-I Г 20.30-2-I Г 2р.30-2-2	3000	550	2000	I50	I50	I,20	8I,0 I05,6 8I,0	2,88
Г 25.20-I-I Г 25.20-I-2 Г 25.20-2-I Г 25.20-2-2	2000	580	2500	I80	I80	I,I0	89,4 75,4 II6,0 99,4	2,78
Г 30.20-I-I Г 30.20-I-2 Г 30.20-2-I Г 30.20-2-2	2000	600	3000	200	200	I,50	I28,6 I09,6 I66,2 I44,3	3,62
НГ I5 НГ I5[а]	2I00	500	I500	I00	I00	0,26	I6,9	0,65
НГ 20 НГ 20[а]	2850	550	2000	I50	I50	0,62	50,4	I,55
Г I5.30-I[х] Г I5.30-2[х] Г I5.30-3[х]	3000	500	I500	I00	I00	0,66	50,8 60,5 78.4	I,65
Г 20.30-I[х] Г 20.30-2[х]	3000	550	2000	I50	I50	I,20	8I,5 I05,4	2,88
Г 25.20-I[х] Г 25.20-2[х]	2000	580	2500	I80	I80	I,I0	86,6 III,7	2,78
Г 30.20-I[х] Г 30.20-2[х]	2000	600	3000	200	200	I,50	I23,5 I59,I	3,62
Г 20.20-I Г 20.20-2	2000	600	2000	250	250	I,20	I58,8 I33,8	2,88
Г 25.20-3-I Г 25.20-3-2	2000	600	2500	250	250	I,50	2I6,5 I82,6	3,62 3,62
Г 30.20-3-I Г 30.20-3-I	2000	600	3000	250	250	I,70	289,4 244,5	4,33
НГ 25-I НГ 25[а]-I НГ 25-2 НГ 25[а]-2	2000	580	2500	I80	I80	0,99	79,2 65,9	2,48
НГ 30-I НГ 30[а]-I НГ 30-2 НГ 30[а]-2	2000	600	3000	200	200	I,30	II5,4 97,5	3,30

С2ВА УКАЗАНИЯ ПО ПРИМЕНЕНИЮ

Г-образные конструкции предназначены для применения в открытых сопрягающих сооружениях мелиоративных систем.

Из Г-образных конструкций с вертикальной нырящей стенкой (НГ) выполняются входные оголовки, а так же переходные участки от водобойного колодца к каналу трапецеидального сечения.

Возможно применение всех Г-образных конструкции в качестве подпорных стенок.

Г-образные конструкции рассчитаны для строительства сооружений в обычных условиях, в районах с сейсмичностью до 8 баллов включительно.

С2ВО СТЕПЕНЬ АГРЕССИВНОСТИ СРЕДЫ – неагрессивная.

ДОПОЛНИТЕЛЬНЫЕ ДАННЫЕ

Буквенные индексы обозначают тип Г-образной конструкции:

Г - основной тип конструкции

НГ - тип конструкции с"нырящей" вертикальной стенкой.

Цифровые индексы, стоящие после буквенной группы обозначают габаритные размеры конструкций в дециметрах.

Цифровые индексы второй группы, отделенные первым дефисом, определяют несущую способность конструкции данной марки.

Цифровые индексы третьей группы, отделенные вторым дефисом, определяют класс рабочей арматуры.

Знак "х" обозначает - вариант Г-образной конструкции с прямыми выпусками рабочей арматуры.

Например:

Г 20.30-2-I

Г-образная конструкция высотой 2,0 м, длиной 3,0 м, второй несущей способности, рабочая арматура класса А-III или Ат-IIIС,с петлевыми выпусками.

Г 20.30-2-2.

Г-образная конструкция высотой 2,0 м, длиной 3,0 м, второй несущей способности, рабочая арматура класса Ат-IУС, с петлевыми выпусками.

Г 20.30-2^{X}.

Г-образная конструкция высотой 2,0 м, длиной 3,0 м, второй несущей способности, рабочая арматура класса А-III или Ат-IIIС, с прямыми выпусками арматуры.

НГ-20

Г-образная конструкция с "нырящей" подпорной стенкой высотой 2,0 м.

Г-образные конструкции изготавливаются по агрегатно-поточной технологии в металлических формах, разработанных институтом "Союзгипроводхоз".

Серия 3.820.I-73 разработана взамен серии 3.820.I-39.

Карты технического уровня и качества продукции "Г-образные конструкции для водохозяйственного строительства многоцелевого назначения" (Г I0.30-I; Г 20.20-I; Г 30.20-I-I; Г 20.30.-2-2; НГ I5) разработаны и распространяются В/О"Союзводпроект".

В7ЕА СОСТАВ ПРОЕКТНОЙ ДОКУМЕНТАЦИИ

"Г-образные конструкции для водохозяйственного строительства многоцелевого назначения, Указания по применению и рабочие чертежи"

Объем проектных материалов, приведенных к формату А4 - I84 форматки.

В7ВА АВТОР ПРОЕКТА В/О "Союзводпроект", I07005,Москва,ул. Бауманская, 43/I.

В7НА УТВЕРЖДЕНИЕ Утверждены Минводхозом СССР, протокол от I0.05.89 года № 803

Введены в действие с 0I.I0.89 Союзводпроектом, приказ от 26.06.89. № 44

Срок действия 01.10.94г.

В7КА ПОСТАВЩИК ЦИТП, I25878, ГСП, Москва, А-445, ул.Смольная,22.

Инв.№ 23871

Кат.л.№ 064I32

gost.e-ecolog.ru