ГОСУДАРСТВЕННЫЙ СТАНДАРТ
СОЮЗА ССР

# РЕЗЕРВУАРЫ СТАЛЬНЫЕ ГОРИЗОНТАЛЬНЫЕ ДЛЯ НЕФТЕПРОДУКТОВ

**ТИПЫ И ОСНОВНЫЕ РАЗМЕРЫ**

ГОСТ 17032—71

**Издание официальное**

Цена 3 коп.

ГОСУДАРСТВЕННЫЙ КОМИТЕТ
СОВЕТА МИНИСТРОВ СССР
ПО ДЕЛАМ СТРОИТЕЛЬСТВА
Москва

gost.e-ecolog.ru

**РАЗРАБОТАН И ВНЕСЕН Центральным научно-исследовательским и проектным институтом строительных металлоконструкций Госстроя СССР**

Директор института **Мельников Н. П.**
Руководитель темы **Кудинов А. П.**
Исполнители: **Риздвенко А. Н., Риттер Е. А.**

**ПОДГОТОВЛЕН К УТВЕРЖДЕНИЮ Отделом технического нормирования и стандартизации Госстроя СССР**

Начальник отдела **Шкинев А. Н.**
Начальник подотдела стандартов и технических условий **Мозольков В. С.**
Гл. специалист **Кривошея В. Г.**

**УТВЕРЖДЕН Государственным комитетом Совета Министров СССР по делам строительства**
**ВВЕДЕН В ДЕЙСТВИЕ Постановлением Госстроя СССР от 11 июня 1971 г. № 57**

УДК 624.953(083.74) Группа Ж58

ГОСУДАРСТВЕННЫЙ СТАНДАРТ СОЮЗА ССР

# РЕЗЕРВУАРЫ СТАЛЬНЫЕ ГОРИЗОНТАЛЬНЫЕ ДЛЯ НЕФТЕПРОДУКТОВ

## Типы и основные размеры

Horisontal steel tanks for oil-products. Types and principal dimensions

**ГОСТ 17032—71**

**Постановлением Государственного комитета Совета Министров СССР по делам строительства от 11/VI 1971 г. № 57 срок введения установлен**

**с 1/I 1972 г.**

**Несоблюдение стандарта преследуется по закону**

1. Настоящий стандарт распространяется на стальные сварные горизонтальные резервуары с рабочим давлением до 0,7 кгс/см$^2$, предназначенные для наземного и подземного хранения и транспортирования нефтепродуктов.

При подземном хранении нефтепродуктов максимально допустимое заглубление (расстояние от поверхности земли до верха обечайки) — 1,2 м.

2. В зависимости от объемов, резервуары должны изготовляться типов, указанных в табл. 1.

Таблица 1

| Обозначение типов | Номинальный объем, м$^3$ | Область применения |
|---|---|---|
| Р-5 | 5 | Для хранения нефтепродуктов |
| Р-10 | 10 | |
| Р-25 | 25 | |
| Р-50 | 50 | |
| Р-75 | 75 | |
| Р-100 | 100 | |

По требованию заказчика допускается изготовлять резервуары типов, указанных в табл. 2.

Таблица 2

| Обозначение типов | Номинальный объем, м³ | Область применения |
|---|---|---|
| **Для обычных типов горючего** | | |
| Р-4<br>Р-8 | 4<br>8 | Для хранения и транспортирования нефтепродуктов |
| Р-20<br>Р-60 | 20<br>60 | Для хранения нефтепродуктов |
| **Для специальных видов горючего** | | |
| Р-4С<br>Р-8С | 4<br>8 | Для хранения и транспортирования нефтепродуктов |
| Р-20С<br>Р-60С | 20<br>60 | Для хранения нефтепродуктов |

3. Основные внутренние размеры резервуаров должны соответствовать указанным на черт. 1—3.

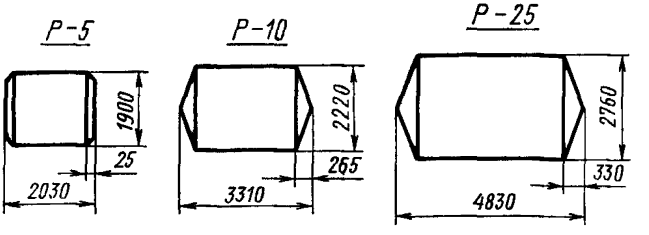


Черт. 1

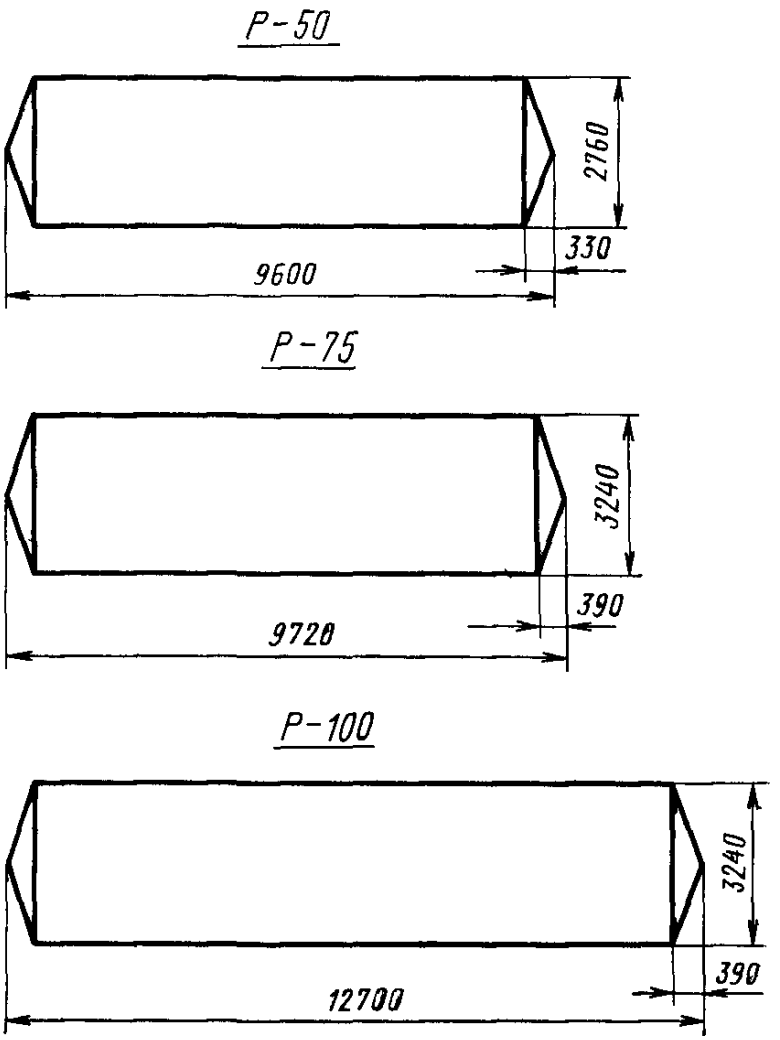
Р-50
2760
330
9600
Р-75
3240
390
9720
Р-100
3240
390
12700

Черт. 2

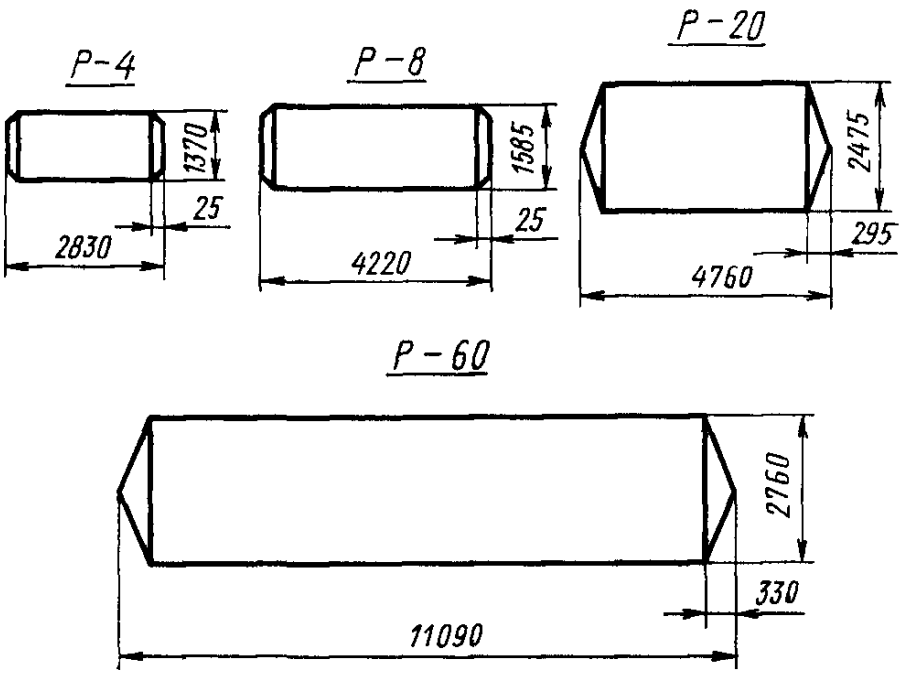
Р-4
1370
25
2830
Р-8
1585
25
4220
Р-20
2475
295
4760
Р-60
2760
330
11090

Черт. 3

Пример условного обозначения резервуара номинальным объемом 50 м³

*Резервуар Р-50 ГОСТ 17032—71*

То же, резервуара номинальным объемом 20 м³, предназначенного для специального горючего

*Резервуар Р-20С ГОСТ 17032—71*

4. Резервуары должны изготовляться по типовым проектам (рабочие чертежи КМ — конструкции металлические), утвержденным в установленном порядке, в соответствии с требованиями настоящего стандарта.

Места расположения опор и колец и их количество для стационарных и перевозимых резервуаров должны определяться рабочими чертежами.

5. Допускаемые отклонения от основных размеров резервуаров должны соответствовать указанным на рабочих чертежах.

6. Резервуары емкостью до 8 м³ включительно должны изготовляться с плоскими днищами.

Резервуары емкостью более 8 м³ должны изготовляться с коническими днищами или по требованию заказчика с плоскими днищами.

7. Внутренние поверхности резервуаров и находящееся внутри их оборудование по требованию заказчика должны быть оцинкованы в соответствии с техническими условиями. В резервуарах, предназначенных для специального горючего, воздействующего на цинк, эти поверхности не оцинковываются, а подвергаются консервации.

Наружные поверхности резервуаров и оборудования, находящегося на резервуаре, должны быть окрашены, применяемые для этого лакокрасочные материалы определяются по согласованию между предприятием-изготовителем и потребителем.

После полного просыхания лакокрасочное покрытие должно по внешнему виду соответствовать III классу, а по условиям эксплуатации — 2-й группе ГОСТ 9894—61.

Все неокрашиваемые детали (крепежные изделия и т. п.) должны быть законсервированы.

8. Оборудование резервуаров должно соответствовать указанному на рабочих чертежах.

9. Все фланцевые соединения в резервуарах должны выполняться вшип.

По согласованию с потребителем допускается изготовление резервуаров со стальными плоскими приварными фланцами, имеющими соединительный выступ.

10. Прокладки для резервуаров под нефтепродукты должны изготовляться из листовой маслобензостойкой резины марки Б по ГОСТ 7338—65.

Прокладки фланцевых соединений для резервуаров под специальное горючее должны изготовляться из полиэтилена высокого давления марки П2035Т.

11. Допускаемый вакуум в резервуаре должен приниматься равным 0,01 кгс/см$^2$. Каждый резервуар должен испытываться вакуумом 0,015 кгс/см$^2$.

12. Каждый резервуар должен испытываться гидравлическим давлением 1,25 рабочего.

Допускается пневматическое испытание резервуара на давление не более 0,7 кгс/см$^2$.

13. Элементы резервуаров (горловина, грузовые скобы и др.) не должны выступать за пределы железнодорожных габаритов.

14. В конструкции резервуаров всех типов должны быть предусмотрены грузовые скобы.

15. Резервуары должны иметь закрепленные на видном месте металлические таблички, на которых должны быть указаны следующие данные:

а) наименование предприятия-изготовителя;
б) тип резервуара;
в) номер по системе нумерации предприятия-изготовителя;
г) год и месяц изготовления;
д) рабочее давление;
е) номинальный объем;
ж) масса резервуара.

16. На каждый резервуар должен составляться паспорт в соответствии с требованиями ГОСТ 2.601—68 и калибровочная таблица.

Редактор *Е. И. Глазкова*

Сдано в наб. 13/VII 1071 г. Подп. в печ. 30/VIII 1971 г. 0,5 п. л. Тир. 20000

gost.e-ecolog.ru

Издательство стандартов. Москва, К-1, ул. Щусева, 4
Тип. «Московский печатник». Москва, Лялин пер., 6. Зак. 1391