УДК 624.155.113:006.354 Группа Ж3

ГОСУДАРСТВЕННЫЙ СТАНДАРТ СОЮЗА ССР

СВАИ-КОЛОННЫ ЖЕЛЕЗОБЕТОННЫЕ ДВУХКОНСОЛЬНЫЕ ДЛЯ СЕЛЬСКОХОЗЯЙСТВЕННЫХ ЗДАНИЙ

Конструкция и размеры

Two-console reinforced concrete pile-pillars for agricultural buildings. Construction and dimensions

ГОСТ 19804.7—83

ОКП 58 1721

Постановлением Государственного комитета СССР по делам строительства от 31 декабря 1982 г. № 342 срок введени установлен с 01.07.8

Настоящий стандарт распространяется на забивные железобетонные двухконсольные сваи-ко лонны квадратного сечения и устанавливает их конструкцию и размеры.

Свай-колонны предназначены для применения в одноэтажных сельскохозяйственных зданиях расположенных в I, II, III районах СССР по скоростному напору ветра и весу снегового покров с сейсмичностью не выше 6 баллов, с неагрессивной средой, а также слабо- и среднеагрессивным газовыми средами.

Сваи-колонны должны отвечать требованиям ГОСТ 19804—91 и настоящего стандарта.

1. МАРКИ И ОСНОВНЫЕ РАЗМЕРЫ

1.1. Марки, форма свай-колонн, основные размеры и показатели должны соответствовать ука занным в табл. 2.

1.2. Сваи-колонны обозначаются марками в соответствии с ГОСТ 23009—78 и ГОС 19804—91.

Схема обозначения марок

X СД XX XX XX— X— П ГОСТ 19804.7—83

- X — *Обозначение типа конструкции:* 1 — крайняя (без уширения верха); 2 — средняя (с уширением верха)
- СД — Обозначение вида конструкции: СД — свая-колонна двухконсольная
- XX — Длина, дм
- XX — Размер от верха свай-колонны до ее консолей, дм
- X — Размер стороны поперечного сечения, см
- X — Условное обозначение по несущей способности: 1, 2, 3, 4, 5 (см. табл 1)
- П — *Дополнительные характеристики при необходимости* (см. п. 2.2.3): П — при слабо- или среднеагрессивной степени воздействия газовых сред

Издание официальное Перепечатка воспрещена

Переиздание. Май 1995 г.

© Издательство стандартов, 1983
© Издательство стандартов, 1995

gost.e-ecolog.ru

Таблица 1

Условное обозначение по несущей способности	Кол., диаметр и класс продольной арматуры		
	1 СД XX. XX. 20—	1 СД XX. XX. 30—	2 СД XX. XX. 30—
1	4∅12AIII	4∅12AIII	4∅12AIII
2	4∅14AIII	4∅14AIII	4∅16AIII
3	4∅16AIII	4∅16AIII	4∅18AIII
4	4∅18AIII	4∅20AIII	—
5	4∅20AIII	4∅25AIII	—

Пример условного обозначения (марки) крайней (без уширения верха) сваи-колонны двухконсольной, длиной 5500 мм, размером от верха сваи-колонны до ее консолей 3400 мм, размером стороны поперечного сечения 200 мм, несущей способности 2:

1СД 55.34.20—2 ГОСТ 19804.7—83

То же, крайней (без уширения верха) сваи-колонны двухконсольной, длиной 7500 мм, размером от верха сваи-колонны до ее консолей 3500 мм, размером стороны поперечного сечения 300 мм, несущей способности 3, для зданий с агрессивной степенью воздействия газовой среды:

1СД 75.35.30—3—П ГОСТ 19804.7—83

Таблица 2

Марка сваи-колонны	Код ОКП	Размеры, мм					Расход материалов		Справочная масса, т
		L	l_1	b	h_1	h_2	Бетон М250, м³	Сталь, кг	
СД 50.28.20—1	58 1721 2752	5000	2800	200	200	200	0,22	31,7	0,56
СД 50.28.20—2	58 1721 2753							38,1	
СД 55.28.20—1	58 1721 2754	5500					0,24	33,9	0,61
СД 55.28.20—2	58 1721 2755							40,7	
СД 60.28.20—1	58 1721 2756	6000					0,26	35,8	0,66
СД 60.28.20—2	58 1721 2757							43,4	
СД 55.31.20—1	58 1721 2758	5500	3100				0,24	33,9	0,61
СД 55.31.20—2	58 1721 2759							40,7	
СД 55.31.20—3	58 1721 2760							49,1	
СД 60.31.20—1	58 1721 2761	6000					0,26	35,8	0,66
СД 60.31.20—2	58 1721 2762							43,4	
СД 60.31.20—3	58 1721 2763							52,4	
СД 55.34.20—1	58 1721 2764	5500	3400				0,24	33,9	0,61
СД 55.34.20—2	58 1721 2765							40,7	
СД 55.34.20—3	58 1721 2766							49,1	
СД 55.34.20—4	58 1721 2767							59,3	
СД 60.34.20—1	58 1721 2768	6000					0,26	35,8	0,66
СД 60.34.20—2	58 1721 2769							43,4	
СД 60.34.20—3	58 1721 2770							52,4	
СД 60.34.20—4	58 1721 2771							63,6	

Продолжение табл. 2

Марка свай-колонны	Код ОКП	Размеры, мм					Расход материалов		Справочная масса, т
		L	l_1	b	h_1	h_2	Бетон М250, м³	Сталь, кг	
1СД 60.37.20—1	58 1721 2772	6000	3700	200	200	200	0,24	35,8	0,66
1СД 60.37.20—2	58 1721 2773							43,4	
1СД 60.37.20—3	58 1721 2774							52,4	
1СД 60.37.20—4	58 1721 2775							63,6	
1СД 60.37.20—5	58 1721 2776							74,8	
1СД 50.29.30—1	58 1721 2777	5000	2000	300	150	300	0,50	42,9	1,26
1СД 55.29.30—1	58 1721 2778	5500					0,55	45,1	1,37
1СД 60.29.30—1	58 1721 2779	6000					0,59	47,6	1,49
1СД 65.29.30—1	58 1721 2780	6500					0,64	49,9	1,60
1СД 70.29.30—1	58 1721 2781	7000					0,68	51,9	1,73
1СД 75.29.30—1	58 1721 2782	7500					0,73	54,2	1,82
1СД 55.32.30—1	58 1721 2783	5500	3200				0,55	45,1	1,37
1СД 55.32.30—2	58 1721 2784							51,9	
1СД 60.32.30—1	58 1721 2785	6000					0,59	47,6	1,49
1СД 60.32.30—2	58 1721 2786							55,2	
1СД 65.32.30—1	58 1721 2787	6500					0,64	49,9	1,60
1СД 65.32.30—2	58 1721 2788							57,9	
1СД 70.32.30—1	58 1721 2789	7000					0,68	51,9	1,73
1СД 70.32.30—2	58 1721 2790							60,7	
1СД 75.32.30—1	58 1721 2791	7500					0,73	54,2	1,82
1СД 75.32.30—2	58 1721 2792							63,4	
1СД 55.35.30—1	58 1721 2793	5500	3500				0,55	45,1	1,37
1СД 55.35.30—2	58 1721 2794							51,9	
1СД 55.35.30—3	58 1721 2795							60,3	
1СД 60.35.30—1	58 1721 2796	6000					0,59	47,6	1,49
1СД 60.35.30—2	58 1721 2797							55,2	
1СД 60.35.30—3	58 1721 2798							64,4	
1СД 65.35.30—1	58 1721 2799	6500					0,64	49,9	1,60
1СД 65.35.30—2	58 1721 2800							57,9	
1СД 65.35.30—3	58 1721 2801							67,5	
1СД 70.35.30—1	58 1721 2802	7000					0,68	51,9	1,73
1СД 70.35.30—2	58 1721 2803							60,7	
1СД 70.35.30—3	58 1721 2804							71,1	
1СД 75.35.30—1	58 1721 2805	7500					0,73	54,2	1,82
1СД 75.35.30—2	58 1721 2806							63,4	
1СД 75.35.30—3	58 1721 2807							74,6	
1СД 65.41.30—1	58 1721 2808	6500	4100				0,64	49,9	1,60
1СД 65.41.30—2	58 1721 2809							57,9	
1СД 65.41.30—3	58 1721 2810							67,5	
1СД 65.41.30—4	58 1721 2811							93,5	

Продолжение табл. 2

Марка сваи-колонны	Код ОКП	Размеры, мм					Расход материалов		Справочная масса, т
		L	l_1	b	h_1	h_2	Бетон М250, м³	Сталь, кг	
1СД 70.41.30—1	58 1721 2812	7000	4100	300	150	300	0,68	51,9	1,73
1СД 70.41.30—2	58 1721 2813							60,7	
1СД 70.41.30—3	58 1721 2814							71,1	
1СД 70.41.30—4	58 1721 2815							98,7	
1СД 75.41.30—1	58 1721 2816	7500					0,73	54,2	1,82
1СД 75.41.30—2	58 1721 2817							63,4	
1СД 75.41.30—3	58 1721 2818							74,6	
1СД 75.41.30—4	58 1721 2819							104,6	
1СД 75.53.30—1	58 1721 2820		5300					54,2	
1СД 75.53.30—2	58 1721 2821							63,4	
1СД 75.53.30—3	58 1721 2822							74,6	
1СД 75.53.30—4	58 1721 2823							104,6	
1СД 75.53.30—5	58 1721 2824							155,6	

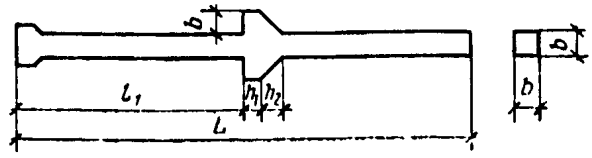

2СД 50.29.30—1	58 1721 2825	5000	2900	300	150	300	0,51	46,6	1,29
2СД 55.29.30—1	58 1721 2826	5500					0,56	48,8	1,40
2СД 65.29.30—1	58 1721 2827	6500					0,65	53,6	1,63
2СД 75.29.30—1	58 1721 2828	7500					0,74	57,9	1,85
2СД 55.35.30—1	58 1721 2829	5500	3500	300	150	300	0,56	48,8	1,40
2СД 65.35.30—1	58 1721 2830	6500					0,65	53,6	1,63
2СД 75.35.30—1	58 1721 2831	7500					0,74	57,9	1,85
2СД 65.41.30—1	58 1721 2832	6500	4100				0,65	53,6	1,63
2СД 75.41.30—1	58 1721 2833	7500					0,74	57,9	1,85
2СД 75.47.30—1	58 1721 2834		4700						
2СД 75.53.30—1	58 1721 2835	7500	5300	300	150	300	0,74	57,9	1,85
2СД 75.53.30—2	58 1721 2836							78,3	
2СД 75.53.30—3	58 1721 2837							94,5	

2. ТЕХНИЧЕСКИЕ ТРЕБОВАНИЯ

2.1. Сваи-колонны должны изготовляться в соответствии с требованиями настоящего стандарта по рабочим чертежам, приведенным в приложении.

2.2. Бетон

2.2.1. Для изготовления свай-колонн должен применяться тяжелый бетон марки по прочности на сжатие М250.

2.2.2. Материалы, применяемые для приготовления бетона, должны отвечать требованиям следующих стандартов:

цемент — ГОСТ 10178—85;

щебень, гравий — ГОСТ 20268—83 максимальная крупность заполнителя не должна превышать 20 мм);

песок — ГОСТ 8736—85.

2.2.3. Бетон свай-колонн, предназначенных для работы в условиях воздействия слабо- или среднеагрессивных газовых сред, должен быть повышенной плотности (П) и удовлетворять требованиям СНиП II-28-73.

2.3. Арматура и закладные изделия

2.3.1. Сваи-колонны армируют пространственными каркасами.

2.3.2. В качестве продольной арматуры и арматуры консолей свай-колонн следует применять горячекатаную арматурную сталь класса А-III по ГОСТ 5781—82.

2.3.3. В качестве поперечной арматуры (спираль сваи-колонны) следует применять проволоку класса Вр-I по ГОСТ 6727—80 или горячекатаную арматурную сталь класса А-I по ГОСТ 5781—82.

2.3.4. Марки арматурной стали должны приниматься с учетом условий возведения и эксплуатации конструкций согласно приложению 3 главы СНиП II-21-75.

2.3.5. Поперечную арматуру приварить к продольным стержням в каждом пересечении контактной сваркой в соответствии с ГОСТ 14098—91.

2.3.6. Допускается заменять спиральную арматуру поперечными стержнями диаметром и шагом, равными диаметру и шагу спирали.

2.3.7. Для закладных изделий свай-колонн должна применяться углеродистая сталь класса С 38/23.

Марки прокатной стали следует принимать с учетом действующей на закладное изделие нагрузки и условий эксплуатации свай-колонн согласно приложению 4 главы СНиП II-21—75.

2.3.8. Закладные изделия следует изготовлять с применением дуговой полуавтоматической сварки порошковой проволокой типов ПП-АН2, ПП-АН4, ПП-АН8 или в углекислом газе проволокой Св-08Г2С. Сварные соединения должны выполняться в соответствии с ГОСТ 14771—76.

Допускается изготовлять закладные изделия с применением ручной дуговой сварки в соответствии с ГОСТ 5264—80 с электродами типа Э42А-Ф.

2.3.9. Закладное изделие сваи-колонны при сборке пространственного каркаса надеть на продольные стержни и приварить к этим стержням, используя зазор между стержнем и раззенковкой ручной дуговой сваркой в соответствии с ГОСТ 5264—80 электродами типа Э42А-Ф.

Сварку следует выполнять с учетом требований СН 393—78.

2.4. Требования к изготовлению

2.4.1. Сваи-колонны должны изготовляться в стальных формах, удовлетворяющих требованиям ГОСТ 25781—83.

Допускается изготовлять сваи-колонны в неметаллических формах, обеспечивающих соблюдение требований настоящего стандарта к качеству и точности изготовления свай-колонн.

2.4.2. Проектное положение арматурных изделий и толщину защитного слоя бетона следует фиксировать прокладками из плотного цементно-песчаного раствора или пластмассовыми фиксаторами. Применение стальных фиксаторов не допускается.

2.4.3. По четырем граням сваи-колонны должны быть нанесены риски разбивочных осей.

2.4.4. Подъем свай-колонн на копер следует производить с помощью стропа, закрепленного за сваю-колонну у верхней подъемной петли.

Строповка свай-колонн при подъеме на копер непосредственно за подъемную петлю запрещается.

2.5. Точность изготовления

2.5.1. Отклонения фактических размеров свай колонн от проектных размеров не должны превышать, мм:

— по длине	±22
— по длине от верха сваи-колонны до ее консолей	±7
— по длине от консолей до низа сваи-колонны	±15
— по размерам поперечного сечения и размерам консолей	±5

2.5.2. Отклонение от прямой линии (непрямолинейность) боковых граней на длине от верха сваи-колонны до ее консолей не должно превышать 3 мм на длине 2 м.

2.5.3. Отклонения от проектного положения стальных закладных изделий не должны превышать, мм:

— в плоскости поверхности сваи-колонны	5
— из плоскости поверхности сваи-колонны	3

3. ПРАВИЛА ПРИЕМКИ

3.1. Приемку свай-колонн осуществляют в соответствии с требованиями ГОСТ 13015.1—81 и настоящего стандарта.

3.2. Приемочный контроль для каждой партии свай-колонн следует проводить неразрушающими методами.

3.3. При приемке свай-колонн по показателям точности геометрических размеров, отклонению от прямолинейности боковых граней, толщины защитного слоя бетона, расположения арматуры, качества бетонной поверхности применяют выборочный одноступенчатый контроль по ГОСТ 13015.1—81.

4. МЕТОДЫ КОНТРОЛЯ

4.1. Прочность бетона свай-колонн следует определять по ГОСТ 10180—90, ГОСТ 22690—88, ГОСТ 22690—88, ГОСТ 17624—87.

4.2. Плотность бетона следует определять по ГОСТ 12730.0—78 и ГОСТ 12730.1—78.

Допускается определять плотность бетона по ГОСТ 17623—87.

4.3. Водонепроницаемость бетона следует определять по величине коэффициента фильтрации $K_ф$ согласно ГОСТ 12730.5—84.

Величины коэффициента фильтрации $K_ф$, соответствующие маркам бетона по водонепроницаемости, следует принимать по главе СНиП II-21-75.

При отсутствии необходимого оборудования марку бетона по водонепроницаемости допускается определять по ГОСТ 12730.0—78 и ГОСТ 12730.5—84.

4.4. Водопоглощение бетона свай-колонн, предназначенных для применения в условиях воздействия агрессивной среды, следует определять по ГОСТ 12730.0—78 и ГОСТ 12730.3—78

4.5. Толщину защитного слоя бетона и положение арматуры в бетоне свай-колонн следует определять по ГОСТ 17625—83 или ГОСТ 22904—78.

При отсутствии необходимых приборов допускается вырубка борозд и обнажение арматуры сваи-колонны с последующей заделкой борозд.

4.6. Методы контроля и испытаний арматурных и закладных изделий установлены в ГОСТ 10922—90.

Приложение
Обязательное

РАБОЧИЕ ЧЕРТЕЖИ СВАЙ-КОЛОНН

Формат	Зона	Поз.	Обозначение	Наименование	Кол.	Примечание
				Документация		
А4			ГОСТ 19804.7-83 1.0.0 00 СБ	Сборочный чертеж		
А4			ГОСТ 19804.7-83 0.0.0.00 ВМС	Ведомость расхода стали		

ГОСТ 19804.7-83 1.0.0.00

Свая-колонна 1СД	Стадия	Лист	Листов
	Р	1	2

Формат	Зона	Для исполнения с порядковым номером[1]	Обозначение	Кол.	Примечания
		Переменные данные			
		Сборочные единицы			
		Поз. 1 Каркас пространственный 1КП			
		Каждому исполнению свай-колонны соответствует			
		исполнение каркаса пространственного 1КП			
А4		– 00... – 72	ГОСТ 19804.7-83 1.1.0.00... 72	1	1КП1–1КП73
		Материалы			
		Бетон М250			
		– 00; – 01		0,22	м³
		– 02; – 03; – 06... – 08;			
		– 12... – 13		0,24	м³
		– 04; – 05; – 09... – 11;			
		– 16... – 24		0,26	м³
		– 25		0,50	м³
		– 26; – 31; – 32; – 41... – 43		0,55	м³
		– 27; – 33; – 34; – 44... – 46		0,59	м³
		– 28; – 35; – 36; – 47... – 49,			
		– 56... – 59		0,64	м³
		– 29; – 37; – 38; – 50... – 52;			
		– 60... – 63		0,68	м³
		– 30; – 39; – 40; – 53... – 55;			
		– 64... – 72		0,73	м³
		[1] Основное исполнение, не имеющее порядкового номера,			
		обозначено „00“			

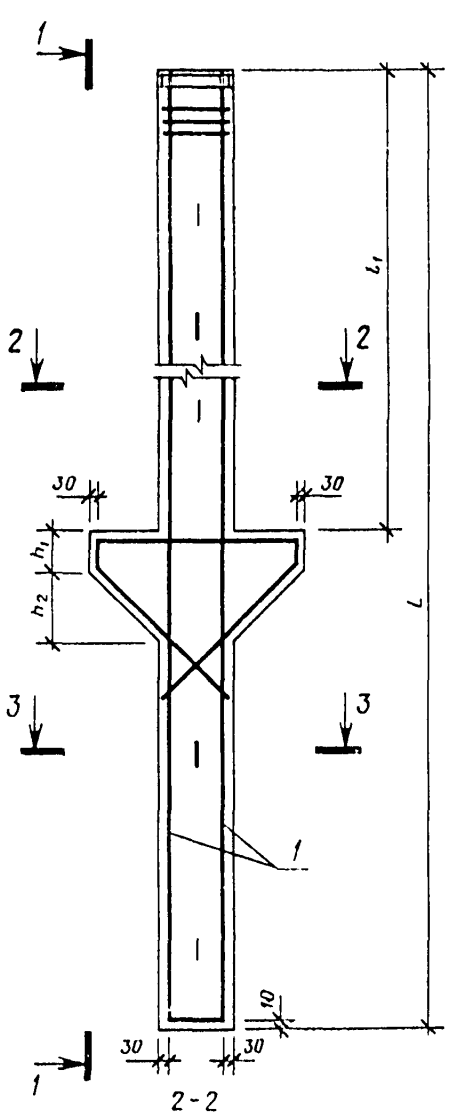

2-2

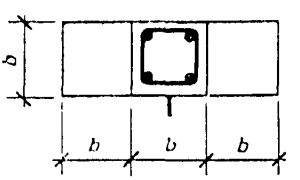

1-1

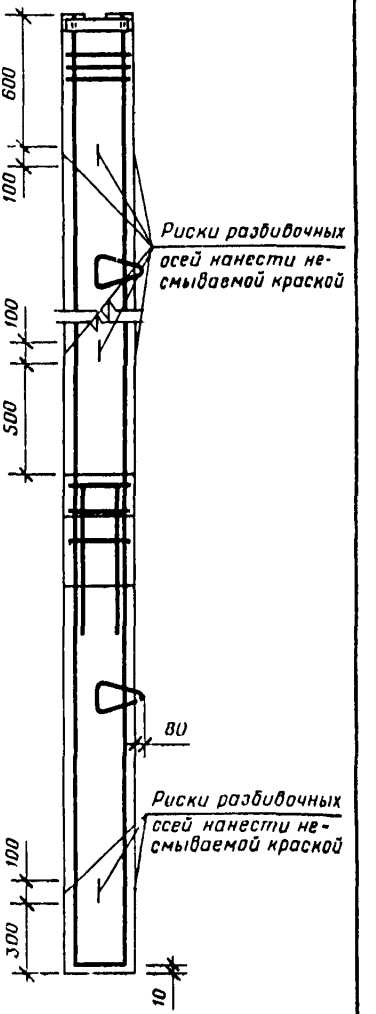

3-3

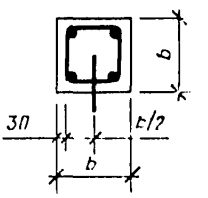

ГОСТ 19804.7-83 1.0.0. 00 СБ			
Свая-колонна 1СД. Сборочный чертеж	Стадия	Масса	Масштаб
	Р	См. табл.	–
	Лист 1		Листов 4

Обозначение	Марка	Размеры мм					Масса, т
		l	l_1	b	h_1	h_2	
ГОСТ 19804.7-83 1.0.0 00	1СД 50. 28 20-1	5000	2800	200	200	200	0,56
-01	1СД 50. 28. 20-2						
-02	1СД 55. 28. 20-1	5500					0,61
-03	1СД 55. 28. 20-2						
-04	1СД 60. 28 20 1	6000					0,66
-05	1СД 60. 28 20 2						
06	1СД 55 31 20 1	5500	3100				0,61
07	1СД 55. 31 20-2						
08	1СД 55. 31. 20-3						
-09	1СД 60. 31. 20-1	6000					0,66
-10	1СД 60. 31 20-2						
-11	1СД 60. 31. 20-3						
-12	1СД 55. 34. 20 1	5500	3400				0,61
-13	1СД 55. 34. 20 2						
-14	1СД 55. 34. 20 3						
-15	1СД 55. 34. 20-4						
-16	1СД 60. 34. 20-1	6000					0,66
-17	1СД 60. 34. 20-2						
-18	1СД 60. 34 20 3						
-19	1СД 60 34 20 4						
-20	1СД 60 37 20 1		3700				
-21	1СД 60 37 20 2						
-22	1СД 60 37 20 3						
-23	1СД 60 37 20-4						
-24	1СД 60. 37 20-5						

Обозначение	Марка	Размеры, мм					Масса, т
		L	l_1	b	h_1	h_2	
ГОСТ 19804.7-83 1.0.0.00-25	1СД 50. 29. 30-1	5000	2900	300	150	300	1,26
-26	1СД 55. 29. 30-1	5500					1,37
-27	1СД 60. 29. 30-1	6000					1,49
-28	1СД 65. 29. 30-1	6500					1,60
-29	1СД 70. 29. 30-1	7000					1,73
-30	1СД 75. 29. 30-1	7500					1,82
-31	1СД 55. 32. 30-1	5500	3200				1,37
-32	1СД 55. 32. 30-2						
-33	1СД 60. 32. 30-1	6000					1,49
-34	1СД 60. 32. 30-2						
-35	1СД 65. 32. 30-1	6500					1,60
-36	1СД 65. 32. 30-2						
-37	1СД 70. 32. 30-1	7000					1,73
-38	1СД 70. 32. 30-2						
-39	1СД 75. 32. 30-1	7500					1,82
-40	1СД 75. 32. 30-2						
-41	1СД 55. 35. 30-1	5500	3500				1,37
-42	1СД 55. 35. 30-2						
-43	1СД 55. 35. 30-3						
-44	1СД 60. 35. 30-1	6000					1,49
-45	1СД 60. 35. 30-2						
-46	1СД 60. 35. 30-3						
-47	1СД 65. 35. 30-1	6500					1,60
-48	1СД 65. 35. 30-2						
-49	1СД 65. 35. 30-3						
-50	1СД 70. 35. 30-1	7000					1,73

Обозначение	Марка	Размеры, мм					Масса, т
		L	L_1	b	h_1	h_2	
ГОСТ 19804.7-83 1.0.0.00-51	1СД 70. 35. 30-2	7000	3500	300	150	300	1,73
-52	1СД 70. 35. 30-3						
-53	1СД 75. 35. 30-1	7500					1,82
-54	1СД 75. 35. 30-2						
-55	1СД 75. 35. 30-3						
-56	1СД 65. 41. 30-1	6500	4100				1,60
-57	1СД 65. 41. 30-2						
-58	1СД 65. 41. 30-3						
-59	1СД 65. 41. 30-4						
-60	1СД 70. 41. 30-1	7000					1,73
-61	1СД 70. 41. 30-2						
-62	1СД 70. 41. 30-3						
-63	1СД 70. 41. 30-4						
-64	1СД 75. 41. 30-1	7500					1,82
-65	1СД 75. 41. 30-2						
-66	1СД 75. 41. 30-3						
-67	1СД 75. 41. 30-4						
-68	1СД 75. 53. 30-1		5300				
-69	1СД 75. 53. 30-2						
-70	1СД 75. 53. 30-3						
-71	1СД 75. 53. 30-4						
-72	1СД 75. 53. 30-5						

Формат	Зона	Поз.	Обозначение	Наименование	Кол.	Примечание
				Документация		
А4			ГОСТ 19804.7-83 2.0.0.00 СБ	Сборочный чертеж		
А4			ГОСТ 19804.7-83 0.0.0.00 ВМС	Ведомость расхода стали		

Формат	Зона	Для исполнения с порядковым номером	Обозначение	Кол.	Примечание
		Переменные данные			
		Сборочные единицы			
		Поз. 1 Каркас пространственный 2КП			
		Каждому исполнению свай-колонны соответствует			
		исполнение каркаса пространственного 2КП			
А4		-00... -12	ГОСТ 19804.7-83 2.1.0.00... -12	1	2КП1÷2КП13
		Материалы			
		Бетон М250			
		-00		0,51	м³
		-01; -04		0,56	м³
		-02; -05; -07		0,65	м³
		-03; -06; -08... -12		0,74	м³
		[1] Основное исполнение, не имеющее порядкового номера,			
		обозначено „00“			

	ГОСТ 19804.7-83 2.0.0.00			
	Свая-колонна 2СД	Стадия	Лист	Листов
		Р	1	—

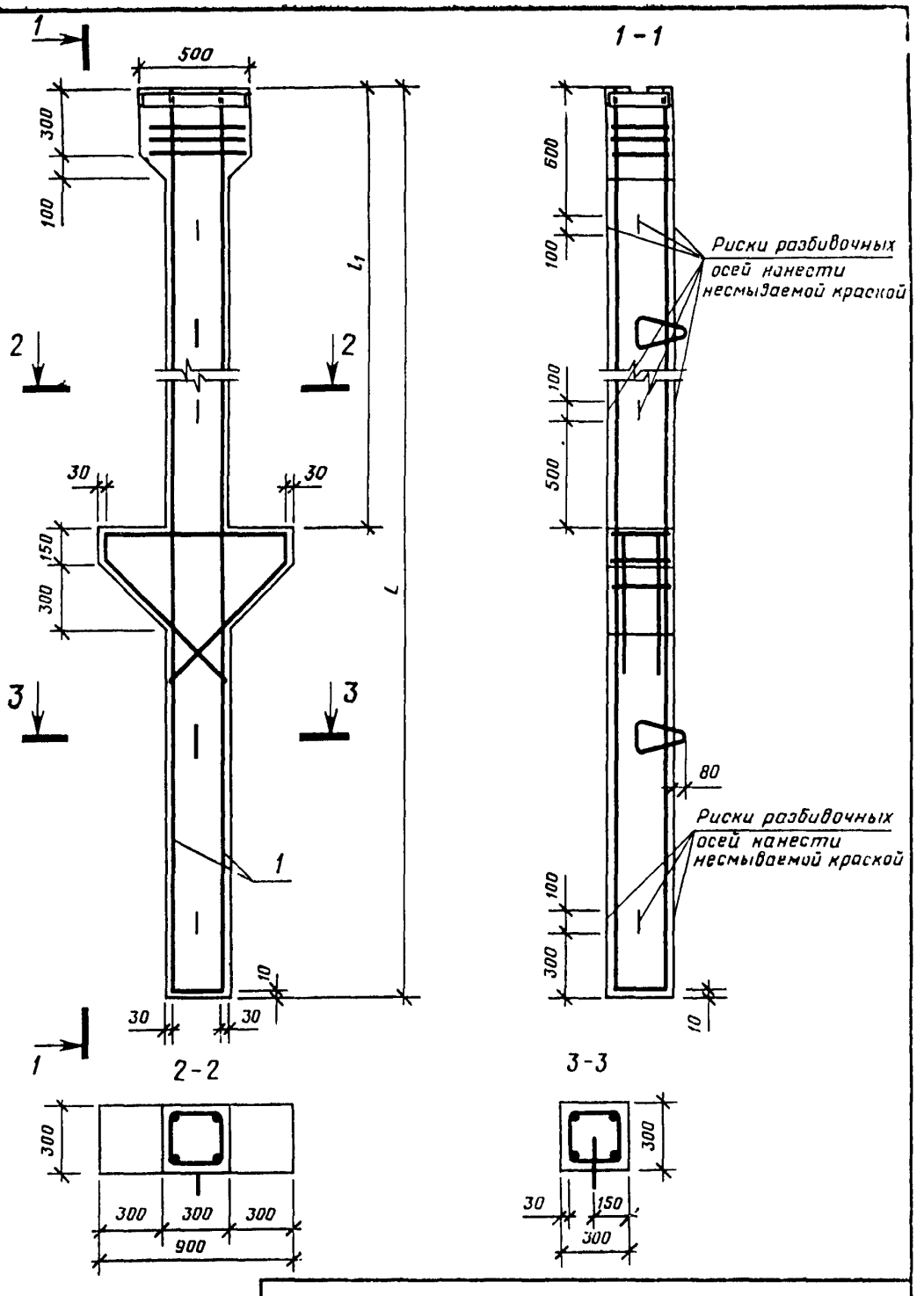

ГОСТ 19804.7-83 2.0.0. 00 СБ			
Свая-колонна 2СД. Сборочный чертеж	Стадия	Масса	Масштаб
	Р	См. табл	–
	Лист 1		Листов 2

Обозначение	Марка	Размеры, мм		Масса, т
		L	L_1	
ГОСТ 19804.7-83 2.0.0.00	2СД 50.29 30-1	5000	2900	1,29
01	2СД 55 29 30-1	5500		1,40
-02	2СД 65.29 30-1	6500		1,63
03	2СД 75.29.30-1	7500		1,85
04	2СД 55.35.30-1	5500	3500	1,40
-05	2СД 65.35.30-1	6500		1,63
-06	2СД 75.35 30-1	7500		1,85
07	2СД 65.41.30-1	6500	4100	1,63
-08	2СД 75.41.30-1	7500		1,85
-09	2СД 75.47.30-1		4700	
-10	2СД 75.53.30-1		5300	
-11	2СД 75.53.30-2			
-12	2СД 75.53.30-3			

Формат	Зона	Поз	Обозначение	Наименование	Кол	Примечание
				Документация		
А4			ГОСТ 19804.7-83 1.1.0.00 СБ	Сборочный чертеж		

Формат	Зона	Для исполнения с порядковым номером[1]	Обозначение	Кол	Примечание
		Переменные данные			
		Сборочные единицы			
		Поз 1 Каркас пространственный КП			
4		-00	ГОСТ 19804.7-83 1.1.1.00	1	КП1
		-01	-01	1	КП2
		-02, -06, 12	-02	1	КП3
		-03, -07, 13	-03	1	КП4
		04, -09, 16, 20	-04	1	КП5
		-05, 10, 17, 21	-05	1	КП6
		-08, 14	-06	1	КП7
		-11, 18, -22	-07	1	КП8
		[1] Основное исполнение, не имеющее порядкового номера, обозначено „00“			

ГОСТ 19804.7-83 1.1.0.00			
Каркас пространственный 1КП (1КП1 ÷ 1КП73)	Стадия	Лист	Листов
	Р	1	3

Формат	Зона	Для исполнения с порядковым номером[1]	Обозначение	Кол.	Примечание
		-15	ГОСТ 19804.7-83 1.1.1.00 -08	1	КП9
		-19; -23	-09	1	КП10
		-24	-10	1	КП11
		-25	-11	1	КП12
		-26; -31; -41	-12	1	КП13
		-27; -33; -44	-13	1	КП14
		-28; -35; -47; -56	-14	1	КП15
		-29; -37; -50; -60	-15	1	КП16
		-30; -39; -53; -64; -68	-16	1	КП17
		-32; -42	-17	1	КП18
		-34; -45	-18	1	КП19
		-36; -48; -57	-19	1	КП20
		-38; -51; -61	-20	1	КП21
		-40; -54; -65; -69	-21	1	КП22
		-43	-22	1	КП23
		-46	-23	1	КП24
		-49; -58	-24	1	КП25
		-52; -62	-25	1	КП26
		-55; -66; -70	-26	1	КП27
		-59	-27	1	КП28
		-63	-28	1	КП29
		-67; -71	-29	1	КП30
		-72	-30	1	КП31
		Поз. 2 Каркас плоский КР			
А4		-00... -24	ГОСТ 19804.7-83 1.1.2.00	2	КР1
		-00...-24	-01	2	КР2
		-25...-72	Отсутствует		

	ГОСТ 19804.7-83 1.1.0.00	Лист 2

Формат	Зона	Для исполнения с порядковым номером[1]	Обозначение	Кол.	Примечание
		Поз. 3 Каркас плоский 1КР			
4		-00... -24	Отсутствует		
		-25... -72	ГОСТ 19804.7-83 1.1.3.00	2	1КР1
		-25... -72	-01	2	1КР2
		Поз. 4 Сетка С			
4		-00... -24	ГОСТ 19804.7-83 1.1.4.00	3	С1
		-25... -72	-01	3	С2
		Поз. 5 Изделие закладное МН			
4		-00... -14; -16... -18; -20... -22	ГОСТ 19804.7-83 1.1.5.00	1	МН1
		-15; -19; -23; -24	-01	1	МН2
		-25... -58; -60... -62			
		-64... -66; -68... -70	-02	1	МН3
		-59; -63; -67; -71; -72	-03	1	МН4
		Поз. 6 Петля подъемная М			
4		-00... -26; -31; -32; -41... -43	ГОСТ 19804.7-83 1.1.6.00	2	М10-150
		-27... -30; -33... -40; -44... -72	-01	2	М12-150
		Детали			
		Поз. 7 Стержень	⌀ 5 Вр I; ГОСТ 6727-80; l=180		
		-00... -24	ГОСТ 19804.7-83 1.1.0.01	6	0,03 кг
		Поз. 8 Стержень	⌀ 5 Вр I; ГОСТ 6727-80; l=280		
		-25... -72	ГОСТ 19804.7-83 1.1.0.02	10	0,04 кг

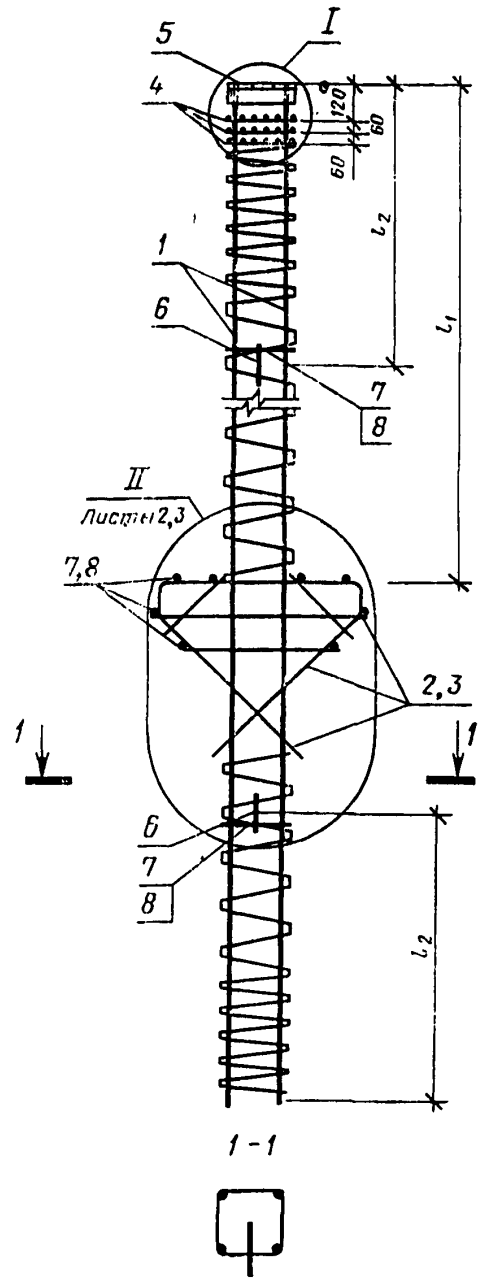

1 - 1

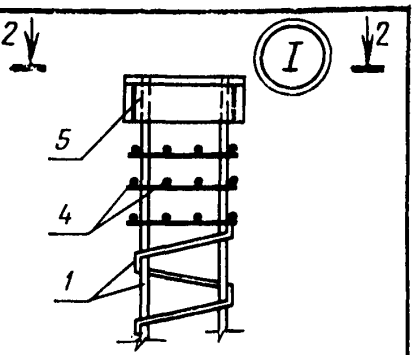

2 - 2

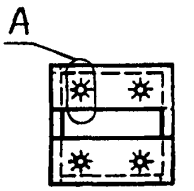

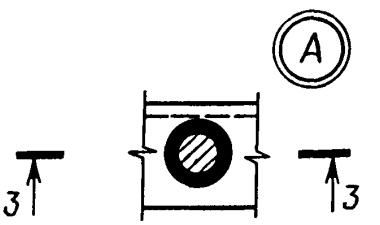

3 - 3

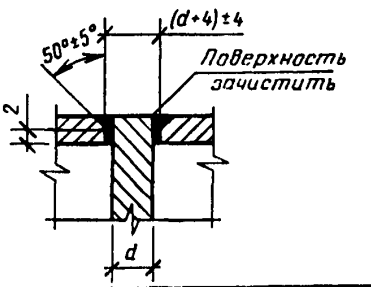

1. В пределах консоли спираль условно не показана.
2. Поз. 6 привязать вязальной проволокой к поперечной арматуре.

ГОСТ 19804.7-83 1.1.0. 00 СБ			
Каркас пространственный 1КП (1КП1 ÷ 1КП73). Сборочный чертеж	Стадия	Масса	Масштаб
	Р	См. табл.	–
	Лист 1		Листов 6

Рис. 1

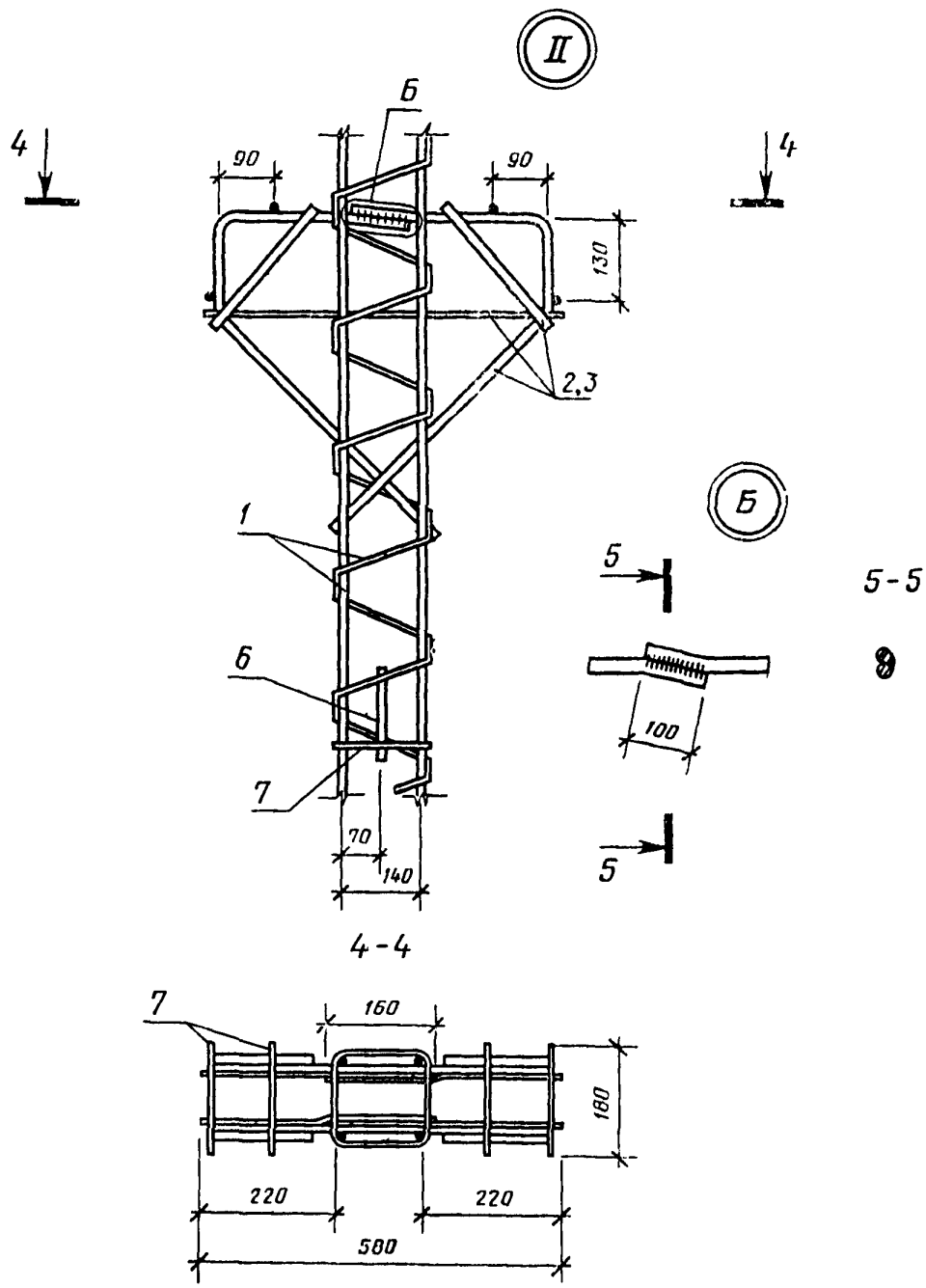

Рис. 2

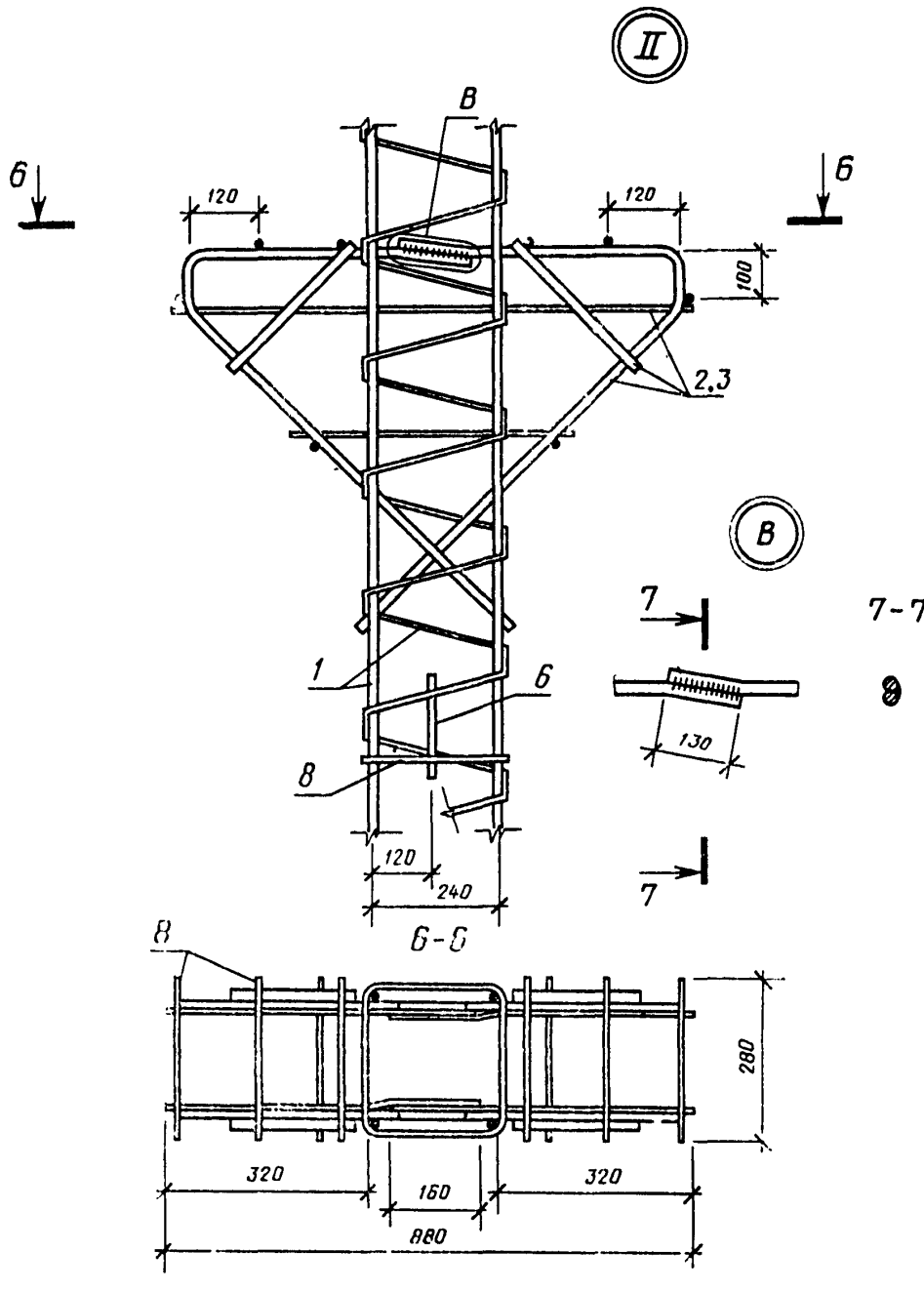

ГОСТ 19804.7-83 1.1.0.00 СБ

Обозначение	Марка	Рис.	Размеры, мм		Масса, кг
			l_1	l_2	
ГОСТ 19804.7-83 1.1.0.00	1КП1	1	2830	1100	31,7
-01	1КП2				38,1
-02	1КП3			1200	33,9
-03	1КП4				40,7
-04	1КП5			1400	35,8
-05	1КП6				43,4
-06	1КП7		3130	1200	33,9
-07	1КП8				40,7
-08	1КП9				49,1
-09	1КП10			1400	35,8
-10	1КП11				43,4
-11	1КП12				52,4
-12	1КП13		3430	1200	33,9
-13	1КП14				40,7
-14	1КП15				49,1
-15	1КП16				59,3
-16	1КП17			1400	35,8
-17	1КП18				43,4
-18	1КП19				52,4
-19	1КП20				63,6
-20	1КП21		3730	1400	35,8
-21	1КП22				43,4
-22	1КП23				52,4
-23	1КП24				63,6
-24	1КП25				74,8

Обозначение	Марка	Рис	Размеры, мм		Масса, кг
			l_1	l_2	
ГОСТ 19804.7-83 1.1.0.00		2			
- 25	1КП26		2930	1200	42,9
- 26	1КП27			1300	45,1
- 27	1КП28				47,6
- 28	1КП29			1600	49,9
- 29	1КП30				51,9
- 30	1КП31			1700	54,2
- 31	1КП32		3230	1800	45,1
- 32	1КП33				51,9
- 33	1КП34			1300	47,6
- 34	1КП35				55,2
- 35	1КП36			1500	49,9
- 36	1КП37				57,9
- 37	1КП38				51,9
- 38	1КП39				60,7
- 39	1КП40			1700	54,2
- 40	1КП41				63,4
- 41	1КП42		3530	1300	45,1
- 42	1КП43				51,9
- 43	1КП44				60,3
- 44	1КП45			1800	47,6
- 45	1КП46				55,2
- 46	1КП47				64,4
- 47	1КП48			1500	49,9
- 48	1КП49				57,9

Обозначение	Марка	Рис.	Размеры, мм		Масса, кг
			l_1	l_2	
ГОСТ 19804.7-83 1.1.0.00		2			
-49	1КП50		3530	1500	67,5
-50	1КП51				51,9
-51	1КП52				60,7
-52	1КП53				71,1
-53	1КП54			1800	54,2
-54	1КП55				63,4
-55	1КП56				74,6
-56	1КП57		4130	1500	49,9
-57	1КП58				57,9
-58	1КП59				67,5
-59	1КП60				93,5
-60	1КП61				51,9
-61	1КП62				60,7
-62	1КП63				71,1
-63	1КП64				98,7
-64	1КП65			1700	54,2
-65	1КП66				63,4
-66	1КП67				74,6
-67	1КП68				104,6
-68	1КП69		5330		54,2
-69	1КП70				63,4
-70	1КП71				74,6
-71	1КП72				104,6
-72	1КП73				155,6

Формат	Зона	Поз.	Обозначение	Наименование	Кол.	Прим чани
				Документация		
А4			ГОСТ 19804.7-83 2.1.0.00 СБ	Сборочный чертеж		
А4			ГОСТ 19804.7-83 1.1.0.00 СБ	Узел II, рис. 2		

Формат	Зона	Для исполнения с порядковым номером[1]	Обозначение	Кол.	Прим чани
		Переменные данные			
		Сборочные единицы			
		Поз. 1 Каркас пространственный КП			
А4		-00	ГОСТ 19804.7-83 1.1.1.00 -11	1	КП12
А4		-01; -04	-12	1	КП13
А4		-02; -05; -07	-14	1	КП15
А4		-03; -06; -08... -10	-16	1	КП17
А4		-11	-26	1	КП27
А4		-12	-31	1	КП32
		[1] Основное исполнение, не имеющее порядкового номера,			
		обозначено „00“			

	ГОСТ 19804.7-83 2.1.0.00		
Каркас пространственный 2КП (2КП1 ÷ 2КП13)	Стадия	Лист	Лист
	Р	1	2

Формат	Зона	Для исполнения с порядковым номером[1]	Обозначение	Кол.	Примечание
		Поз. 2 Каркас плоский 1КР			
А4		– 00... –12	ГОСТ 19804.7-83 1.1.3.00 –02	2	1КР3
А4		– 00... –12	–03	2	1КР4
		Поз. 4 Сетка С			
А4		– 00... –12	ГОСТ 19804.7-83 1.1.4.00 –02	3	С3
		Поз. 5 Изделие закладное МН			
А4		– 00... –11	ГОСТ 19804.7-83 1.1.5.00 –04	1	МН5
А4		– 12	–05	1	МН6
		Поз. 6 Петля подъемная М			
А4		– 00; –01; –04	ГОСТ 19804.7-83 1.1.6.00	2	М10-150
А4		– 02; –03; –05... –12	–01	2	М12-150
		Детали			
		Поз. 8 Стержень	Ø5 Вр I; ГОСТ 6727-80; l = 280		
Б4		– 00... –12	ГОСТ 19804.7-83 1.1.0.02	10	0,04 кг

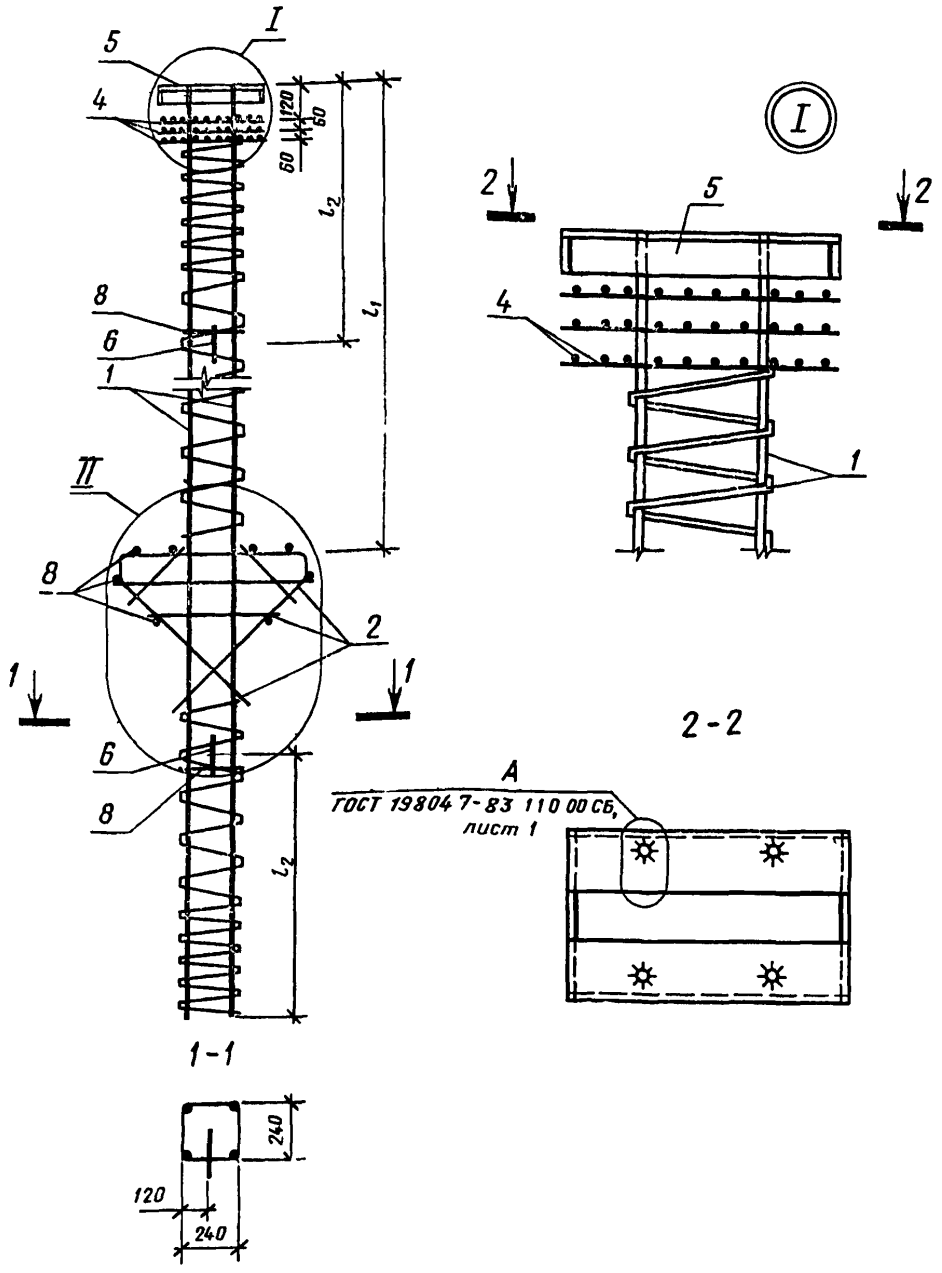

1 В пределах консоли спираль условно не показана

2 Поз 6 привязать вязальной проволокой к поперечной арматуре

•

ГОСТ 19804.7-83 2.1 0. 00 СБ			
Каркас пространственный 2КП1 (2КП1 – 2КП13) Сборочный чертеж	Стадия	Масса	Масшт
	Р	См. табл	—
	Лист 1		Листов

Обозначение	Марка	Размеры, мм		Масса, кг
		l_1	l_2	
ГОСТ 19804.7-83 2.1.0.00	2КП1	2930	1200	46,6
— 01	2КП2		1300	48,8
— 02	2КП3		1500	53,6
— 03	2КП4		1700	57,9
— 04	2КП5	3530	1300	48,8
— 05	2КП6		1500	53,6
— 06	2КП7		1700	57,9
— 07	2КП8	4130	1500	53,6
— 08	2КП9		1700	57,9
— 09	2КП10	4730		57,9
— 10	2КП11	5330		57,9
— 11	2КП12			78,3
— 12	2КП13			94,5

Формат	Зона	Поз	Обозначение	Наименование	Кол	Примечание
				Документация		
А4			ГОСТ 19804.7-83 1.1.1.00-СБ	Сборочный чертеж		
			Переменные данные	для исполнений		
				ГОСТ 19804.7-83 1.1.1.00		КП1
				Детали		
Б4		1	ГОСТ 19804.7-83 1.1.1.01	Ø12AIII; ГОСТ 5781-82; l=4990	4	4,4 кг
Б4		2	ГОСТ 19804.7-83 1.1.1.02	Ø5 BpI, ГОСТ 6727-80; l=17430	1	2,5 кг
				ГОСТ 19804.7-83 1.1.1.00-01		КП2
				Детали		
Б4		1	ГОСТ 19804.7-83 1.1.1.03	Ø14AIII; ГОСТ 5781-82; l=4990	4	6,0 кг
Б4		2	ГОСТ 19804.7-83 1.1.1.02	Ø5 BpI; ГОСТ 6727-80; l=17430	1	2,5 кг
				ГОСТ 19804.7-83 1.1.1.00-02		КП3
				Детали		
Б4		1	ГОСТ 19804.7-83 1.1.1.04	Ø12AIII; ГОСТ 5781-82; l=5490	4	4,9 кг
Б4		2	ГОСТ 19804.7-83 1.1.1.05	Ø5 BpI; ГОСТ 6727-80; l=18670	1	2,7 кг
				ГОСТ 19804.7-83 1.1.1.00-03		КП4
				Детали		
Б4		1	ГОСТ 19804.7-83 1.1.1.06	Ø14AIII; ГОСТ 5781-82, l=5490	4	6,6 кг
Б4		2	ГОСТ 19804.7-83 1.1.1.05	Ø5 BpI; ГОСТ 6727-80; l=18670	1	2,7 кг

ГОСТ 19804.7-83 1.1.1.00

Каркас пространственный КП (КП1 ÷ КП32)

Стадия	Лист	Листов
Р	1	6

Формат	Зона	Поз.	Обозначение	Наименование	Кол.	Примечание
				ГОСТ 19804.7-83 1.1.1.00-04		КП5
				Детали		
БЧ		1	ГОСТ 19804.7-83 1.1.1.07	⌀12 AIII; ГОСТ 5781-82; l=5990	4	5,3 кг
БЧ		2	ГОСТ 19804.7-83 1.1.1.08	⌀5 BpI; ГОСТ 6727-80; l=20480	1	3,0 кг
				ГОСТ 19804.7-83 1.1.1.00-05		КП6
				Детали		
БЧ		1	ГОСТ 19804.7-83 1.1.1.09	⌀14 AIII; ГОСТ 5781-82; l=5990	4	7,2 кг
БЧ		2	ГОСТ 19804.7-83 1.1.1.08	⌀5 BpI; ГОСТ 6727-80; l=20480	1	3,0 кг
				ГОСТ 19804.7-83 1.1.1.00-06		КП7
				Детали		
БЧ		1	ГОСТ 19804.7-83 1.1.1.10	⌀16 AIII; ГОСТ 5781-82; l=5990	4	8,7 кг
БЧ		2	ГОСТ 19804.7-83 1.1.1.05	⌀5 BpI; ГОСТ 6727-80; l=18670	1	2,7 кг
				ГОСТ 19804.7-83 1.1.1.00-07		КП8
				Детали		
БЧ		1	ГОСТ 19804.7-83 1.1.1.11	⌀16 AIII; ГОСТ 5781-82; l=5990	4	9,5 кг
БЧ		2	ГОСТ 19804.7-83 1.1.1.08	⌀5 BpI; ГОСТ 6727-80; l=20480	1	3,0 кг
				ГОСТ 19804.7-83 1.1.1.00-08		КП9
				Детали		
БЧ		1	ГОСТ 19804.7-83 1.1.1.12	⌀18 AIII; ГОСТ 5781-82; l=5990	4	11,0 кг
БЧ		2	ГОСТ 19804.7-83 1.1.1.05	⌀5 BpI; ГОСТ 6727-80; l=18670	1	2,7 кг
				ГОСТ 19804.7-83 1.1.1.00-09		КП10
				Детали		
БЧ		1	ГОСТ 19804.7-83 1.1.1.13	⌀18 AIII; ГОСТ 5781-82; l=5990	4	12,0 кг
БЧ		2	ГОСТ 19804.7-83 1.1.1.08	⌀5 BpI; ГОСТ 6727-80; l=20480	1	3,0 кг

Формат	Зона	Поз	Обозначение	Наименование	Кол.	Примечание
				ГОСТ 19804 7-83 1.1 1.00-10		КП11
				Детали		
БЧ		1	ГОСТ 19804 7-83 11.1 14	⌀20AIII; ГОСТ 5781-82; l=5990	4	14,8 кг
БЧ		2	ГОСТ 19804 7-83 111 08	⌀5 BpI; ГОСТ 6727-80, l=20480	1	3,0 кг
				ГОСТ 19804 7-83 111 00-11		КП12
				Детали		
БЧ		1	ГОСТ 19804 7-83 111 01	⌀12AIII, ГОСТ 5781-82, l=4990	4	4,4 кг
БЧ		2	ГОСТ 19804 7-83 11.1 15	⌀5 BpI, ГОСТ 6727-80, l=28840	1	4,2 кг
				ГОСТ 19804 7-83 111 00-12		КП13
				Детали		
БЧ		1	ГОСТ 19804 7-83 111 04	⌀12AIII; ГОСТ 5781-82, l=5490	4	4,9 кг
БЧ		2	ГОСТ 19804.7-83 1.1 1 16	⌀5 BpI, ГОСТ 6727-80; l=30850	1	4,4 кг
				ГОСТ 19804 7-83 111 00-13		КП14
				Детали		
БЧ		1	ГОСТ 19804 7-83 111 07	⌀12AIII, ГОСТ 5781-82, l=5990	4	5,3 кг
БЧ		2	ГОСТ 19804 7-83 111 17	⌀5BpI; ГОСТ 6727-80; l=33840	1	4,9 кг
				ГОСТ 19804 7-83 111 00-14		КП15
				Детали		
БЧ		1	ГОСТ 19804 7-83 111 18	⌀12AIII, ГОСТ 5781-82, l=6490	4	5,8 кг
БЧ		2	ГОСТ 19804 7-83 111.19	⌀5 BpI; ГОСТ 6727-80; l=35850	1	5,2 кг
				ГОСТ 19804 7-83 1.1 1.00-15		КП16
				Детали		
БЧ		1	ГОСТ 19804.7-83 111 20	⌀12AIII, ГОСТ 5781-82, l=6990	4	6,2 кг
БЧ		2	ГОСТ 19804 7-83 11.1 21	⌀5 BpI; ГОСТ 6727-80, l=38840	1	5,6 кг

ГОСТ 19804.7-83. 1.1.1.00

Лист 3

Формат	Зона	Поз	Обозначение	Наименование	Кол.	Примечание
				ГОСТ 19804.7-83 1.1.1.00-16		КП17
				Детали		
БЧ		1	ГОСТ 19804.7-83 1.1.1.22	Ø12 AIII; ГОСТ 5781-82; l=7490	4	6,7 кг
БЧ		2	ГОСТ 19804.7-83 1.1.1.23	Ø5 BpI; ГОСТ 6727-80; l=40850	1	5,9 кг
				ГОСТ 19804.7-83 1.1.1.00-17		КП18
				Детали		
БЧ		1	ГОСТ 19804.7-83 1.1.1.06	Ø14 AIII; ГОСТ 5781-82; l=5490	4	6,6 кг
БЧ		2	ГОСТ 19804.7-83 1.1.1.16	Ø5 BpI, ГОСТ 6727-80; l=30850	1	4,4 кг
				ГОСТ 19804.7-83 1.1.1.00-18		КП19
				Детали		
БЧ		1	ГОСТ 19804.7-83 1.1.1.09	Ø14 AIII, ГОСТ 5781-82; l=5990	4	7,2 кг
БЧ		2	ГОСТ 19804.7-83 1.1.1.17	Ø5 BpI; ГОСТ 6727-80; l=33840	1	4,9 кг
				ГОСТ 19804.7-83 1.1.1.00-19		КП20
				Детали		
БЧ		1	ГОСТ 19804.7-83 1.1.1.24	Ø14 AIII; ГОСТ 5781-82; l=6490	4	7,8 кг
БЧ		2	ГОСТ 19804.7-83 1.1.1.19	Ø5 BpI; ГОСТ 6727-80; l=33850	1	5,2 кг
				ГОСТ 19804.7-83 1.1.1.00-20		КП21
				Детали		
БЧ		1	ГОСТ 19804.7-83 1.1.1.25	Ø14 AIII; ГОСТ 5781-82; l=6990	4	8,4 кг
БЧ		2	ГОСТ 19804.7-83 1.1.1.21	Ø5 BpI; ГОСТ 6727-80; l=38840	1	5,6 кг
				ГОСТ 19804.7-83 1.1.1.00-21		КП22
				Детали		
БЧ		1	ГОСТ 19804.7-83 1.1.1.26	Ø14 AIII; ГОСТ 5781-82; l=7490	4	9,0 кг
БЧ		2	ГОСТ 19804.7-83 1.1.1.23	Ø5 BpI; ГОСТ 6727-80; l=40850	1	5,9 кг

Формат	Зона	Поз	Обозначение	Наименование	Кол	Прим чани
				ГОСТ 19804 7-83 1.1.00-22		КП 2
				Детали		
БЧ		1	ГОСТ 19804 7-83 1.1.1 10	Ø16 AIII, ГОСТ 5781-82; l = 5490	4	8,7 к
БЧ		2	ГОСТ 19804 7-83 1.1.1 16	Ø5 BpI, ГОСТ 6727-80, l = 30850	1	4,4 к
				ГОСТ 19804 7-83 1.1.00-23		КП 24
				Детали		
БЧ		1	ГОСТ 19804.7-83 1.1.1 11	Ø16 AIII, ГОСТ 5781-82, l = 5990	4	9,5 к
БЧ		2	ГОСТ 19804 7-83 1.1.1 17	Ø5 BpI; ГОСТ 6727-80; l = 33840	1	4,9 к
				ГОСТ 19804 7-83 1.1.00-24		КП25
				Детали		
БЧ		1	ГОСТ 19804 7-83 1.1.1 27	Ø16 AIII, ГОСТ 5781-82, l = 6490	4	10,2 к
БЧ		2	ГОСТ 19804 7-83 1.1.1 19	Ø5 BpI; ГОСТ 6727-80, l = 35850	1	5,2 к
				ГОСТ 19804 7-83 1.1.00-25		КП26
				Детали		
БЧ		1	ГОСТ 19804.7-83 1.1.1 28	Ø16 AIII, ГОСТ 5781-82, l = 6990	4	11,0 к
БЧ		2	ГОСТ 19804.7-83 1.1.1 21	Ø5 BpI, ГОСТ 6727-80, l = 38840	1	5,6 к
				ГОСТ 19804 7-83 1.1.00-26		КП27
				Детали		
БЧ		1	ГОСТ 19804 7-83 1.1.1 29	Ø16 AIII, ГОСТ 5781-82, l = 7490	4	11,8 к
БЧ		2	ГОСТ 19804.7-83 1.1.1 23	Ø5 BpI; ГОСТ 6727-80; l = 40850	1	5,9 к
				ГОСТ 19804 7-83 1.1.00 27		КП28
				Детали		
БЧ		1	ГОСТ 19804.7-83 1.1.1 30	Ø20 AIII; ГОСТ 5781-82; l = 6490	4	16,0
БЧ		2	ГОСТ 19804.7-83 1.1.1.19	Ø5 BpI; ГОСТ 6727-80; l = 35850	1	5,2 к

ГОСТ 19804.7-83 1.1.1.00

Формат	Зона	Поз	Обозначение	Наименование	Кол	Примечание
				ГОСТ 19804.7-83 1.1.1.00-28		КП29
				Детали		
БЧ		1	ГОСТ 19804.7-83 1.1.1.31	⌀20AIII; ГОСТ 5781-82, l=6990	4	17,2 кг
БЧ		2	ГОСТ 19804.7-83 1.1.1.21	⌀5 BpI; ГОСТ 6727-80; l=38840	1	5,6 кг
				ГОСТ 19804.7-83 1.1.1.00-29		КП30
				Детали		
БЧ		1	ГОСТ 19804.7-83 1.1.1.32	⌀20AIII, ГОСТ 5781-82; l=7490	4	18,5 кг
БЧ		2	ГОСТ 19804.7-83 1.1.1.23	⌀5 BpI, ГОСТ 6727-80; l=40850	1	6,3 кг
				ГОСТ 19804.7-83 1.1.1.00-30		КП31
				Детали		
БЧ		1	ГОСТ 19804.7-83 1.1.1.33	⌀25AIII; ГОСТ 5781-82; l=7490	4	28,8 кг
БЧ		2	ГОСТ 19804.7-83 1.1.1.34	⌀8AI ; ГОСТ 5781-82; l=40850	1	16,1 кг
				ГОСТ 19804.7-83 1.1.1.00-31		КП32
				Детали		
БЧ		1	ГОСТ 19804.7-83 1.1.1.35	⌀18AIII; ГОСТ 5781-82; l=7490	4	15,0 кг
БЧ		2	ГОСТ 19804.7-83 1.1.1.23	⌀5 BpI; ГОСТ 6727-80; l=40850	1	5,9 кг

	ГОСТ 19804.7-83 1.1.1.00	Лист 6

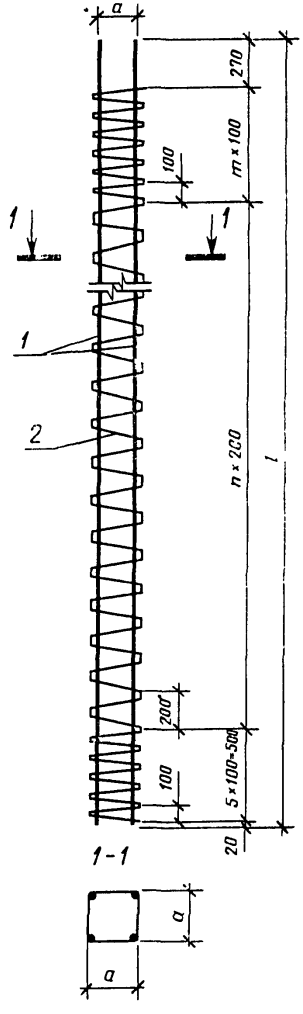

ГОСТ 19804.7-83 1.1.1. 00 СБ			
Каркас пространственный КП (КП1 ÷ КП32) Сборочный чертеж	Стадия	Масса	Масштаб
	Р	См. табл.	–
	Лист 1	Листов 3	

Обозначение	Марка	Размеры, мм		n	m	Масса, кг
		l	a			
ГОСТ 19804.7-83 1.1 1 00	КП1	4990	140	18	6	20,1
– 01	КП2	4990		18	6	26, 5
– 02	КП3	5490		21	5	22,3
– 03	КП4	5490		21	5	29,1
– 04	КП5	5990		23	6	24,2
– 05	КП6	5990		23	6	31,8
– 06	КП7	5490		21	5	37,5
– 07	КП8	5990		23	6	41,0
– 08	КП9	5490		21	5	46,7
– 09	КП10	5990		23	6	51,0
– 10	КП11	5990		23	6	62,2
– 11	КП12	4990	240	18	6	21,8
– 12	КП13	5490		21	5	24,0
– 13	КП14	5990		23	6	26,1
– 14	КП15	6490		26	5	28,4
– 15	КП16	6990		28	6	30,4
– 16	КП17	7490		31	5	32,7
– 17	КП18	5490		21	5	30,8
– 18	КП19	5990		23	6	33,7
– 19	КП20	6490		26	5	36,4
– 20	КП21	6990		28	6	39,2
– 21	КП22	7490		31	5	41,9
– 22	КП23	5490		21	5	39,2
– 23	КП24	5990		23	6	42,9
– 24	КП25	6490		26	5	46,0
– 25	КП26	6990		28	6	49,6

Обозначение	Марка	Размеры, мм		n	m	Масса, кг
		l	a			
ГОСТ 19804.7-83 1.1.1.00						
– 26	КП27	7490		31	6	53,1
– 27	КП28	6490		26	5	69,2
– 28	КП29	6990		28	6	74,4
– 29	КП30	7490	240	31	5	80,3
– 30	КП31	7490		31	5	131,3
– 31	КП32	7490		31	5	65,9

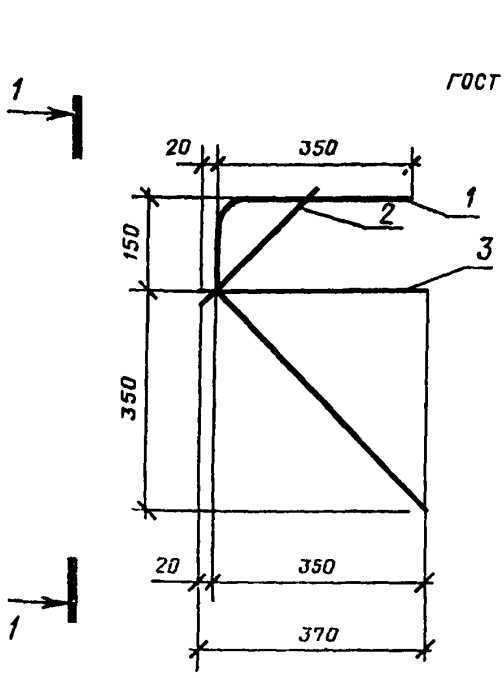

1-1
Для ГОСТ 19804 7-83 1 1 2 00, КР1



1-1
Для ГОСТ 19804 7 83 1 1 2 00-01 КР2 - зеркальное отражение КР1



Формат	Зона	Поз	Обозначение	Наименование	Кол	Примечание
				ГОСТ 19804 7-83 1 1 2 00		КР1, КР2
				Детали		
БЧ		1	ГОСТ 19804 7-83 1 1 2 01	Ф12А III, ГОСТ 5781-82, l=980	1	0,9 кг
БЧ		2	ГОСТ 19804 7-83 1 1 2 02	l=260	1	0,2 кг
БЧ		3	ГОСТ 19804 7-83 1 1 2 03	Ф5 Вр I, ГОСТ 6727-80, l=370	1	0,1 кг

ГОСТ 19804.7-83 1.1 2 00			
Каркас плоский КР (КР1, КР2)	Стадия	Масса	Масштаб
	Р	1,2	1 10
	Лист	Листов 1	

Формат	Зона	Поз	Обозначение	Наименование	Кол	Приме чание
				Документация		
А4			ГОСТ 19804 7-83 1 1 3 00СБ	Сборочный чертеж		
				Детали		
Бч		1	ГОСТ 19804 7-83 1 1 3 01	Ø5 Вр I, ГОСТ 6727-80, l=520	1	0,08 кг
Бч		2	ГОСТ 19804 7-83 1 1 3 02	l=340	1	0,05 кг
			Переменные данные	для исполнений.		
				ГОСТ 19804 7-83 1 1 3 00		1КР1
				Детали		
Бч		3	ГОСТ 19804 7-83 1.1 3 03	Ø16АIII, ГОСТ 5781-82, l=1310	1	2,1 кг
Бч		4	ГОСТ 19804 7-83 1 1.3 04	l=280	1	0,4 кг
				ГОСТ 19804 7-83 1 1 3 00-01		1КР2
				(то же, как для ГОСТ		
				19804.7-83 - 1.1.3 00)		
				ГОСТ 19804 7-83 1 1 3 00-02		1КР3
				Детали		
Бч		3	ГОСТ 19804.7-83 1 1.3 05	Ø12АIII, ГОСТ 5781-82; l=1310	1	1,2 кг
Бч		4	ГОСТ 19804.7-83, 1 1 3 06	l=280	1	0,2 кг
				ГОСТ 19804 7-83 1 1 3.00-03		1КР4
				(то же, как для -02)		

ГОСТ 19804.7-83 1.1.3.00

Каркас плоский 1КР (1КР1 – 1КР4)

Стадия	Лист	Листо
Р		1

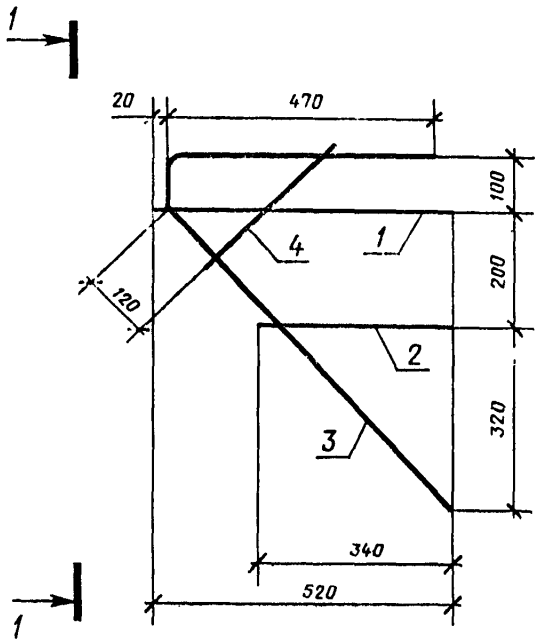

Рис 1
1-1



Рис 2
1-1



Обозначение	Марка	Рис.	Масса, кг
ГОСТ 19804.7-83 1.1.3.00	1КР1	1	2,6
-01	1КР2	2	
-02	1КР3	1	1,5
-03	1КР4	2	

ГОСТ 19804.7-83 1.1.3.00 СБ

Каркас плоский 1КР (1КР1 ÷ 1КР4) Сборочный чертеж

Стадия	Масса	Масштаб
Р	См табл.	1:10
Лист	Листов 1	

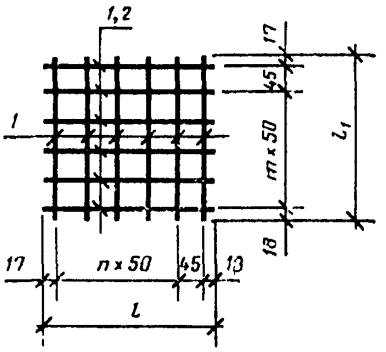

Обозначение	Марка	Размеры, мм				Масса, кг
		l	l_1	n	m	
ГОСТ 19804.7-83 1.1.4.00	С1	180	180	2	2	0,2
-01	С2	280	280	4	4	0,5
-02	С3	480	280	8	4	0,8

Формат			Обозначение	Наименование	Кол	Примечание
				ГОСТ 19804.7-83 1.1.4.00		С1
				Детали		
БЧ		1	ГОСТ 19804.7-83 1.1.4.01	Ø5 BpI; ГОСТ 6727-80; l=180	8	0,03кг
				ГОСТ 19804.7-83 1.1.4.00-01		С2
				Детали		
БЧ		1	ГОСТ 19804.7-83 1.1.4.02	Ø5 BpI; ГОСТ 6727-80; l=280	12	0,04кг
				ГОСТ 19804.7-83 1.1.4.00-02		С3
				Детали		
БЧ		1	ГОСТ 19804.7-83 1.1.4.02	Ø5 BpI; ГОСТ 6727-80; l=280	10	0,04кг
БЧ		2	ГОСТ 19804.7-83 1.1.4.03	Ø5 BpI; ГОСТ 6727-80; l=480	6	0,07кг

ГОСТ 19804.7-83 1.1.4.00

Сетка С (С1÷С3)	Стадия	Масса	Масштаб
	Р	См табл.	-
	Лист	Листов 1	

Формат	Зона	Поз	Обозначение	Наименование	Кол на исполнение ГОСТ 19804 7-83 1 1 5 00-										Примечание
					—	01	02	03	04	05					
				Документация											
А4			ГОСТ 19804 7-83 1 1 5 00 СБ	Сборочный чертеж											
				Детали											
Б4		1	ГОСТ 19804 7-83 1 1 5 01	-6×70, ГОСТ 103-76, l=180	4	4									0,6 кг
Б4			ГОСТ 19804 7-83 1 1 5 02	l=280			4	4	2	2					1,9 кг
Б4		2	ГОСТ 19804 7-83 1 1 5 03	-6×70, ГОСТ 103-76, l=480					2	2					1,6 кг
Б4		3	ГОСТ 19804 7-83 1 1 5 04	-12×80, ГОСТ 103-76, l=190	2										1,4 кг
Б4			ГОСТ 19804 7-83 1 1 5 05	l=290			2								2,2 кг
Б4			ГОСТ 19804 7-83 1 1 5 06	-16×80, ГОСТ 103-76, l=190		2									1,9 кг
Б4			ГОСТ 19804 7-83 1 1 5 07	-20×80, ГОСТ 103-76, l=290				2							3,6 кг
Б4			ГОСТ 19804 7-83 1 1 5 08	-12×110, ГОСТ 103-76, l=490					2						5,1 кг
Б4			ГОСТ 19804 7-83 1 1 5 09	-16×110, ГОСТ 103-76, l=490						2					6,8 кг
				Марка	МН1	МН2	МН3	МН4	МН5	МН6					

ГОСТ 19804 7-83 1.1.5 00

Изделие закладное МН (МН1 ÷ МН6)

Стадия	Лист	Листов
Р	—	1

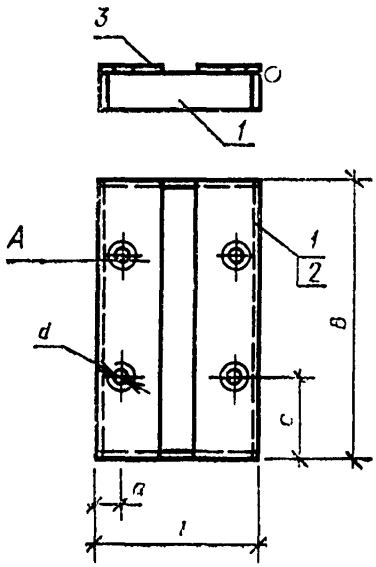

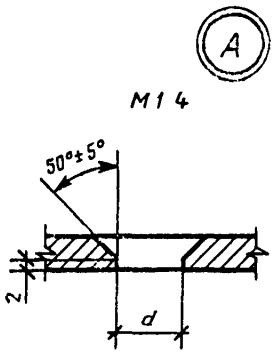

Обозначение	Марка	Размеры, мм					Масса, кг
		L	B	c	c	d	
ГОСТ 19804 7-83 1 1 5 00	МН1	192	192	36	36	20	5,2
-01	МН2			40	40	28	6,2
-02	МН3	292	292	36	36	20	8,0
-03	МН4			40	40	28	11,0
-04	МН5	292	492	36	136	20	15,0
-05	МН6			38	138	24	18,6

ГОСТ 19804 7-83 1.1 5 00 СБ

Изделие закладное МН (МН1 – МН6) Сборочный чертеж	Стадия	Масса	Масштаб
	Р	См табл	—
	Лист		Листов 1

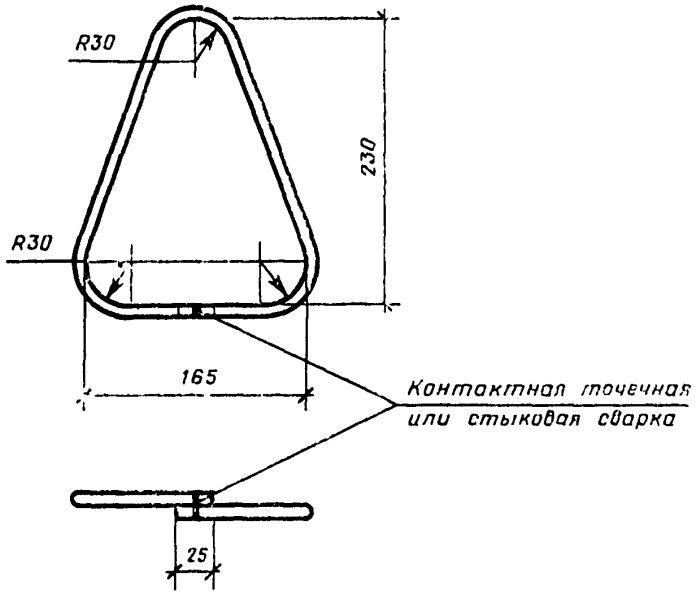

Обозначение	Марка	Диаметр, мм	Длина заготовки, мм	Масса, кг
ГОСТ 19804.7-83 1.1.6.00	М10-150	10 А I	700	0,4
-01	М12-150	12 А I	710	0,6

Петли приняты по серии 3.400-

ГОСТ 19804.7-83 1.1.6.00			
Петля подъемная (М10-150; М12-150)	Стадия	Масса	Масштаб
	Р	См. табл.	1:5
	Лист	Листов 1	

Ведомость расхода стали на элемент, кг

Таблица 1

Марка элемента	Изделия арматурные													Изделия закладные									Общий расход
	Арматура класса												Всего	Арматура класса			Прокат					Всего	
	A-I		A-III							Bp-I				A I									
	ГОСТ 5781-82									ГОСТ 6727-80				ГОСТ 5781-82			ГОСТ 103-76						
	Ф8	Итого	Ф12	Ф14	Ф16	Ф18	Ф20	Ф25	Итого	Ф5		Итого		Ф10	Ф12	Итого	δ=6	δ=12	δ=16	δ=20	Итого		
1СД 50 28 20-1			22,0						22,0	3,7		3,7	25,7	0,8		0,8	2,4	2,8			5,2	6,0	31,7
1СД 50 28 20-2			4,4	24,0					28,4	3,7		3,7	32,1	0,8		0,8	2,4	2,8			5,2	6,0	38,1
1СД 55 28 20-1																							
1СД 55 31 20-1			24,0						24,0	3,9		3,9	27,9	0,8		0,8	2,4	2,8			5,2	6,0	33,9
1СД 55 34 20-1																							

ГОСТ 19804.7-83 0.0.0. 00 ВМС

Ведомость расхода стали	Стадия	Лист	Листов
	Р	1	9

Продолжение табл. 1

Марка элемента	Изделия арматурные													Изделия закладные									Общий расход
	Арматура класса												Всего	Арматура класса			Прокат					Всего	
	А-I		А-III							Вр-I				А-I									
	ГОСТ 5781-82									ГОСТ 6727-80				ГОСТ 5781-82			ГОСТ 103-76						
	Ф8	Итого	Ф12	Ф14	Ф16	Ф18	Ф20	Ф25	Итого	Ф5		Итого		Ф10	Ф12	Итого	δ=6	δ=12	δ=16	δ=20	Итого		
1СД 55.28.20-2																							
1СД 55 31 20-2			4,4	26,4					30,8	3,9		3,9	34,7	0,8		0,8	2,4	2,8			5,2	6,0	40,7
1СД 55 34 20-2																							
1СД 55. 31 20-3																							
1СД 55 34 20-3			4,4		34,8				39,2	3,9		3,9	43,1	0,8		0,8	2,4	2,8			5,2	6,0	49,1
1СД 55 34 20-4			4,4			44,0			48,4	3,9		3,9	52,3	0,8		0,8	2,4		3,8		6,2	7,0	59,3
1СД 60 28 20-1																							
1СД 60 31 20-1			25,6						25,6	4,2		4,2	29,8	0,8		0,8	2,4	2,8			5,2	6,0	35,8
1СД 60 34 20-1																							
1СД 60. 37 20-1			25,6						25,6	4,2		4,2	29,8	0,8		0,8	2,4	2,8			5,2	6,0	35,8

Продолжение табл 1

Марка элемента	Изделия арматурные												Изделия закладные									Общий расход
	Арматура класса											Всего	Арматура класса			Прокат					Всего	
	А-I		А-III							Вр-I			А-I									
	ГОСТ 5781-82									ГОСТ 6727-80			ГОСТ 5781-82			ГОСТ 103-76						
	Ф8	Итого	Ф12	Ф14	Ф16	Ф18	Ф20	Ф25	Итого	Ф5		Итого	Ф10	Ф12	Итого	δ=6	δ=12	δ=16	δ=20	Итого		
1СД 60 28 20-2																						
1СД 60 31 20-2			4,4	28,8					33,2	4,2		4,2	37,4	0,8		0,8	2,4	2,8			5,2	6,0	43,4
1СД 60 34 20-2																						
1СД 60 37 20-2																						
1СД 60 31 20-3																						
1СД 60 34 20-3			4,4		38,0				42,4	4,0		4,0	46,4	0,8		0,8	2,4	2,8			5,2	6,0	52,4
1СД 60 37 20-3																						
1СД 60 34 20-4			4,4			48,0			52,4	4,2		4,2	56,6	0,8		0,8	2,4		3,0		6,2	7,0	63,6
1СД 60 37 20-4																						
1СД 60 37 20-5			4,4				59,2		63,6	4,2		4,2	67,8	0,8		0,8	2,4		3,8		6,2	7,0	74,8

Продолжение табл. 1

Марка элемента	Изделия арматурные													Изделия закладные									
	Арматура класса													Арматура класса			Прокат						
	A-I		A-III							Bp-I			Всего	A-I								Всего	Общий расход
	ГОСТ 5781-82									ГОСТ 6727-80				ГОСТ 5781-82			ГОСТ 103-76						
	ф8	Итого	ф12	ф14	ф16	ф18	ф20	ф25	Итого	ф5		Итого		ф10	ф12	Итого	δ=6	δ=12	δ=16	δ=20	Итого		
1СД 50 29 30-1			17,6		10,0				27,6	6,5		6,5	34,1	0,8		0,8	3,6	4,4			8,0	8,8	42,9
1СД 55 29 30-1																							
1СД 55 32 30-1			19,6		10,0				29,6	6,7		6,7	36,3	0,8		0,8	3,6	4,4			8,0	8,8	45,1
1СД 55 35 30-1																							
1СД 55 32 30-2																							
				26,4	10,0				36,4	6,7		6,7	43,1	0,8		0,8	3,6	4,4			8,0	8,8	51,9
1СД 55 35 30-2																							
1СД 55 35 30-3					44,6				44,8	6,7		6,7	51,5	0,8		0,8	3,6	4,4			8,0	8,8	60,3
1СД 60 29 30-1																							
1СД 60 32 30-1				21,2	10 0				31,2	7,2		7,2	38,4		1,2	1,2	3,6	4,4			8,0	9,2	47,6
1СД 60 35 30-1																							

ГОСТ 19804 7-33 000 00 ВМС

Лист 4

ГОСТ 19804 7—88 С 48

Продолжение табл. 1

Марка элемента	Изделия арматурные													Изделия закладные									Общий расход
	Арматура класса													Арматура класса			Прокат						
	A-I	A-III								Bp-I				A-I									
	ГОСТ 5781-82									ГОСТ 6727-80				ГОСТ 5781-82			ГОСТ 103-76						
	Ф8	Итого	Ф12	Ф14	Ф16	Ф18	Ф20	Ф25	Итого	Ф5		Итого	Всего	Ф10	Ф12	Итого	δ=6	δ=12	δ=16	δ=20	Итого	Всего	
1СД 60.32.30-2																							
1СД 60 35 30-2				28,8	10,0				38,8	7,2		7,2	46,0	1,2		1,2	3,6	4,4			8,0	9,2	55,2
1СД 60 35 30-3					48,0				48,0	7,2		7,2	55,2	1,2		1,2	3,6	4,4			8,0	9,2	64,4
1СД 65.29 30-1																							
1СД 65.32 30-1																							
1СД 65.35 30-1			23,2		10,0				33,2	7,5		7,5	40,7	1,2		1,2	3,6	4,4			8,0	9,2	49,9
1СД 65.41 30-1																							
1СД 65 32 30-2																							
1СД 65.35 30-2				31,2	10,0				41,2	7,5		7,5	48,7	1,2		1,2	3,6	4,4			8,0	9,2	57,9
1СД 65.41.30-2																							

Продолжение табл 1

Марка элемента	Изделия арматурные													Изделия закладные									Общий расход
	Арматура класса												Всего	Арматура класса			Прокат					Всего	
	A-I	A-III								Bp-I				A-I									
	ГОСТ 5781-82									ГОСТ 6727-80				ГОСТ 5781-82			ГОСТ 103-76						
	Ø8	Итого	Ø12	Ø14	Ø16	Ø18	Ø20	Ø25	Итого	Ø5		Итого		Ø10	Ø12	Итого	δ=6	δ=12	δ=16	δ=20	Итого		
1СД 65 35 30-3					50,8				50,8	7,5		7,5	58,3		1,2	1,2	3,6	4,4			8,0	9,2	67,5
1СД 65 41 30-3																							
1СД 65 41 30-4					10,0		64,0		74,0	7,5		7,5	81,5		1,2	1,2	3,6			7,2	10 8	12,0	93,5
1СД 70 29 30-1																							
1СД 70 32 30-1			24,8		10 0				34,8	7,9		7,9	42,7		1,2	1,2	3,6	4,4			8,0	9,2	51,9
1СД 70 35 30-1																							
1СД 70 41 30-1																							
1СД 70 32 30-2																							
1СД 70 35 30-2				33,6	10,0				43,6	7,9		7,9	51,5		1,2	1,2	3,6	4,4			8,0	9,2	60,7
1СД 70 41 30-2																							

ГОСТ 19804 7-83 000 00 ВМС

Лист 6

Продолжение табл 1

Марка элемента	Изделия арматурные													Изделия закладные									Общий расход
	Арматура класса												Всего	Арматура класса	Прокат							Всего	
	А-I	А-III								Вр-I				А-I									
	ГОСТ 5781-82									ГОСТ 6727-80				ГОСТ 5781-82	ГОСТ 103-76								
	Ф8	Итого	Ф12	Ф14	Ф16	Ф18	Ф20	Ф25	Итого	Ф5		Итого		Ф10	Ф12	Итого	δ=6	δ=12	δ=16	δ=20	Итого		
1СД 70 35 30-3					54,0				54,0	7,9		7,9	61,9		1,2	1,2	3,6	4,4			8,0	9,2	71,1
1СД 70 41 30-3																							
1СД 70 41 30-4					10,0		68,8		78,8	7,9		7,9	86,7		1,2	1,2	3,6			7,2	10,8	12,0	98,7
1СД 75 29 30-1																							
1СД 75 32 30-1																							
1СД 75 35 30-1			26,8		10,0				36,8	8,2		8,2	45,0		1,2	1,2	3,6	4,4			8,0	9,2	54,2
1СД 75 41 30-1																							
1СД 75 53 30-1																							
1СД 75 32. 30-2																							
1СД 75, 35 30-2				36,0	10,0				46,0	8,2		8,2	54,2		1,2	1,2	3,6	4,4			8,0	9,2	63,4
1СД 75 41 30-2																							
1СД 75 53 30-2																							

Продолжение табл 1

Марка элемента	Изделия арматурные													Изделия закладные									Общий расход
	Арматура класса												Всего	Арматура класса			Прокат					Всего	
	A-I		A-III							Bp-I				A-I									
	ГОСТ 5781-82									ГОСТ 6727-80				ГОСТ 5781-82			ГОСТ 103-76						
	Ø8	Итого	Ø12	Ø14	Ø16	Ø18	Ø20	Ø25	Итого	Ø5		Итого		Ø10	Ø12	Итого	δ=6	δ=12	δ=16	δ=20	Итого		
1СД 75.35.30-3																							
1СД 75.41.30-3					57,2				57,2	8,2		8,2	65,4		1,2	1,2	3,6	4,4			8,0	9,2	74,6
1СД 75 53 30-3																							
1СД 75 41 30-4																							
					10,0		74,0		84,0	8,6		8,6	92,6		1,2	1,2	3,6			7,2	10,8	12,0	104,6
1СД 75 53 30-4																							
1СД 75 53 30-5	16,1	16,1			10,0			115,2	125,2	2,3		2,3	143,6		1,2	1,2	3,6			7,2	10,8	12,0	155,6
2СД 50 29 30-1			23,2						23,2	7,4		7,4	30,6	0,8		0,8	5,0	10,2			15,2	16,0	46,6
2СД 55 29 30-1																							
			25,2						25,2	7,6		7,6	32,8	0,8		0,8	5,0	10,2			15,2	16,0	48,8
2СД 55 35 30-1																							

ГОСТ 19804.7-83 0.0.0.00 ВМС

Лист 8

Продолжение табл. 1

Марка элемента	Изделия арматурные												Изделия закладные									Общий расход
	Арматура класса											Всего	Арматура класса			Прокат					Всего	
	А-I	А-III								Вр-I			А-I									
	ГОСТ 5781-82									ГОСТ 6727-80			ГОСТ 5781-82			ГОСТ 103-76					
	Ø8	Итого	Ø12	Ø14	Ø16	Ø18	Ø20	Ø25	Итого	Ø5		Итого	Ø10	Ø12	Итого	δ=6	δ=12	δ=16	δ=20	Итого		
2СД 65 29. 30-1																						
2СД 65. 35 30-1			28,8						28,8	8,4		8,4	37,2		1,2	1,2	5,0	10,2			15,2	16,4	53,6
2СД 65 41 30-1																						
2СД 75 29. 30-1																						
2СД 75. 35 30-1																						
2СД 75 41. 30-1			32,4						32,4	9,1		9,1	41,5		1,2	1,2	5,0	10,2			15,2	16,4	57,9
2СД 75 47. 30-1																						
2СД 75 53. 30-1																						
2СД 75 53 30-2			5,6		47,2				52,8	9,1		9,1	61,9		1,2	1,2	5,0	10,2			15,2	16,4	78,3
2СД 75. 53. 30-3			5,6			60,0			65,6	9,1		9,1	74,7		1,2	1,2	5,0		13,6		18,6	19,8	94,5

gost.e-ecolog.ru