

ГОСУДАРСТВЕННЫЙ СТАНДАРТ
СОЮЗА ССР

ПЛИТЫ ПОДОКОННЫЕ ЖЕЛЕЗОБЕТОННЫЕ ДЛЯ ПРОИЗВОДСТВЕННЫХ ЗДАНИЙ

КОНСТРУКЦИЯ И РАЗМЕРЫ

ГОСТ 8484—82

Издание официальное

ГОСУДАРСТВЕННЫЙ КОМИТЕТ СССР ПО ДЕЛАМ СТРОИТЕЛЬСТВА
Москва

gost.e-ecolog.ru

ГОСУДАРСТВЕННЫЙ СТАНДАРТ СОЮЗА ССР

ПЛИТЫ ПОДОКОННЫЕ ЖЕЛЕЗОБЕТОННЫЕ ДЛЯ ПРОИЗВОДСТВЕННЫХ ЗДАНИЙ

КОНСТРУКЦИЯ И РАЗМЕРЫ

ГОСТ 8484—82

Издание официальное

МОСКВА — 1983

РАЗРАБОТАН Центральным научно-исследовательским и проектно-экспериментальным институтом промышленных зданий и сооружений (ЦНИИпромзданий) Госстроя СССР

ИСПОЛНИТЕЛИ

Ц. Б. Абрамович (руководитель темы); Г. М. Смилянский, канд. техн. наук; В. А. Хвостов

ВНЕСЕН Центральным научно-исследовательским и проектно-экспериментальным институтом промышленных зданий и сооружений (ЦНИИпромзданий) Госстроя СССР

Директор Ю. Н. Хромец

УТВЕРЖДЕН И ВВЕДЕН В ДЕЙСТВИЕ Постановлением Государственного комитета СССР по делам строительства от 30 июля 1982 г. № 197

© Издательство стандартов, 1983

УДК 691.328-41:006.354 Группа Ж33

ГОСУДАРСТВЕННЫЙ СТАНДАРТ СОЮЗА ССР

ПЛИТЫ ПОДОКОННЫЕ ЖЕЛЕЗОБЕТОННЫЕ ДЛЯ ПРОИЗВОДСТВЕННЫХ ЗДАНИЙ

Конструкция и размеры

Reinforced concrete window boards for production buildings. Design and dimensions

ГОСТ 8484—82

Взамен ГОСТ 8484—71 кроме типов и основных размеров плит

ОКП 58 9420

Постановлением Государственного комитета СССР по делам строительства от 30 июля 1982 г. № 197 срок введения установлен

с 01.07.83

Несоблюдение стандарта преследуется по закону

1. Настоящий стандарт распространяется на подоконные железобетонные плиты (далее — плиты), предназначаемые для применения в оконных проемах стен производственных зданий, и устанавливает конструкцию и размеры плит.

2. Плиты должны удовлетворять требованиям ГОСТ 6785—80 и настоящего стандарта.

3. Конструкция и размеры плит должны приниматься в соответствии с рабочей документацией, приведенной в обязательном приложении 1.

4. Изготовление арматурных сеток следует производить контактной точечной сваркой в соответствии с требованиями ГОСТ 14098—68, ГОСТ 10922—75 и СН 393—78.

Дуговая сварка крестообразных соединений не допускается.

5. Толщина защитного слоя бетона для арматурных сеток обеспечивается фиксаторами из бетона, пластмассы или других неметаллических материалов.

6. Примеры расположения подоконных плит в оконных проемах стен из железобетонных панелей, блоков, кирпича и трехслойных металлических панелей с утеплителем из пенополиуретана приведены в справочном приложении 2.

Издание официальное Перепечатка воспрещена

ПРИЛОЖЕНИЕ 1
Обязательное

Марка плиты		Масса арматурной проволоки класса Вр I по ТУ14-4-659-75 Ø 3мм, кг
изготовляемой из тяжелого бетона	изготовляемой из силикатного бетона	
ПО 8.20.35-Т	ПО 8.20.35-С	0,2
ПО 8.25 35-Т	ПО 8.25.35-С	0,3
ПО 12.15 35-Т	ПО 12.15.35-С	0,3
ПО 12.20 35-Т	ПО 12.20.35-С	0,3
ПО 12 25.35-Т	ПО 12.25.35-С	0,3
ПО 12.30 35-Т	ПО 12.30.35-С	0,3
ПО 12 40 35-Т	ПО 12.40.35-С	0,5
ПО 12 50.35-Т	ПО 12.50.35-С	0,6
ПО 18 15. 35-Т	ПО 18.15. 35-С	0,3
ПО 18.20. 35-Т	ПО 18.20 35-С	0,3
ПО 18 25. 35-Т	ПО 18.25 35-С	0,5
ПО 18.30. 35-Т	ПО 18.30 35-С	0,5
ПО 18.40. 35-Т	ПО 18 40.35-С	0,7
ПО 18.50. 35-Т	ПО 18.50 35-С	0,8
ПО 20.15 35-Т	ПО 2015. 35-С	0,4
ПО 20.20. 35-Т	ПО 20.20 35-С	0,4
ПО 20.25. 35-Т	ПО 20.25 35-С	0,4
ПО 20.30. 35-Т	ПО 20.30.35-С	0,5
ПО 3 10. 35-Т	ПО 3 10. 35-С	0,2
ПО 3 15. 35-Т	ПО 3.15 35-С	0,2
ПО 3. 20. 35-Т	ПО 3. 20.35-С	0,2
ПО 5. 10. 35-Т	ПО 5. 10.35-С	0,2
ПО 5. 15. 35-Т	ПО 5. 15. 35-С	0,2
ПО 5. 20. 35-Т	ПО 5. 20.35-С	0,2

1. Цифровые индексы в марках плит обозначают соответственно размеры плит: длину в дм, ширину в см и толщину в мм.

2 Марки плит даны без указания вида лицевой поверхности

ГОСТ 8484-82. 000 РС

Подоконные плиты
Расход стали

Стадия	Лист	Листов
Р	—	1

Формат	Зона	Поз.	Обозначение	Наименование	Кол. на исполнение ГОСТ 8484-82.100-										Примечание
					—	01	02	03	04	05	06	07	08	09	
				Документация											
			ГОСТ 8484-82.000 РС	Расход стали											
			ГОСТ 8484-82 100 СБ	Сборочный чертеж											
				Сборочные единицы											
А4		1	ГОСТ 8484-82.110	Сетка арматурная	1										
			— 01			1									
			— 02				1								
			— 03					1							
			— 04						1						
			— 05							1					
			— 06								1				
			— 07									1			
			— 08										1		
			— 09											1	
		2		Материал бетон М200, м³	0,006	0,007	0,006	0,008	0,011	0,013	0,017	0,021	0,009	0,013	

ГОСТ 8484-82.100

Подоконная плита
Спецификация

Стадия	Лист	Листов
Р	1	3

Формат	Зона	Поз	Обозначение	Наименование	Кол. на исполнение ГОСТ 8484-82.100-										Примечание
					10	11	12	13	14	15	16	17	18	19	
				Документация											
			ГОСТ 8484-82.000 РС	Расход стали											
			ГОСТ 8484-82.100 СБ	Сборочный чертеж											
				Сборочные единицы											
А4		1	ГОСТ 8484-82.110 — 10	Сетка арматурная	1										
			— 11			1									
			— 12				1								
			— 13					1							
			— 14						1						
			— 15							1					
			— 16								1				
			— 17									1			
			— 18										1		
			— 19											1	
				Материал											
		2		Бетон М200, м³	0,016	0,019	0,025	0,032	0,011	0,014	0,018	0,021	0,001	0,002	

Формат	Зона	Поз.	Обозначение	Наименование	Кол. на исполнение ГОСТ 8484-82.100-										Примечание
					20	21	22	23							
				Документация											
			ГОСТ 8484-82.000 РС	Расход стали											
			ГОСТ 8484-82 100 СБ	Сборочный чертеж											
				Сборочные единицы											
А4		1	ГОСТ 8484-82.110 – 20	Сетка арматурная	1										
			– 21			1									
			– 22				1								
			– 23					1							
				Материал											
		2		Бетон М200, м³	0,002	0,002	0,003	0,004							

ГОСТ 8484-82.100

Лист 3

Рис 1

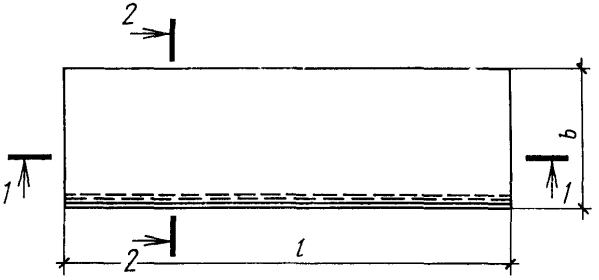

2 – 2
(к рис 1)

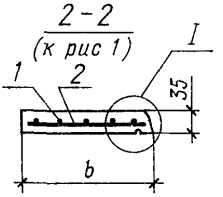

1 – 1

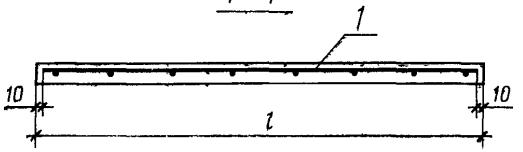

I

Технологический уклон

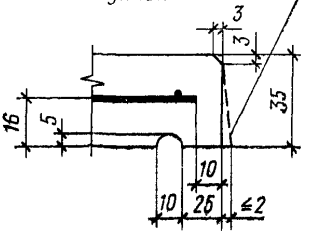

Рис. 2
остальное см. рис. 1

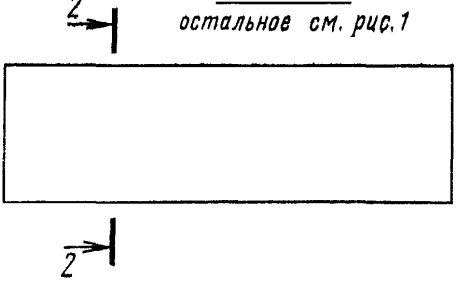

2 – 2
(к рис. 2)

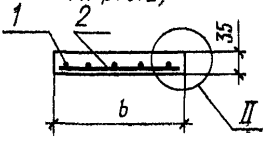

II

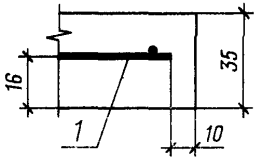

ГОСТ 8484-82. 100 СБ			
Подоконная плита	Стадия	Масса	Масштаб
	Р	См. табл.	—
	Лист 1	Листов 2	

Обозначение	Марка	Рис.	Размеры, мм		Справочная масса плиты, кг
			l	b	
ГОСТ 8484 - 82. 100	ПО 8. 20. 35	1	820	200	14
- 01	ПО 8. 25. 35			250	18
- 02	ПО 12. 15. 35		1210	150	16
- 03	ПО 12. 20. 35			200	21
- 04	ПО 12. 25. 35			250	26
- 05	ПО 12. 30. 35			300	32
- 06	ПО 12. 40. 35			400	42
- 07	ПО 12. 50. 35			500	53
- 08	ПО 18. 15. 35		1820	150	24
- 09	ПО 18. 20. 35			200	32
- 10	ПО 18. 25. 35			250	40
- 11	ПО 18. 30. 35			300	48
- 12	ПО 18. 40. 35			400	63
- 13	ПО 18. 50. 35			500	80
- 14	ПО. 20. 15. 35		2020	150	26
- 15	ПО 20. 20. 35			200	35
- 16	ПО 20. 25. 35			250	44
- 17	ПО 20. 30. 35			300	53
- 18	ПО 3. 10. 35	2	300	100	3
- 19	ПО 3. 15. 35			150	4
- 20	ПО 3. 20. 35			200	5
- 21	ПО 5. 10. 35		500	100	4
- 22	ПО 5. 15. 35			150	7
- 23	ПО 5. 20. 35			200	9

1. Подоконные плиты ПО3 и ПО5 (рис.2) устанавливать в зазоре между колонной и окном при ленточном остеклении, а также между колонной и стеной при стенах из металлических панелей.
2. Марки плит даны без указания вида лицевой поверхности и типа бетона

Формат	Зона	Поз	Обозначение	Наименование	Кол	Примечание
				ГОСТ 8484-82.110		
Б4		1	ГОСТ 8484-82.111	Ф3 ВрI; ТУ14-4-659-75; l=800	2	0,1 кг
Б4		2	ГОСТ 8484-82.112	Ф3 ВрI; ТУ14-4-659-75, l=180	4	0,1 кг
				ГОСТ 8484-82.110-01		
Б4		1	ГОСТ 8484-82.111	Ф3 ВрI; ТУ14-4-659-75; l=800	3	0,2 кг
Б4		2	ГОСТ 8484-82.112-01	То же l=230	4	0,1 кг
				ГОСТ 8484-82.110-02		
Б4		1	ГОСТ 8484-82 111-01	Ф3 ВрI; ТУ14-4-659-75; l=1190	2	0,2 кг
Б4		2	ГОСТ 8484-82 112-02	То же l=130	6	0,1 кг
				ГОСТ 8484-82.110-03		
Б4		1	ГОСТ 8484-82.111-01	Ф3 ВрI; ТУ14-4-659-75, l=1190	2	0,2 кг
Б4		2	ГОСТ 8484-82 112	То же l=180	6	0,1 кг
				ГОСТ 8484-82.110-04		
Б4		1	ГОСТ 8484-82.111-01	Ф3 ВрI; ТУ14-4-659-75; l=1190	3	0,2 кг
Б4		2	ГОСТ 8484-82 112-01	То же l=230	6	0,1 кг
				ГОСТ 8484-82.110-05		
Б4		1	ГОСТ 8484-82 111-01	Ф3 ВрI; ТУ14-4-659-75; l=1190	3	0,2 кг
Б4		2	ГОСТ 8484-82 112-03	То же l=280	6	0,1 кг
				ГОСТ 8484-82.110-06		
Б4		1	ГОСТ 8484-82.111-01	Ф3 ВрI; ТУ14-4-659-75; l=1190	4	0,3 кг
Б4		2	ГОСТ 8484-82 112-04	То же l=380	6	0,2 кг
				ГОСТ 8484-82.110-07		
Б4		1	ГОСТ 8484-82 111-01	Ф3 ВрI, ТУ14-4-659-75; l=1190	5	0,4 кг
Б4		2	ГОСТ 8484-82.112-05	То же l=480	6	0,2 кг

ГОСТ 8484-82.110

Сетка арматурная
Спецификация

Стадия	Лист	Листов
Р	1	3

Формат	Зона	Поз.	Обозначение	Наименование	Кол.	Примечание
				ГОСТ 8484-82.110-08		
Б4		1	ГОСТ 8484-82.111-02	Ø3 ВрI; ТУ14-4-659-75; l=1800	2	0,2 кг
Б4		2	ГОСТ 8484-82.112-02	То же l=130	8	0,1 кг
				ГОСТ 8484-82.110-09		
Б4		1	ГОСТ 8484-82 111-02	Ø3ВрI; ТУ14-4-659-75; l=1800	2	0,2 кг
Б4		2	ГОСТ 8484-82.112	То же l=180	8	0,1 кг
				ГОСТ 8484-82.110-10		
Б4		1	ГОСТ 8484-82 111-02	Ø3ВрI, ТУ14-4-659-75, l=1800	3	0,3 кг
Б4		2	ГОСТ 8484-82 112-01	То же l=230	8	0,1 кг
				ГОСТ 8484-82 110-11		
Б4		1	ГОСТ 8484-82.111-02	Ø3 ВрI; ТУ14-4-659-75, l=1800	3	0,3 кг
Б4		2	ГОСТ 8484-82.112-03	То же l=280	8	0,1 кг
				ГОСТ 8484-82.110-12		
Б4		1	ГОСТ 8484-82 111-02	Ø3 ВрI; ТУ14-4-659-75, l=1800	4	0,4 кг
Б4		2.	ГОСТ 8484-82.112-04	То же l=380	8	0,2 кг
				ГОСТ 8484-82.110-13		
Б4		1	ГОСТ 8484-82 111-02	Ø3 ВрI; ТУ14-4-659-75, l=1800	5	0,5 кг
Б4		2	ГОСТ 8484-82.112-05	То же l=480	8	0,2 кг
				ГОСТ 8484-82.110-14		
Б4		1	ГОСТ 8484-82.111-03	Ø3 ВрI; ТУ14-4-659-75, l=2000	2	0,2 кг
Б4		2	ГОСТ 8484-82 112-02	То же l=130	9	0,1 кг
				ГОСТ 8484-82 110-15		
Б4		1	ГОСТ 8484-82 111-03	Ø3 ВрI, ТУ14-4-659-75; l=2000	2	0,2 кг
Б4		2	ГОСТ 8484-82 112	То же l=180	9	0,1 кг
				ГОСТ 8484-82.110-16		
Б4		1	ГОСТ 8484-82 111-03	Ø3 ВрI; ТУ14-4-659-75, l=2000	3	0,3 кг
Б4		2	ГОСТ 8484-82 112-01	То же l=230	9	0,1 кг

Формат	Зона	Поз.	Обозначение	Наименование	Кол.	Примечание
				ГОСТ 8484-82.110-17		
Б.Ч		1	ГОСТ 8484-82.111-03	Ø3 Вр I; ТУ14-4-659-75; l=2000	3	0,3 кг
Б.Ч.		2	ГОСТ 8484-82.112-03	То же l=280	9	0,1 кг
				ГОСТ 8484-82.110-18		
Б.Ч		1	ГОСТ 8484-82.111-04	Ø3 Вр I; ТУ14-4-659-75; l=290	2	0,1 кг
Б.Ч		2	ГОСТ 8484-82.112-07	То же l=90	2	0,1 кг
				ГОСТ 8484-82.110-19		
Б.Ч.		1	ГОСТ 8484-82.111-04	Ø3 Вр I; ТУ14-4-659-75; l=290	2	0,1 кг
Б.Ч.		2	ГОСТ 8484-82.112-06	То же l=140	2	0,1 кг
				ГОСТ 8484-82.110-20		
Б.Ч.		1	ГОСТ 8484-82.111-04	Ø3 Вр I; ТУ14-4-659-75; l=290	2	0,1 кг
Б.Ч.		2	ГОСТ 8484-82.112	То же l=180	2	0,1 кг
				ГОСТ 8484-82.110-21		
Б.Ч.		1	ГОСТ 8484-82.111-05	Ø3 Вр I; ТУ14-4-659-75; l=480	2	0,1 кг
Б.Ч.		2	ГОСТ 8484-82.112-07	То же l=90	3	0,1 кг
				ГОСТ 8484-82.110-22		
Б.Ч.		1	ГОСТ 8484-82.111-05	Ø3 Вр I; ТУ14-4-659-75; l=480	2	0,1 кг
Б.Ч.		2	ГОСТ 8484-82.112-06	То же l=140	3	0,1 кг
				ГОСТ 8484-82.110-23		
Б.Ч.		1	ГОСТ 8484-82.111-05	Ø3 Вр I; ТУ14-4-659-75; l=480	2	0,1 кг
Б.Ч.		2	ГОСТ 8484-82.112	То же l=180	3	0,1 кг

Рис. 1

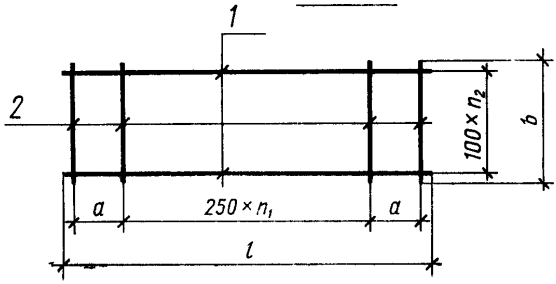

Рис. 2

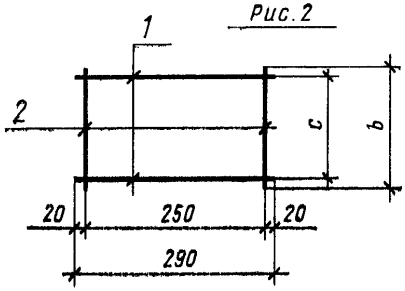

Рис. 3

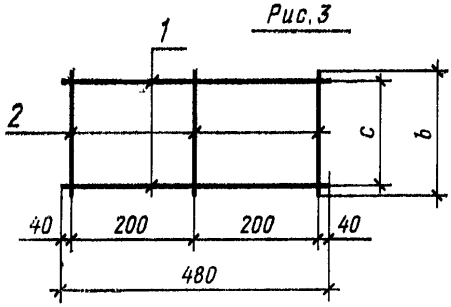

ГОСТ 8484-82. 110 СБ			
Сетка арматурная	Стадия	Масса	Масштаб
	Р	См. таблицу	—
	Лист 1	Листов 2	

Обозначение	Размеры, мм				n_1	n_2	Рис.	Масса, кг
	l	a	b	c				
ГОСТ 8484-82.110	800	250	180		1	1	1	0,2
-01			230			2		0,3
-02	1190	200	130		3	1		0,3
-03			180					0,3
-04			230			2		0,3
-05			280					0,3
-06			380			3		0,5
-07			480			4		0,6
-08	1800	250	130		5	1		0,3
-09			180					0,3
-10			230			2		0,4
-11			280					0,4
-12			380			3		0,6
-13			480			4		0,7
-14	2000	200	130		6	1		0,3
-15			180					0,3
-16			230			2		0,4
-17			280					0,4
-18	—	—	90	50	—	—	2	0,2
-19			140	100				0,2
-20			180	150				0,2
-21			90	50			3	0,2
-22			140	100				0,2
-23			180	150				0,2

ПРИЛОЖЕНИЕ 2
Справочное

СХЕМА УСТАНОВКИ ПОДОКОННЫХ ПЛИТ В ПЛАНЕ

а) Стены из железобетонных панелей, блоков и кирпича при ширине оконного проема:

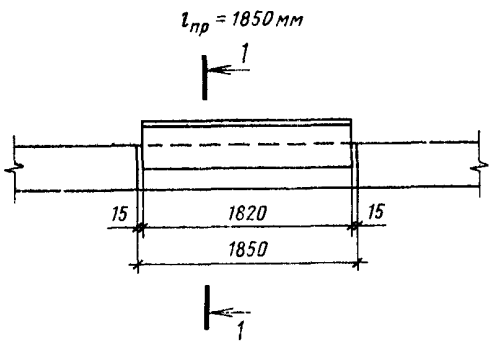

Черт. 1

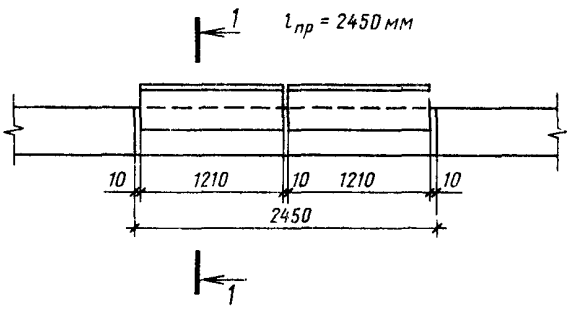

Черт. 2

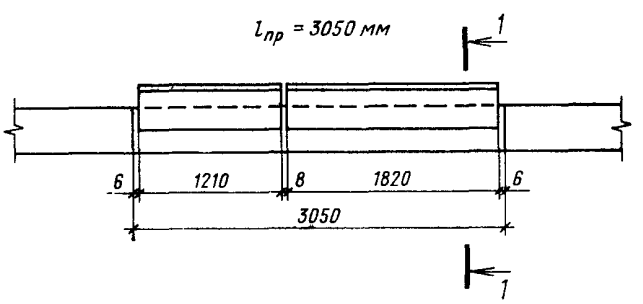

Черт. 3

1. Заполнение проемов условно не показано.
2. Сечение *I — I* см. на черт. 9.

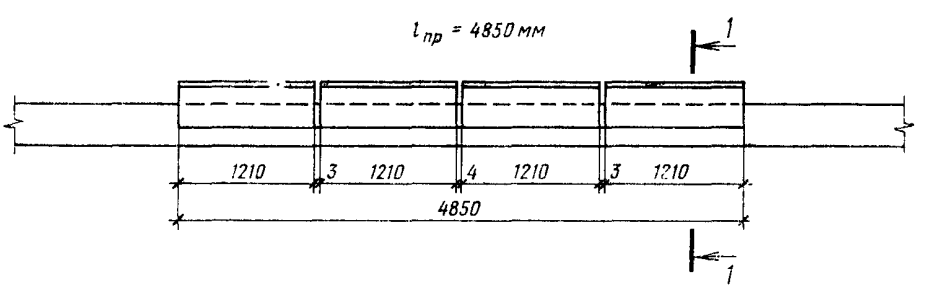

Черт. 4

Ленточное остекление

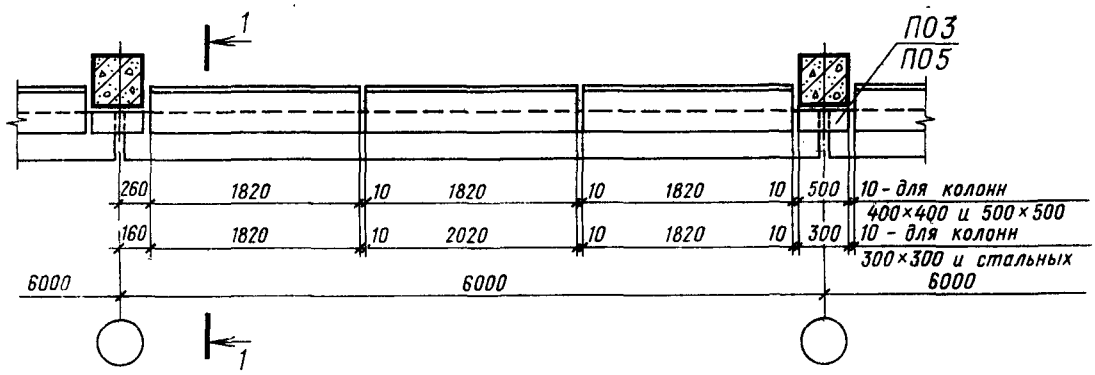

Черт. 5

1. Заполнение проемов условно не показано.
2. Сечение *1 — 1* см. на черт. 9.

б) Стены из трехслойных металлических панелей с утеплителем из пенополиуретана с опиранием их на цокольные железобетонные панели при ширине оконного проема:

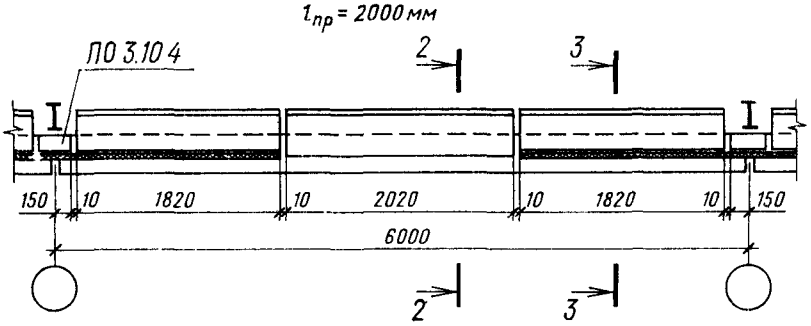

Черт. 6

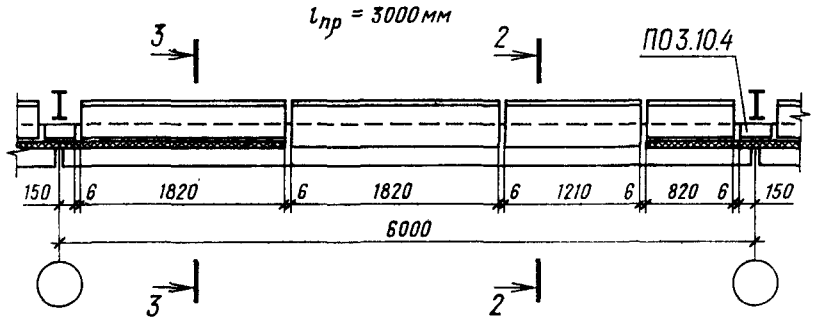

Черт. 7

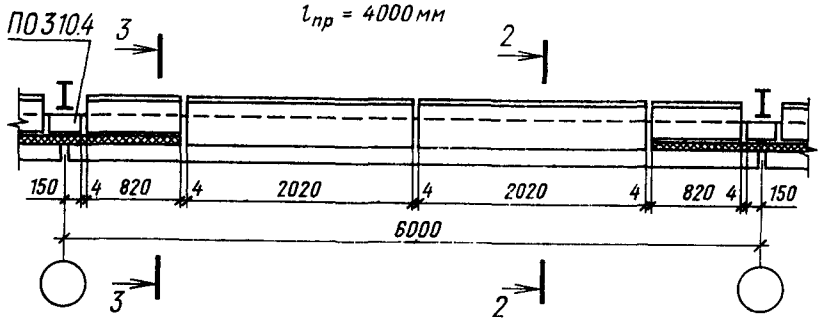

Черт. 8

Сечения *2—2* и *3—3* см на черт. 10 и 11.

1—1

Рис. 1
Окна с переплетами из одинарных стальных труб

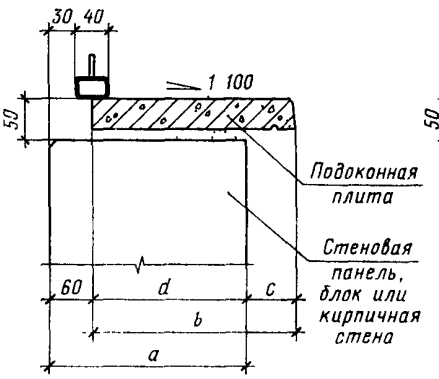

Рис. 3
Окна с переплетами из спаренных стальных труб

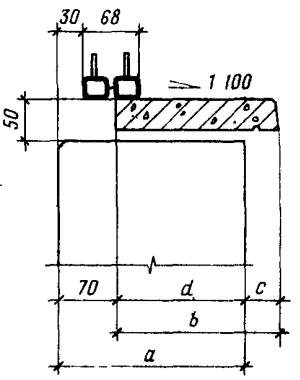

Рис. 2
Окна с переплетами из одинарных стальных труб

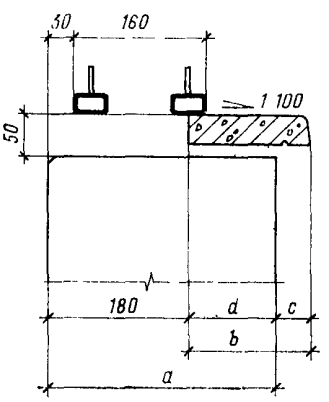

Рис. 4
Окна с деревянными переплетами

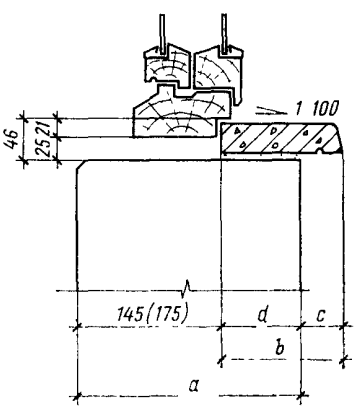

Черт 9

1. Значения буквенных размеров см. в табл. 1.
2. Размер в скобках на рис. 4 для ширины брусков коробки 124 мм.

К сечению *1 — 1*

Таблица 1

Размеры в мм

Рис.	Вид остекления	*a*	*b*	*c*	*d*	Примечание
1	Одинарное	200	250	110	140	—
		250	300	110	190	
2	Двойное	250	150	80	70*	—
		300	200	80	120	
		380	300	100	200	
		400	300	80	220	
		500	400	80	320	
		510	400	70	330	
		640	500	40	460	
3	Одинарное или двойное	200	200	70	130	—
		250	250	70	180	
		300	300	70	230	
		380	400	90	310	
		400	400	70	330	
		500	500	70	430	
		510	500	60	440	
4	Одинарное или двойное	250	200	95	105	Для окон с шириной брусков коробки 94 мм
		300	250	95	155	
		380	300	65	235	
		400	300	45	255	
		500	500	145	355	
		510	500	135	365	
		250	150	75	75*	Для окон с шириной брусков коробки 124 мм
		300	200	75	125	
		380	300	95	205	
		400	300	75	225	
		500	400	65	335	
		510	400	65	335	
		640	500	35	465	

* В местах стыков подоконных плит предусматриваются кронштейны по чертежам узлов окон.

2–2

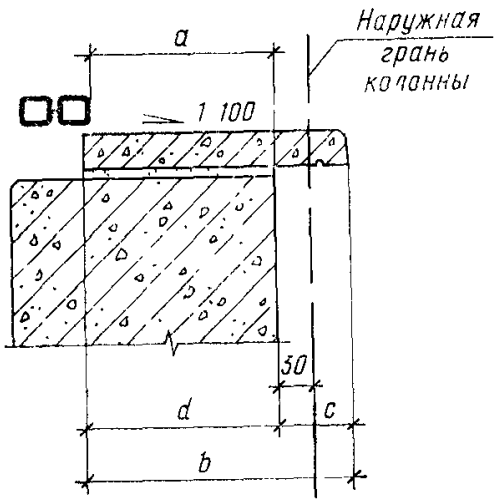

Черт. 10

К сечению *2 — 2*

Таблица 2

мм

Толщина панелей	*a*	*b*	*c*	*d*
46,6	128,6	200	60	140
		250	110	
61,6	143,6	250	80	170
81,6	163,6	250	70	180
91,6	173,6	250	60	190
50	132	250	90	160
80	162	250	70	180
100	182	300	95	205

3–3

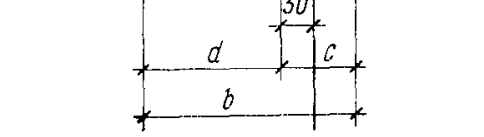

Черт. 11

К сечению *3 — 3*

Таблица 3

мм

Толщина панелей	*b*	*c*	*d*
46,6	200	60	140
	250	110	
61,6	200	80	120
91,6	200	60	140
81,6	200	70	130
50	200	90	110
80	200	70	130
100	200	95	105

Редактор *В. П. Огурцов*
Технический редактор *Л. Я. Митрофанова*
Корректор *А. С. Черноусова*

Сдано в наб. 01.12.82 Подп. в печ. 11.02.83 2,5 п. л. 1,92 уч.-изд. л. Тир. 40000 Цена 10 коп.

Ордена «Знак Почета» Издательство стандартов, 123557, Москва, Новопресненский пер., 3.
Калужская типография стандартов, ул. Московская, 256. Зак. 3168

Цена 10 коп.

Величина	Единица		
	Наименование	Обозначение	
		международное	русское
ОСНОВНЫЕ ЕДИНИЦЫ СИ			
Длина	метр	m	м
Масса	килограмм	kg	кг
Время	секунда	s	с
Сила электрического тока	ампер	A	А
Термодинамическая температура	кельвин	K	К
Количество вещества	моль	mo	моль
Сила света	кандела	cd	кд
ДОПОЛНИТЕЛЬНЫЕ ЕДИНИЦЫ СИ			
Плоский угол	радиан	rad	рад
Телесный угол	стерадиан	sr	ср

ПРОИЗВОДНЫЕ ЕДИНИЦЫ СИ, ИМЕЮЩИЕ СПЕЦИАЛЬНЫЕ НАИМЕНОВАНИЯ

Величина	Единица			Выражение через основные и дополнительные единицы СИ
	Наименование	Обозначение		
		международное	русское	
Частота	герц	Hz	Гц	$с^{-1}$
Сила	ньютон	N	Н	$м \cdot кг \cdot с^{-2}$
Давление	паскаль	Pa	Па	$м^{-1} \cdot кг \cdot с^{-2}$
Энергия	джоуль	J	Дж	$м^2 \cdot кг \cdot с^{-2}$
Мощность	ватт	W	Вт	$м^2 \cdot кг \cdot с^{-3}$
Количество электричества	кулон	C	Кл	с А
Электрическое напряжение	вольт	V	В	$м^2 \cdot кг \cdot с^{-3} \cdot А^{-1}$
Электрическая емкость	фарад	F	Ф	$м^{-2} \cdot кг^{-1} \cdot с^4 \cdot А^2$
Электрическое сопротивление	ом	Ω	Ом	$м^2 \cdot кг \cdot с^{-3} \cdot А^{-2}$
Электрическая проводимость	сименс	S	См	$м^{-2} \cdot кг^{-1} \cdot с^3 \cdot А^2$
Поток магнитной индукции	вебер	Wb	Вб	$м^2 \cdot кг \cdot с^{-2} \cdot А^{-1}$
Магнитная индукция	тесла	T	Тл	$кг \cdot с^{-2} \cdot А^{-1}$
Индуктивность	генри	H	Гн	$м^2 \cdot кг \cdot с^{-2} \cdot А^{-2}$
Световой поток	люмен	lm	лм	кд · ср
Освещенность	люкс	lx	лк	$м^{-2} \cdot кд \cdot ср$
Активность радионуклида	беккерель	Bq	Бк	$с^{-1}$
Поглощенная доза ионизирующего излучения	грэй	Gy	Гр	$м^2 \cdot с^{-2}$
Эквивалентная доза излучения	зиверт	Sv	Зв	$м^2 \cdot с^{-2}$

gost.e-ecolog.ru