	УСТОИ И ПРОМЕЖУТОЧНЫЕ ОПОРЫ ПОД ПРОЛЕТНЫЕ СТРОЕНИЯ ДЛИНОЙ 12, 15, 18, 24 и 33 м ДЛЯ АВТОДОРОЖНЫХ МОСТОВ ПОД НАГРУЗКУ ОТ АВТОМОБИЛЕЙ - САМОСВАЛОВ БелАЗ-548	ПАСПОРТ ТИПОВЫЕ КОНСТРУКЦИИ СЕРИЯ 3.503-49, ВЫП.0 УДК 624.21.09-164
ЧАСТЬ 3 Раздел 3 Группа 3.503	ВЫПУСК 0. МАТЕРИАЛЫ ДЛЯ ПРОЕКТИРОВАНИЯ ЭЛЕМЕНТЫ И УЗЛЫ РАБОЧИЕ ЧЕРТЕЖИ Область применения: районы с расчетной температурой воздуха -40°С и выше и сейсмичностью до 6 баллов.	Разработаны институтом Промтрансниипроект II7331, ГСП-I, Москва, проспект Вернадского, 29 Одобрены Госстроем СССР Протокол № I8 от 30 марта I979г. Введены в действие институтом Промтрансний-проект с1августа1979г.Приказ № I97 от 29 июня I979 г.

УСТОИ

УСТОЙ СВАЙНЫЙ КОЗЛОВОГО ТИПА

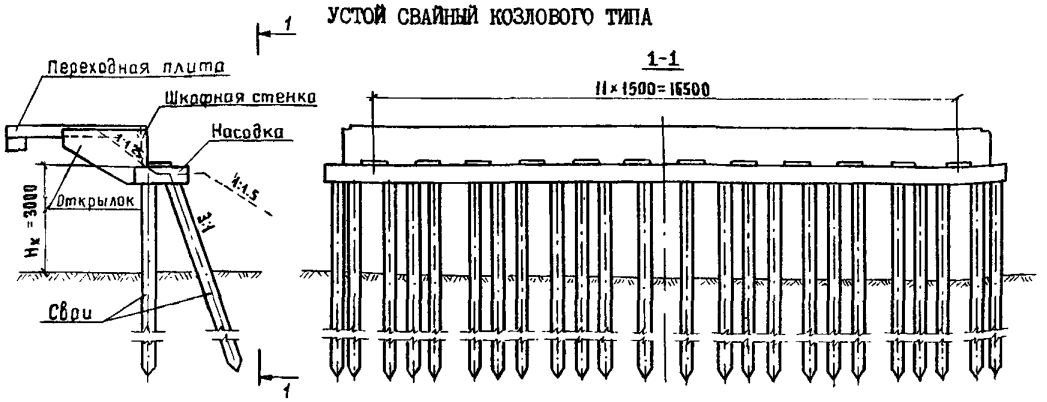

УСТОЙ КОЗЛОВОГО ТИПА С ФУНДАМЕНТОМ НА ЕСТЕСТВЕННОМ ОСНОВАНИИ

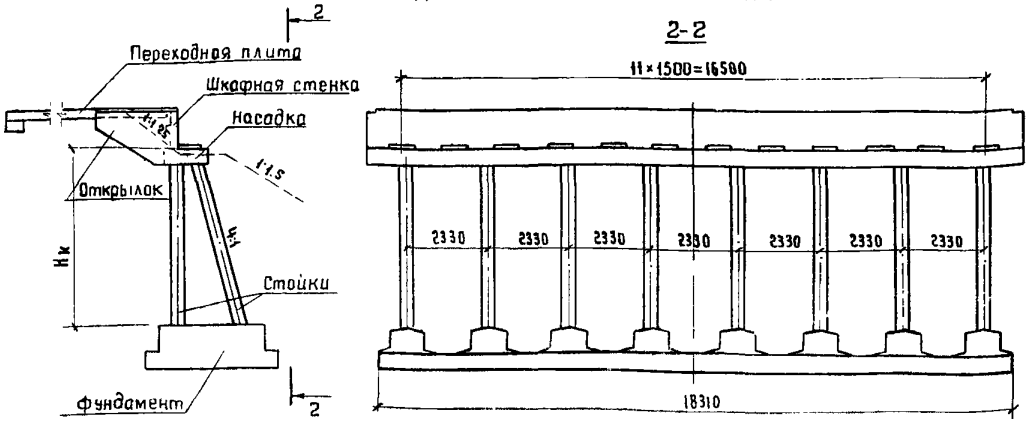

ФУНДАМЕНТ НА СВАЙНОМ ОСНОВАНИИ УСТОЯ КОЗЛОВОГО ТИПА

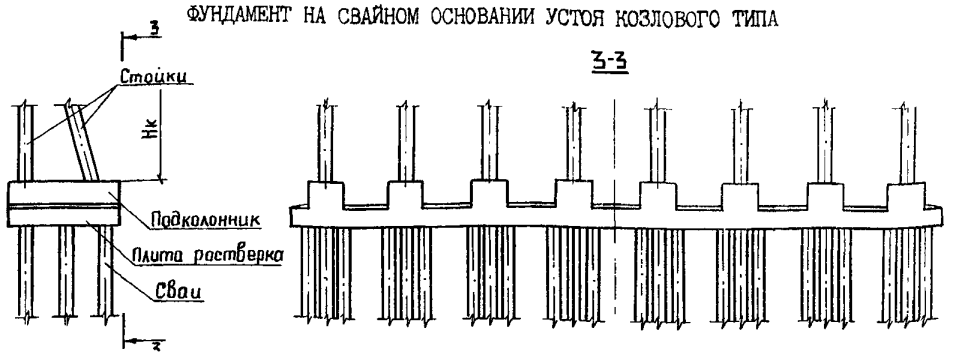

На 4-х страницах, стр.I

gost.e-ecolog.ru

ПРОМЕЖУТОЧНЫЕ ОПОРЫ

ОПОРА-СТЕНКА

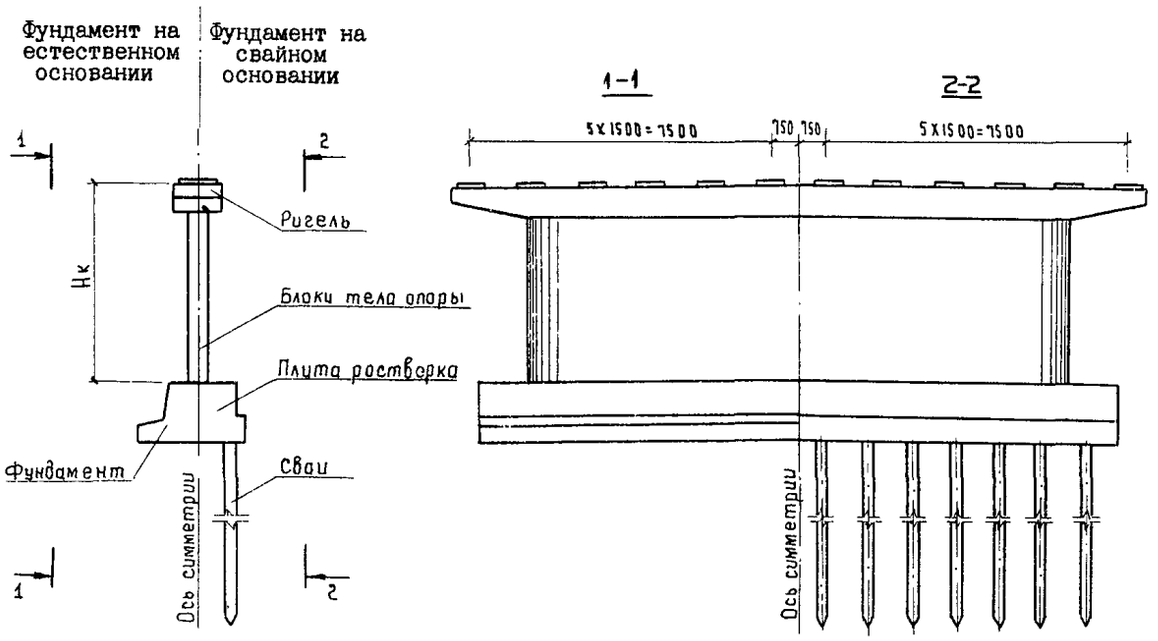

ОПОРА-СТЕНКА С ПРОЕМАМИ

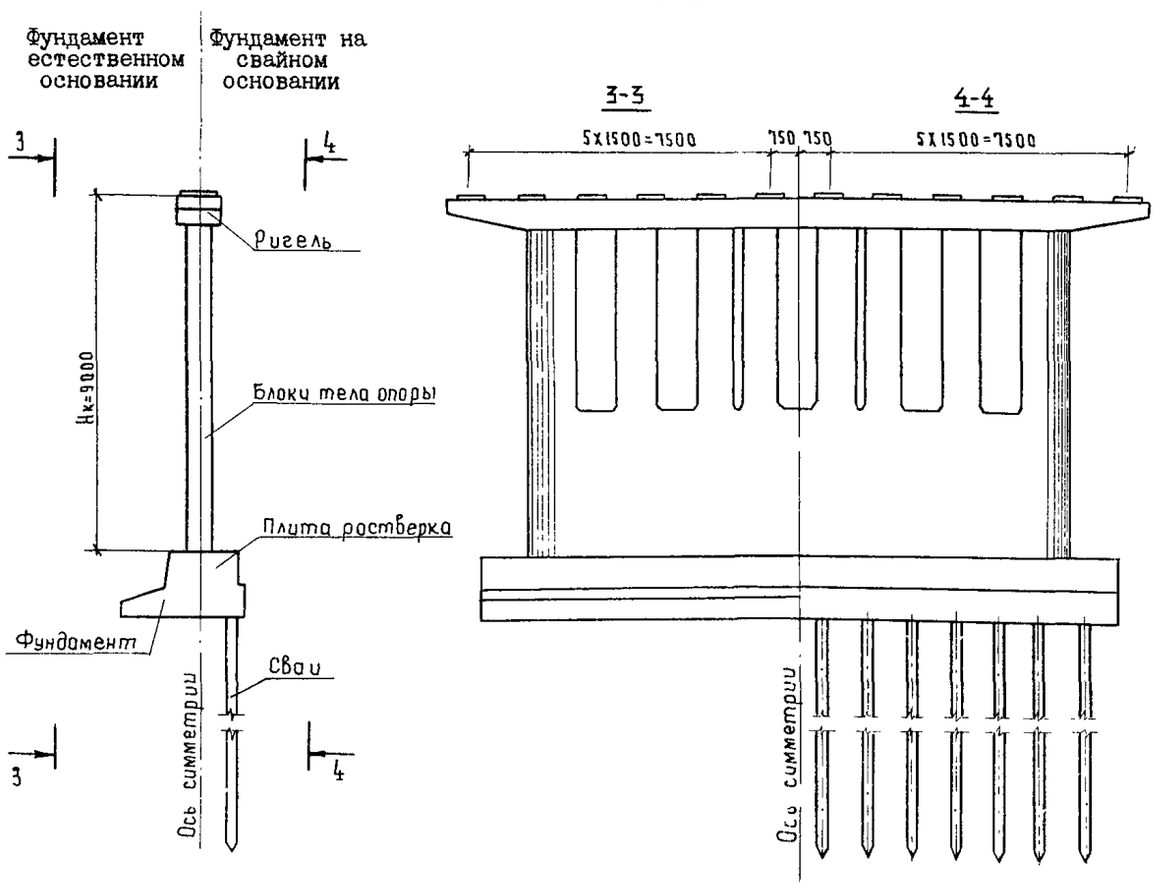

К3	ПРОМТРАНСНИИПРОЕКТ	УСТОИ И ПРОМЕЖУТОЧНЫЕ ОПОРЫ ПОД ПРОЛЕТНЫЕ СТРОЕНИЯ ДЛИНОЙ 12, 15, 18, 24 и 33 М ДЛЯ АВТОДОРОЖНЫХ МОСТОВ ПОД НАГРУЗКУ ОТ АВТОМОБИЛЕЙ-САМОСВАЛОВ БЕЛАЗ-548	СЕРИЯ 3.503-49, ВЫП.0	ПАСПОРТ ЛИСТ 2

РАСХОД ОСНОВНЫХ МАТЕРИАЛОВ НА ОПОРУ

Тип опоры	Наименование материалов	Длина опираемого пролетного строения, м										
		12; 15				12; 24				33		
		Высота опоры Нк, м										
		3	5	7	9	3	5	7	9	5	7	9
Устой свайный козлового типа	Бетон,м3	49,1	-	-	-	51,5	-	-	-	-	-	-
	Сталь,т	7,6	-	-	-	7,6	-	-	-	-	-	-
Устой козлового типа со сборным фундаментом на естественном основании	Бетон,м3	-	127,3	139,0	-	-	129,7	141,4	-	131,9	143,6	-
	Сталь, т	-	15,6	21,8	-	-	15,9	22,1	-	17,1	23,4	-
Промежуточная опора-стенка со сборным фундаментом на естественном основании	Бетон,м3	-	90,9	104,3	131,2	-	107,7	121,1	147,6	-	155,3	174,2
	Сталь,т	-	9,2	10,7	12,6	-	10,9	12,5	13,9	-	14,3	15,2
То же - с проемами	Бетон,м3	-	-	-	114,4	-	-	-	130,8	-	-	153,1
	Сталь,т	-	-	-	16,3	-	-	-	17,8	-	-	20,0

В расходе материалов на устои учтены конструкции сопряжения с насыпью; в расходе материалов на устой свайный козлового типа не учтены сваи.

ТЕХНИЧЕСКАЯ ХАРАКТЕРИСТИКА И УКАЗАНИЯ ПО ПРИМЕНЕНИЮ

Рабочие чертежи сборных железобетонных устоев и промежуточных опор под типовые конструкции "Пролетные строения сборные железобетонные длиной 12,15,18,24 и 33 м для автодорожных мостов и путепроводов под нагрузку от автомобилей-самосвалов БелАЗ-548" серии 3.503-44 разработаны для мостов на автомобильных дорогах промышленных предприятий.

В выпуске 0 приведены материалы для проектирования, а также чертежи элементов и узлов опор, которые могут быть использованы при производстве работ.

Конструкции опор разработаны в соответствии с действующими нормами и техническими условиями: СНиП П-Д.7-62^{x}, СНиП III-43-75, СН 200-62, СН 365-67.

Устои разработаны двух типов: свайный козлового типа - при высоте опоры Нк равной или менее 3 м; козлового типа с фундаментом на естественном и свайном основании - при высоте опоры Нк равной 5 и 7 м.

Фундаменты опор запроектированы на естественном и свайном основании. Фундаменты на естественном основании разработаны в двух вариантах - сборные и монолитные, на свайном основании - монолитные.

Объединение сборных элементов опор осуществляется обетонированием арматурных выпусков и при помощи сварки соединительных изделий с закладными изделиями в блоках.

В проекте разработана конструкция переходных плит и лежней применительно к типовому проекту Союздорпроекта "Сопряжения автодорожных мостов и путепроводов с насыпью", серия 3.503-41, выпуски 1, 2 и 3.

Материал опор: гидротехнический бетон по ГОСТ 4795-68 марки 300 для сборных и монолитных конструкций, за исключением монолитных фундаментов промежуточных опор, для изготовления которых применяется гидротехнический бетон марки 200; рабочая арматура - стержни из стали класса А-III марки 25Г2С и 35ГС в зависимости от расчетной температуры района эксплуатации сооружения и класса А-II марки ВСт5сп2 (для элементов с повышенными требованиями по трещиностойкости) по ГОСТ 5781-75; распределительная арматура - стержни из стали А-I марки ВСт3сп2 по ГОСТ 5781-75.

Конструкции опор могут быть изготовлены в опалубочных формах по типовому проекту Союздорпроекта серии 3.503-23, выпуски 5, 6, 7 и 8 (инв.№№ 791/5, 791/6, 791/7 и 791/8 ЦПМ Главтранспроекта), производство которых освоено на заводах МЖБК Минтрансстроя СССР.

Конструкция тротуаров и перил - серия 3.503-44, вып.2 и 3.

Конструкция одежды мостового полотна на переходных плитах - серия 3.503-12 вып.15, (инв.№ 384/42 ЦПМ Главтранспроекта).

Детали опирания переходных плит, конструкция монолитной плиты в примыкании к переходным плитам - серия 3.503-41, вып.1 и 3.

Температурный шов переходных плит - № 501-5 (инв.№ 384/11 ЦПМ Главтранспроекта,1971г.).

Резиновые опорные части - рабочие чертежи Киевского филиала Союздорпроекта, 1970 год.

Конструкция свай - серия 3.501-86, (инв.№ 946 ЦПМ Главтранспроекта).

Обозначения марок изделий приведены в выпуске 0 настоящей серии.

ДОПОЛНИТЕЛЬНЫЕ ДАННЫЕ

С вводом в действие настоящей серии исключается из числа действующих серия 3.503-25.

Объём проектных материалов 186 форматок.

Проект распространяет: Новосибирский филиал Центрального института типового проектирования
630064, Новосибирск 64, проспект Карла Маркса, 1.

Инв.№ 16290

Паспорт № 041128

gost.e-ecolog.ru